Конденсатоотводчик FT14 от ½" (Ду15) до 1" (Ду25)

Паспорт (Инструкция по монтажу и эксплуатации)

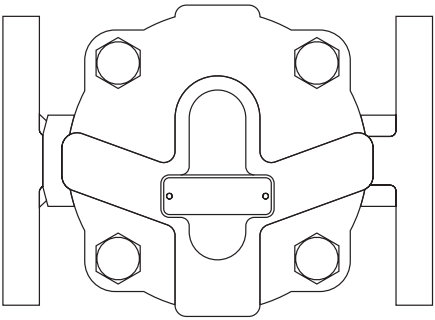

1. Информация о безопасности

2. Общая информация об изделиях

3. Монтаж

4. Запуск в работу

5. Работа

6. Обслуживание

7. Запасные части

8. Комплект поставки

9. Требования к хранению и транспортировке

10. Гарантии производителя

1. Информация о безопасности

Безопасная эксплуатация изделия гарантируется только при условии правильного монтажа, запуска в работу и обслуживания квалифицированным персоналом в соответствии с данной инструкцией.

Внимание

Прокладка крышки армирована нержавеющей сталью. Будте острожны, не пораньте руки об острые края прокладки.

Запорные вентили

Необходимо предусмотреть установку соответствующих запорных вентилей, обеспечивающих надежное отключение необходимого участка трубопровода для проведения любых работ на нем. Открывать вентили следует медленно, чтобы избежать возможных гидравлических ударов и резкого повышения давления в системе.

Давление

Перед облуживанием клапана убедитесь, что давление в системе сброшено до атмосферного. При необходимости используйте специальные вентили для сброса давления типа DV (см. отдельную литературу). Убедитесь, что давление сброшено даже если манометр показывает ноль.

Температура

Перед обслуживанием дайте оборудованию остыть до температуры окружающего воздуха.

2.1 Описание

Корпус поплавкового конденсатоотводчик FT14 выполнен из чугуна со сфероидальным графитом (SG). FT14 имеет встроенный автоматический капсульный воздушник.
Существуют следующие модификации конденсатоотводчика FT14:
- для устнановки на горизонтальной трубе с направлением потока справа налево FT14 (R-L);
- для устнановки на горизонтальной трубе с направлением потока слева направо FT14 (L-R);
- для устнановки на вертикальной трубе с направление потока сверу вниз FT14 (V);
- в качестве опции все три предыдущие модели могут оснащаться паровыпускным клапаном FT14-C;
- в качестве опции все предыдущие модели могут оснащаться встроенным фильтром FT14X .

2.2 Размеры и соединения

½", ¾" и 1" Резьба BSP или NPT.
Ду15, Ду20 и Ду25 стандартные фланцы Ру16, ANSI 150, JIS 10 и KS 10.

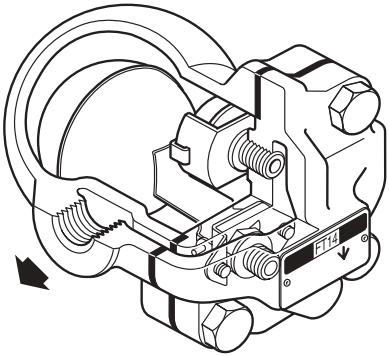

Рис. 1
FT14 (R-L) резьбовой

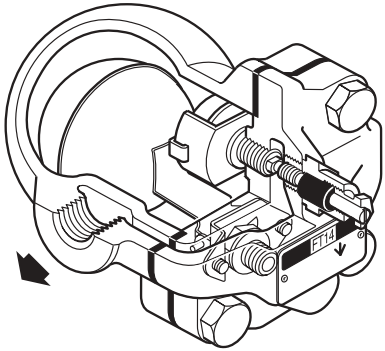

Рис. 2
FT14-C (R-L) резьбовой

Главный клапан конденсатоотводчика 1" (Ду25)

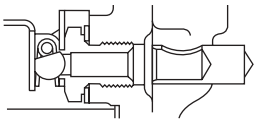

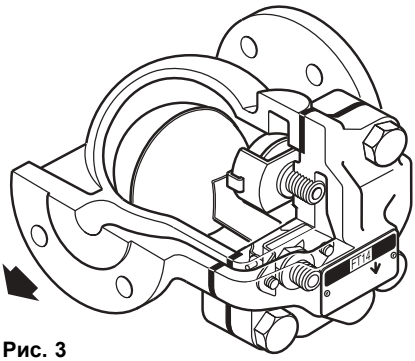

Рис. 3
FT14 (R-L) фланцевый

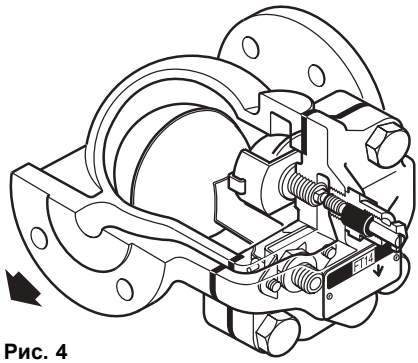

Рис. 4
FT14-C (R-L) фланцевый

2.3 Ограничение применения (ISO 6552)

Корпус соответствует нормали	Ру16
PMA - Максимальное допустимое давление	16 бари
TMA - Максимальная допустимая температура	250°C
PMO - Максимальное рабочее давление	14 бари
TMO - Максимальная рабочая температура	250°C
Давление холодного гидроиспытания	24 бари

2.4 Рабочий диапазон

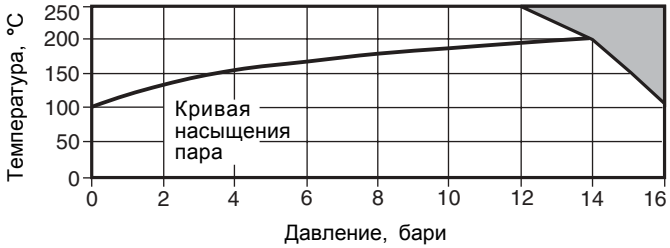

Изделие не должно использоваться в данной облатсти параметров.

ΔPMX - Максимальный перепад давления

	FT14-4,5	FT14-10	FT14-14
ΔPMX	4,5 бар	10 бар	14 бар

3. Монтаж

Прим.: Перед началом монтажа внимательно прочтите Раздел 1.

Прочтите данную инструкцию и техническое описание изделия (TI), проверьте идентификацию на шильдике и убедитесь что изделие может применяться в вашем конктретном случае.

3.1 Проверьте материалы изделия, максимально возможные значения давления и температуры. Если давление в системе может подниматься выше предельного давления для конденсатоотводчика, убедитесь в наличии предохранительного устройства.

3.2 Проверьте направление движения среды.

3.3 Удалите защитные заглушки из всех соединений.

Прим.: При дренаже в атмосферу убедитесь, что слив конденсата (а его температура може достигать 100°C) будет происходить в безопасное место.

Стрелка на корпусе конденсатоотводчика должна совпадать с направлением потока конденсата, а поплавок вместе с рычагом должны свободно перемещаться в вертикальной плоскости.
Если не указано особо, поставляется конденсатоотводчик с направлением потока справа налево (R-L). Необходимое расстояние для снятия крышки составляет 120 мм. Направление потока конденсата может быть изменено. Для этого отдайте 4 болта, снимите крышку и поверните ее в необходимое положение. Всегда используйте новую прокладку. Конденсатоотводчик модификации FT14-C поставляется с паровыпускным клапаном в открытом положении. Паровыпускной клапан закрывается поворотом по часовой стрелке.

Внимание
Прокладка крышки армирована нержавеющей сталью. Будте острожны, не пораньте руки об острые края прокладки.

4. Запуск в работу

После запуска в работу проверьте, чтобы вся система работала должным образом. Проверьте работоспособность предохранительного устройства.

5. Работа

Поплавковые конденсатоотводчики отводят конденсат сразу при его образовании. При запуске системы воздух выходит через автоматический воздушник в обвод главного клапана, предотвращая его запирание. Горячий конденсат нагревает капсулу воздушника, которая от нагрева закрывается. Далее конденсат заполняет корпус конденсатоотводчика, поплавок всплывает, открывая главный клапан и выпуская конденсат. При подходе пара поплавок тонет и главный клапан закрывается. Поплавковые конденсатоотводчики характеризуются способностью автоматически выпускать воздух при пуске, справляться с большими расходами конденсата как при пусках, так и на стабильных режимах, устойчивостью к гидроударам и вибрациям

6. Обслуживание

Перед началом обслуживания внимательно прочтите Раздел 1.

Внимание

Прокладка крышки армирована нержавеющей сталью. Будте острожны, не пораньте руки об острые края прокладки.

6.1 Общая информация

Перед началом обслуживания изолируйте участок трубопровода с конденсатоотводчиком и сбросьте давление до нуля. Дайте конденсатоотводчику остыть. При сборке убедитесь, что все сопрягаемые поверхности чистые.
Обслуживание и ремонт можно проводить без демонтажа конденсатоотводчика с трубопровода и при соблюдении необходимых мер предосторожности. Рекомендуется всегда использовать новые прокладки. При запуске в работу открывайте вентили медленно, чтобы исключить гидроудары.

6.2 Как установить новый главный клапан

- Отдайте 4 болта и снимите крышку.
- Открутите два винта и снимите сборку главного клапана.
- Выкрутите старое седло из корпуса и вкрутите новое, используя новую прокладку. Прим.: Пружина (16) есть только у конденсатоотводчиков 1" (Ду25).
- Установите новую сборку главного клапана, закрутив винты (7) рекомендуемым усилием (см. Таблицу 1).
- Используя новую прокладку, установите крышку на место.

6.3 Как установить новый воздушник

- Снимите клипсу воздушника, проставку и капсулу.
- Выкрутите старое седло.
- Используя новую прокладку, вкрутите новое седло.
- Соберите все в обратном порядке.

Таблица 1 Рекомендуемые усилия затяжки

Деталь	или мм		Нм
5	17		50 - 55
7	Pozidrive	M4 x 6	2.5 - 3.0
9	17		50 - 55
10 + 13	19		50 - 55
2	17	M10 x 30	45 - 55

7. Запасные части

Запасные части изображены сплошными линиями. Детали, изображенные пунктирными линиями, как запасные не поставляются.

Поставляемые запчасти

Главный клапан в сборе с поплавком	**3**, **5**, **6**, **7** (2 шт.), **8**, **12**, **14**, **16** (только 1")
Воздушник в сборе	**3**, **6**, **9**
Паровыпускной клапан и воздушник	**3**, **6**, **9**, **10** + **13**, **11**
Пркладка крышки (3 шт.)	**3**
Ремкомплект	**3**, **5**, **6**, **7**, **8**, **9**, **12**, **14**, **16** (только 1")

Как заказать

Используйте описание из таблицы, указывайте тип и размер конденсатоотводчика.
Пример: Воздушник для конденсатоотводчика FT14-10, Ду20.

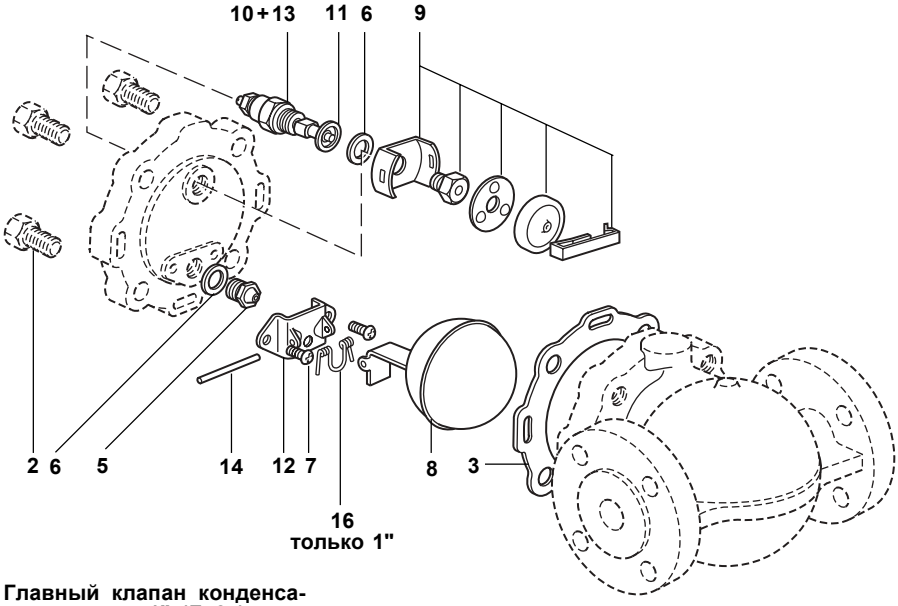

Главный клапан конденсатоотводчика 1" (Ду25)

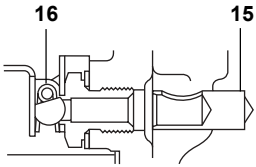

Рис. 5

8. Комплект поставки

1. Конденсатоотводчик FT14.

2. Паспорт (Инструкция по эксплуатации).

9. Требования к хранению и транспортировке

1. Размещение, погрузка и крепление груза на подвижном составе должны производится в соответствии с "Техническими условиями погрузки и крепления грузов", утвержденными МПС.

2. При транспортировке, а также погрузочно-разгрузочных работах должна обеспечиваться сохранность поставляемого оборудования.

3. Оборудовнаие, требующее консервации, должно храниться без переконсервации не более одного года.

4. Хранение оборудование у заказчика должно быть в условиях, гарантирующих сохранность от механических повреждений и коррозии.

10. Гарантии производителя

Производитель гарантирует соответствие расходомера технической документации в течение 12 месяцев со дня монтажа и запуска в работу, но не более 18 месяцев с момента продажи при соблюдении условий хранения, транспортировки, монтажа, запуска в работу и эксплуатации, указанных в настоящем документе. Другой срок гарантии может быть предусмотрен договором.

По вопросам гарантийного и постгарантийного ремонта обращайтесь к региональным представителям "СПИРАКС-САРКО Инжиниринг" или в центральный офис фирмы
ООО "СПИРАКС-САРКО Инжиниринг":
198095, Санкт-Петербург, ул. Маршала Говорова, 52 литера А, офис 503-Н.
Тел. (812) 331-72-65, 331-72-66, факс 331-72-67
e-mail: info@spiraxsarco.ru