spirax sarco

TI-P612-28
ST Выпуск 1

Автоматический перекачивающий конденсатоотводчик APT10-4,5

Описание

Перекачивающий конденсатоотводчик **ATP10-4,5** представляет комбинацию поплавкового конденсатоотводчика и вытесняющего ресивера. Устройство способно работать или как конденсатоотводчик, или как насос, в зависимости от давления в конденсатной магистрали. Для перекачивания конденсата используется вытесняющая сила острого пара. Конденсатоотводчик используется для удаления конденсата от оборудования при любых условиях, в том числе и от оборудования, находящегося под вакуумом.

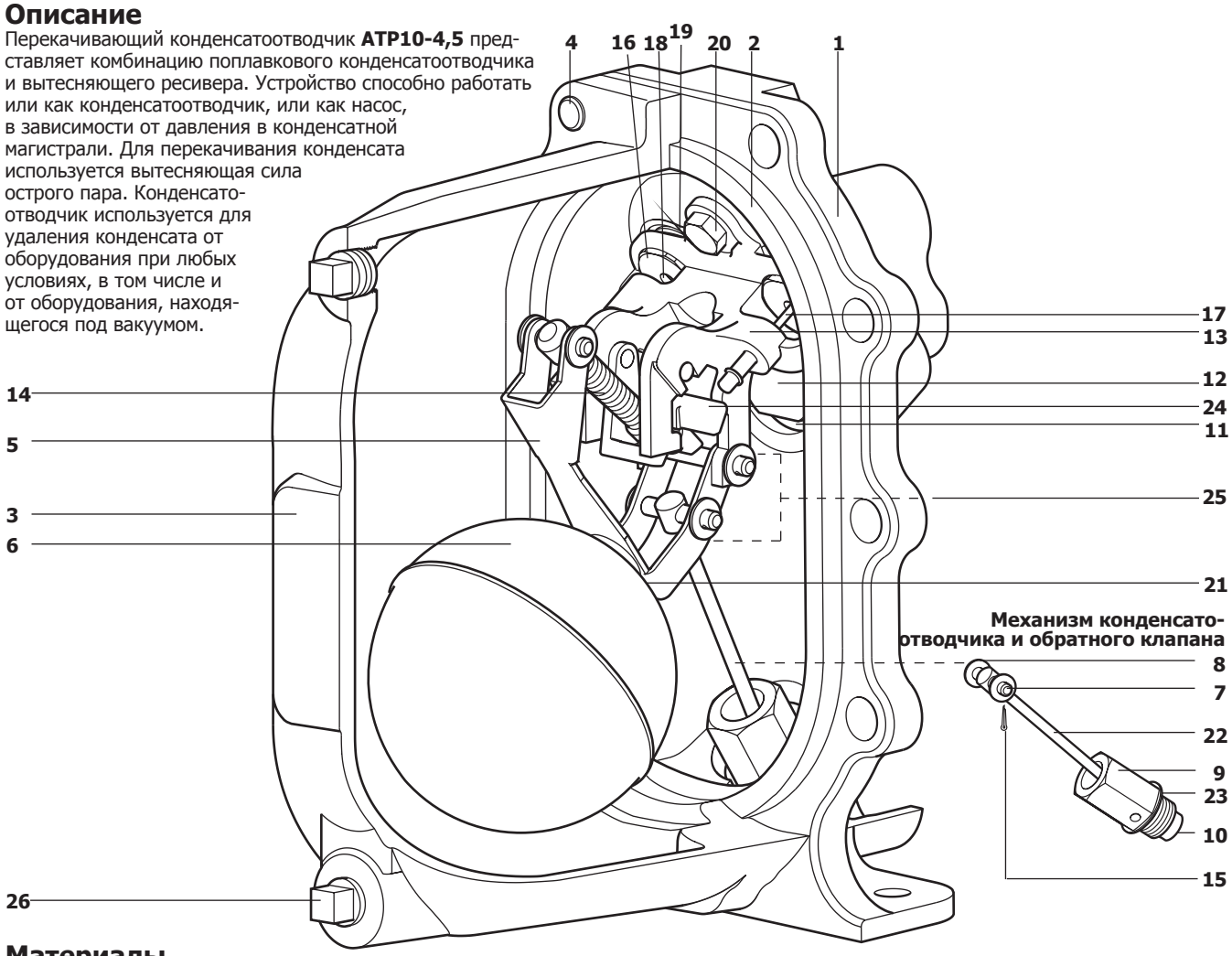

Материалы

№	Деталь	Материал	
1	Крышка	Чугун SG	DIN 1693 GGG 40.3 / ASTM A395
2	Прокладка крышки	Синтетическая фибра	
3	Корпус	Чугун SG	DIN 1693 GGG 40.3 / ASTM A395
4	Болты крышки	Сталь нерж.	BS EN ISO 3506 Gr.A2-70
5	Рычаг	Сталь нерж.	BS 1449 304 S15
6	Поплавок	Сталь нерж.	BS 1449 304 S16
7	Штифт	Сталь нерж.	BS 970 431 S29 ASTM A276 431
8	Шайба	Сталь нерж.	BS 1449 316
9	Втулка-седло конденсатоотводчика	Сталь нерж.	BS 970 431 S29 ASTM A276 431
10	Шарик		ASTM A276 440 B
11	Седло (входного (обратного клапана)	Сталь нерж.	AISI 420
12	Заслонка (входного обратного клапана)	Сталь нерж.	BS 3146 ANC 4B

№	Деталь	Материал	
13	Стойка внутреннего механизма насоса	Сталь нерж.	BS 3146 ANC 4B
14	Пружина (насос)	Сталь нерж.	BS 2056 302 S26 Gr. 2
15	Шплинты	Сталь нерж.	BS 1574
16	Седло выхлопа	Сталь нерж.	BS 970 431 S29 / ASTM A276 431
17	Впускной клапан пара в сборе	Сталь нерж.	
18	Клапан выхлопа	Сталь нерж.	BS 3146 ANC 2
19	Прокладка седла	Сталь нерж.	BS 1449 409 S19
20	Болт	Сталь нерж.	BS EN ISO 3506 Gr.A2-70
21	Болт поплавка	Сталь нерж.	BS EN ISO 3506 Gr.A2-70
22	Однопозиционный клапан к/о	Сталь нерж.	BS 970 431 S29 / ASTM A276 431
23	Прокладка	Сталь нерж.	BS 1449 409 S19
24	Стойка привода	Сталь нерж.	BS 3146 ANC 2
25	Шильдик	Сталь нерж.	BS 1449 304 S16
26	Пробка дренажа	Сталь нерж.	DIN 17440 1.4571

Запасные части
Смотри TI-P612-29.

Размеры и соединения

Размер	Ду20 x Ду20	
	Конденсат	
Вход	**Выход**	**Пар/ Выхлоп**
Ду20 (¾")	Ду20 (¾")	Ду15 (½")
Резьба BSP		Резьба BSP
Резьба NPT		Резьба NPT

Ограничения применения

Корпус соответствует нормали	Ру10
Максимальное давление рабочего пара	4,5 бари
Максимальное рабочее давление	4,5 бари
Максимальное противодавление	4,0 бари
Максимальная рабочая температура	155°C
Максимальная рабочая температура	-10°C
Максимальное давление холодного гидроиспытания	15,0 бари
Минимальная высота подпора (от нижней точки к/о)	0,2 м
Рекомендуемый минимальный подпор	0,3 м

Монтаж
Полная инструкция поставляется с каждым изделием.

Номинальная производительность
Для определения номинальной производительности проконсультируйтесь со специалистами компании Spirax Sarco.
Для правильного определения размера к/о, необходимо знать следующие параметры.

1. Максимальное расстояние по высоте между верхним срезом к/о и центром конденсатной линии на выходе из теплообменника или другого оборудования (подпор).
2. Давление рабочего пара для привода насоса (бари).
3. Полное противодавление в конденсатной магистрали (бари).
См. приложение ниже.
4. Давление в теплообменнике при полной нагрузке (бари).
5. Максимальный расход пара на теплообменник (кг/ч).
6. Минимальная температура нагреваемой среды на входе в т/о. (°C).
7. Максимальная контролируемая температура нагреваемой среды (°C).

Размер	**Ду20 x Ду20**	
Объем среды за раб. цикл	2,1 литра	
1,0 бари - подпор	Макс. произв. к/о	1500 кг/ч
При: 4,5 бари раб. пара 2,5 бари - противодавл.	Макс. произв. насоса 884 кг/ч	

Прим.:
Полное противодавление ВР (высота подъема плюс давление в конденсатной линии) должно быть меньше давления развиваемого насосом.

ВР (противодавление) = (H x 0,0981) + (P) + (Pf)

Высота подъема (H) в метрах x 0,0981 плюс давление (P) в бари в конденсатной линии, плюс потери на сопротивление (Pf) бар.
(Pf может не приниматься во внимание, если длина возвратной конденсатной линии от т/о до основной незатопленной конденсатной магистрали менее 100 м, и, если она выбрана с учетом возможного образования пара вторичного вскипания при номинальной нагрузке т/о.)

Размеры и вес (ориентировочные), в мм и кг

Размер	**A**	**B**	**C**	**D**	**E**	**F**	**G**	**H**	**I**	**Вес**
Ду20 x Ду20	187	23	286	277	273	220	57	135	171	14

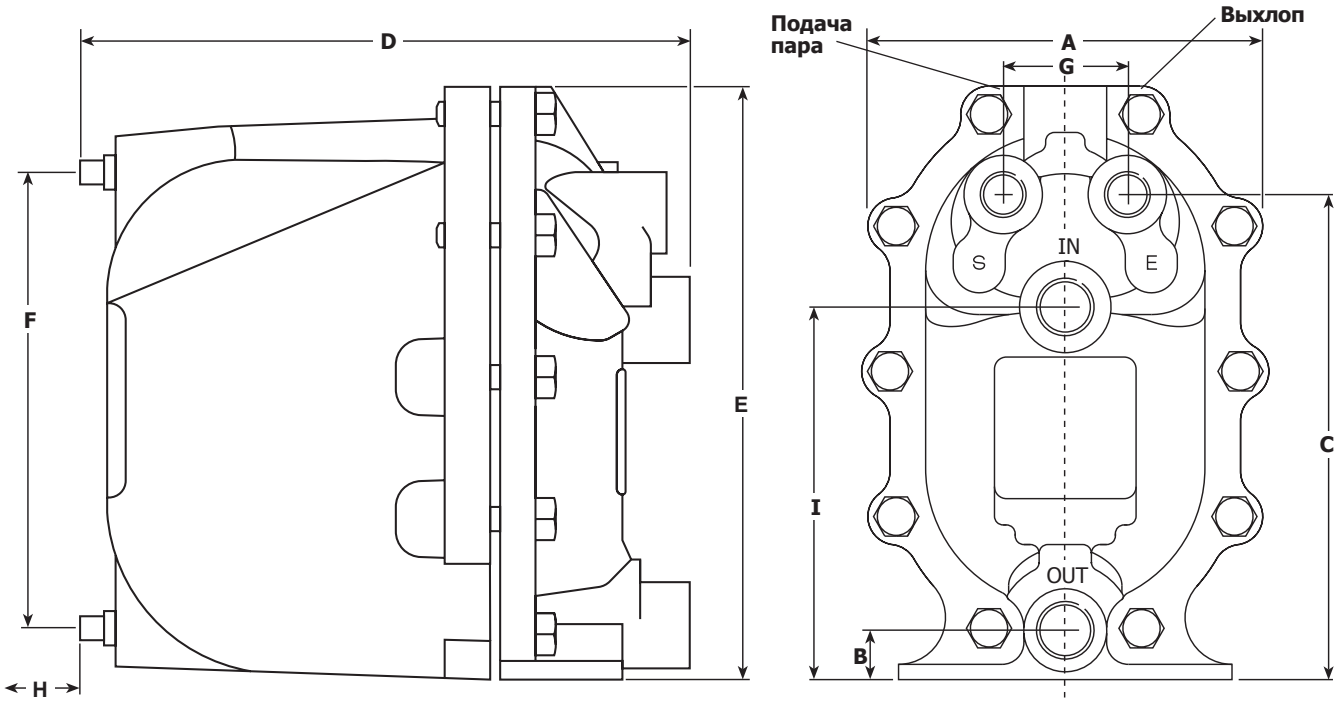

Как заказать
Автоматический перекачивающий конденсатоотводчик APT10-4,5, Ду20 x Ду20, соединения: конденсата - резьба BSP, подключение рабочего пара - резьба BSP.