spirax sarco

TI-5-218-US

Насосы типа PPEC

Описание

Насосы PPEC предназначены для перекачки таких жидкостей как конденсат, а также отвода конденсата от оборудования, работающего под вакуумом. В качестве рабочей среды может использоваться пар, сжатый воздух или любой нейтральный газ.
В стандартном исполнении насосы PPEC работают с жидкостями с удельным весом от 0,9 до 1,0.

Технические данные

Объем перекачиваемой среды за цикл: 15,14 литра
Средний мгновенный расход: 1,9 литра/сек.
Среднее потребление пара: 3 кг на 1000 литров перекачиваемой жидкости.

Для увеличения срока службы насоса давление рабочего пара должно быть на 1 - 1,5 бар выше общего противодавления за насосом.

Ограничения применения

Максимальное допустимое давление	Чугун	9 бари при 232°C
	Сталь	19 бари при 343°C
	Сталь нерж.	15 бари при 204°C
Максимальная допустимая температура	Чугун	232°C при 9 бари
	Сталь	399°C при 16 бари
	Сталь нерж.	454°C при 12 бари
Максимальное рабочее давление		9 бари
Минимальное давление рабочего пара		0,34 бари
Максимальное противодавление за насосом не должно превышать 80% давления рабочего пара.		
Рекомендуемая высота подпора		152 мм
Удельный вес перекачиваемой жидкости:		от 0,9 до 1,0 от 0,89 до 0,8 от 0,79 до 0,65

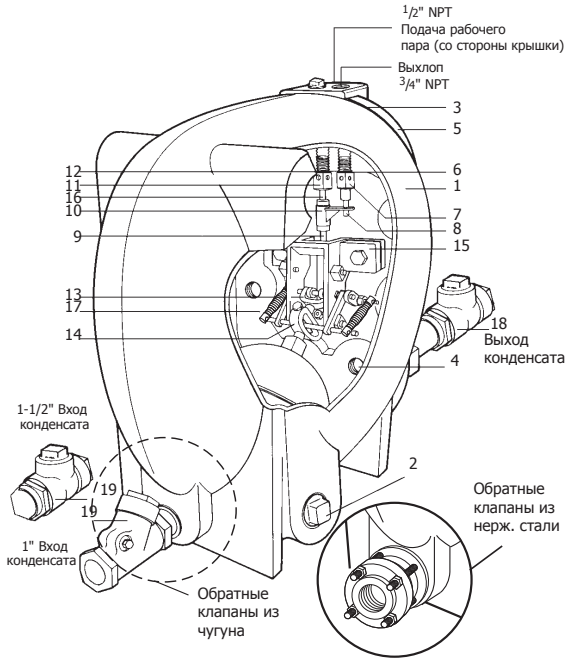

Корпус	Чугун	Сталь	Нерж. сталь 316
Максимальное рабочее давление:	9 бари		
Размер:	1" и 1½"		
Соединения:	Резьба NPT		
Внутр. детали:	Сталь неж.		
Обратные клапаны:	Бронза Сталь нерж.	Сталь нерж.	
Опции:	Резьба BSP	Резьба BSP, соед-под сварку	
	Теплоизоляционный кожух. Версия для работа на жидкости с удельным весом до 0,65.		

Материалы

№	Деталь	Материал корпуса	Материал детали
1	Корпус	Чугун Сталь Сталь нерж.	Чугун ASTM A126 CL B Сталь ASTM A216 WCB Ст. нерж. ASTM A351 CF8M
2	Пробка	Чугун Сталь Сталь нерж.	Чугун ASTM A126 CL B Сталь ASTM A216 WCB Ст. нерж. ASTM A351 CF8
3	Прокладка крышки	Все	Графит
4	Болты крышки	Чугун Сталь Сталь нерж.	
5	Крышка	Чугун Сталь Сталь нерж.	Чугун ASTM A126 CL B Сталь ASTM A216 WCB Ст. нерж. ASTM A351 CF8M
6	Прокладка парового клапана	Все	Сталь нерж.
7	Седло клапан выхлопа	Все	Сталь нерж.
8	Плунжер клапана выхлопа	Все	Сталь нерж.
9	Толкатель в сборе	Все	Сталь нерж.
10	Привод клапана	Все	Сталь нерж.
11	Седло клапана подачи раб. пара	Все	Сталь нерж.
12	Прокладка седла клапана подачи пара	Все	Сталь нерж.
13	Поплавок с рычагом	Все	Сталь нерж.
15	Стайка крепления внутр. механизма	Все	Сталь нерж.
16	Клапан подачи пара	Все	Сталь
17	Пружина	Все	Инконель
18	Обратный клапан подъемного типа	(выходной)	Бронза
	Обратный клапан поворотного типа	(выходной)	Стал нерж.
19	Обратный клапан поворотного типа 1"	(входной)	Бронза
	Обратный клапан подъемного типа 1" и 1½"	(входной)	Бронза
	Обратный клапан дисковый 1" и 1½"	(входной)	Сталь нерж.

Размеры и вес (ориентировочные), в мм и кг

Размер	Корпус	A	B	C	D	E	F	G	H	J	K	L	M	N	P	O	Вес*
1"	Чугун	279	480	371	333	53	356	229	29	16	292	16	91	86	501	22	70
Бронзовые обратные клапаны																	
1½"	Чугун	279	480	371	333	53	356	229	29	16	292	16	108	108	575	40	70
Бронзовые обратные клапаны																	
1"	Чугун	279	480	371	333	71	356	229	29	16	292	16	84	84	513	22	70
Обратные клапаны из нержавеющей стали																	
1½"	Чугун	279	480	371	333	71	356	229	29	16	292	16	121	121	599	40	70
Обратные клапаны из нержавеющей стали																	
1"	Сталь	297	498	371	333	70	356	229	29	16	294	16	56	56	405	-	75
1½"	Сталь	297	498	371	333	70	356	229	29	16	294	16	69	69	434	-	78
1"	Сталь нерж.	297	498	371	333	70	356	229	29	16	294	16	54	54	405	-	75
1½"	Сталь нерж.	297	498	371	333	70	356	229	29	16	294	16	69	69	434	-	78

* В вес включены обратные клапаны.

Прим.: Ремонтный размер для демонтажа крышки - 305 мм.
Вес крышки в внутренним механизмом 16 кг.
Вес чугунного насоса с водомерным стеклом на 2,3 кг больше указанного в таблице.
Вес стального насоса и насоса с корпусом из нерж. стали водомерным стеклом на 10,4 кг больше указанного в таблице.

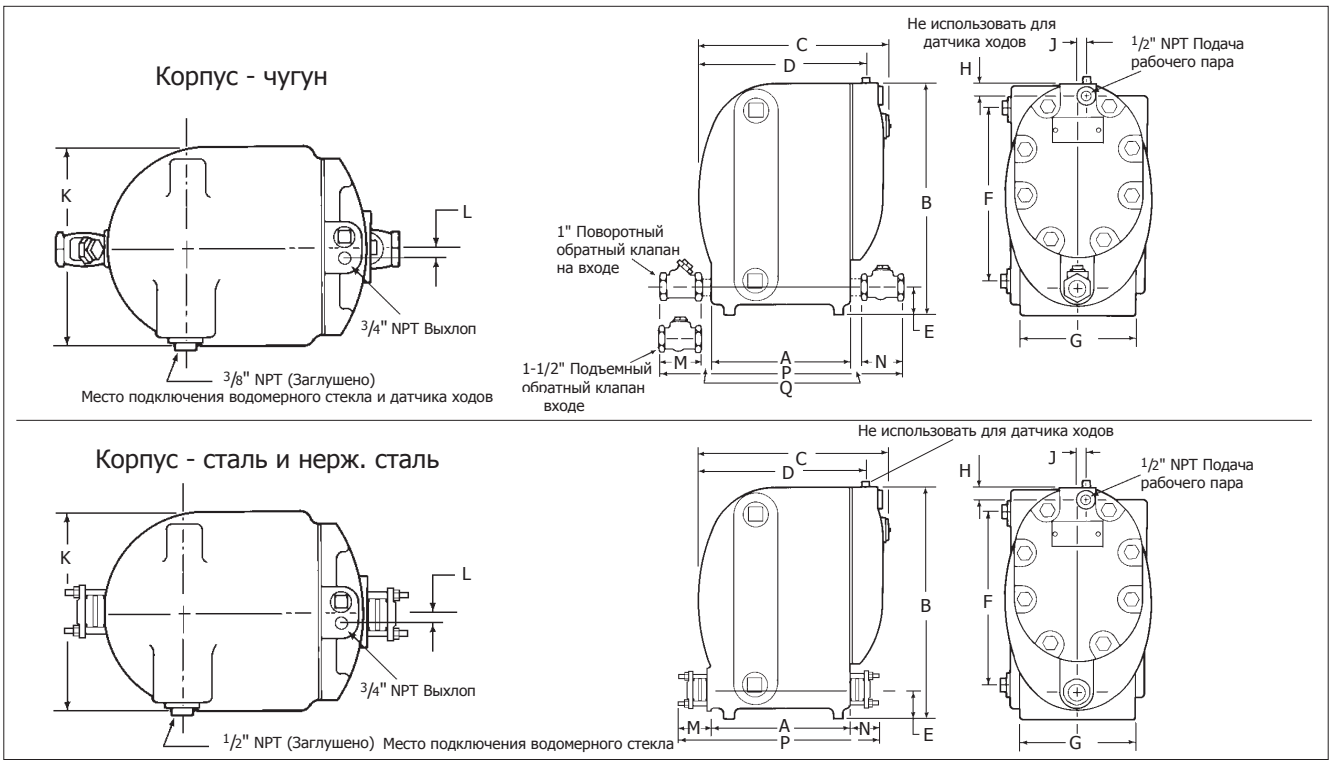

Запасные части
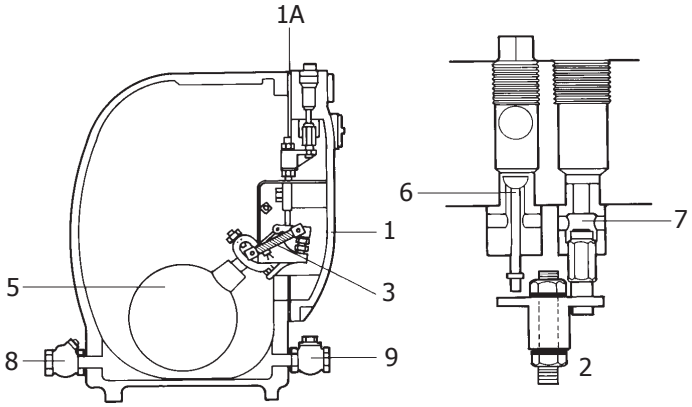
Крышка	1
Прокладка крышки	1A
Ремкомплект толкателя	2
Пружина в сборе	3
Поплавок	5
Клапан подачи пара в сборе	6
Клапан выхлопа в сборе	7
Бронзовый входной обратный клапан	8
Бронзовый выходной обратный клапан	9
Обратные клапаны из нерж. стали	8/9
Крышка с сборе в внутренним механизмом