spirax sarco

TI-P136-19
ST Выпуск 4

Установка перекачки конденсата типа MFP14-PPU (вентилируемая в атмосферу)

Описание

Установка **MFP14-PPU** предназначена для сбора и перекачки горячего конденсата. Одна система может обеспечить производительность по конденсату до 6000 кг/ч, напор 4 - 80 м. Система поставляется полностью смонтированная на раме.
Система MFP14-PPU приводится в действие сжатым воздухом или паром. Система может применяться для перекачки практически любых жидкостей в различных отраслях промышленности.

Размеры и соединения

Размер системы		Размеры соединений				
		V	W	X	Y	Z
Ду25	Ру16	Ду25	½" BSP	2" BSP	Ду80	Ду40
(1")	ANSI 150	1"	½" NPT	2" NPT	3"	1½"
Ду40	Ру16	Ду40	½" BSP	2" BSP	Ду80	Ду40
(1½")	ANSI 150	1½"	½" NPT	2" NPT	3"	1½"
Ду50	Ру16	Ду50	½" BSP	3" BSP	Ду100	Ду65
(2")	ANSI 150	2"	½" NPT	3" NPT	4"	2½"
Ду80 x 50	Ру16	Ду50	½" BSP	3" BSP	Ду100	Ду65
(3" x 2")	ANSI 150	2"	½" NPT	3" NPT	4"	2½"

Опции

Теплоизолирующий кожух, см. TI-P136-07.

Ограничение применения

Максимальное давление в ресивере	0,5 бари
Корпус насоса MFP14 соответствует нормали	Ру16
Максимальное рабочее давление пара или сжатого воздуха	13,8 бари
Давление холодного гидроиспытания системы	24 бари

Полное противодавление (высота подъема конденсатной линии + давление в конденсатной магистрали) должно быть ниже давления приводного пара или сжатого воздуха для достижения заданной производительности т.е.:
Высота (H) в метрах x 0,0981 + давление (бари) в конденсатной линии, плюс падение давления в конденсатном трубопроводе, связанное с сопротивлением на трение (бар), рассчитанное при шестикратном номинальном расходе или при 30000 литров/ч.

Материалы

№	Деталь	Материал
1	Ресивер	Сталь
2	Гибкая подводка	Сталь нерж.
3	Шаровой кран	Сталь
4	Фильтр	Чугун SG
5	Рама	Сталь
6	Конденсатоотводчик	Чугун SG
7	Фильтр	Чугун SG
8	Входной/выходной обратные клапаны	Сталь нерж.
9	Шаровой кран	Сталь
10	Насос MFP	Чугун SG
11	Фильтр	Латунь
12	Регулирующий клапан	Латунь
13	Шаровой кран (на паре)	Сталь
14	Шаровой кран (конденсат)	Сталь
15	Счетчик EPM 1 (непригоден для взрывоопасных зон)	

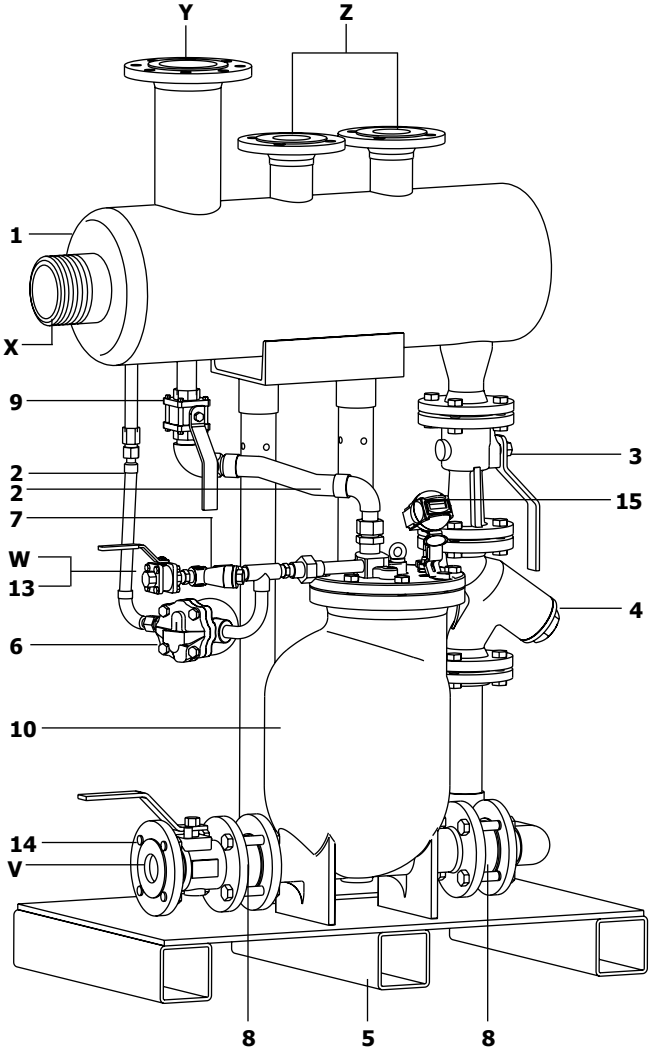

Типичная установка при использовании сжатого воздуха в качестве приводной среды.

Сертификация

Система MFP14-PPU выпускается в соответствии с BS EN 287/288 и PED.

Производительность

Размер	Макс. производительность (напор 4 м) кг/ч	Фактор, на который надо умножить производительность при использовании в качестве приводной среды сжатого воздуха или газа % противодавления к давлению рабочей среды (BP/MP)								
		10%	20%	30%	40%	50%	60%	70%	80%	90%
Ду25 (1")	1300	1,20	1,25	1,30	1,35	1,40	1,43	1,46	1,50	1,53
Ду40 (1½")	2060	1,20	1,25	1,30	1,35	1,40	1,43	1,46	1,50	1,53
Ду50 (2")	4500	1,02	1,05	1,08	1,10	1,15	1,20	1,27	1,33	1,40
Ду80 x Ду50 (3" x 2")	6000	1,02	1,05	1,08	1,10	1,15	1,20	1,27	1,33	1,40

При выборе насоса см. TI-P136-05.

Размеры (ориентировочные), в мм

Размер	A	B	C	D	E	F	G	H	J	K	L	M	N	O		P	Q
														Py16	ANSI150		
Ду25 (1")	1342	600	178	950	335	160	1233	145	422	1023	550	404	920	795	813	302	929
Ду40 (1½")	1371	620	191	950	335	160	1261	145	422	1051	550	404	943	844	894	302	929
Ду50 (2")	1562	730	214	950	398	195	1422	145	409	1182	550	391	929	926	981	275	990
Ду80 x Ду50 (3" x 2")	1658	730	214	950	398	195	1518	145	395	1278	550	377	1011	1087	1093	275	990

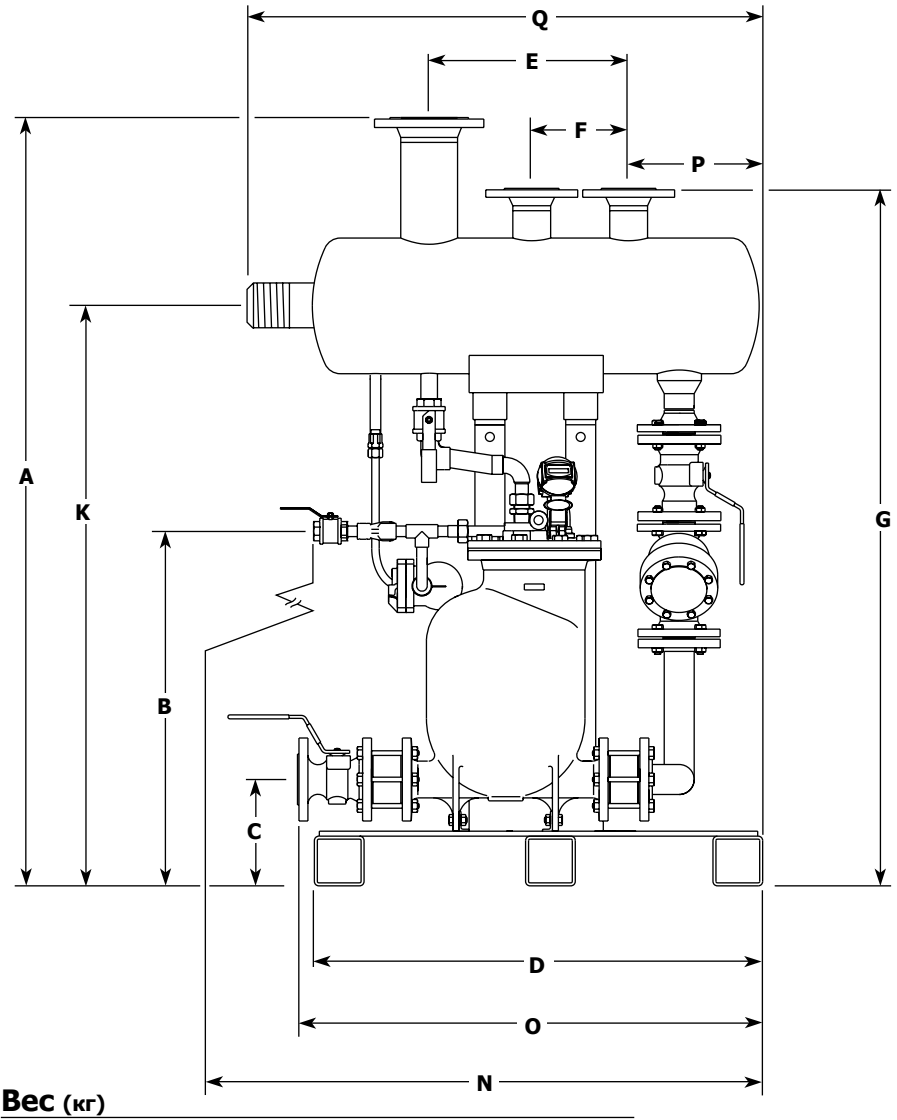

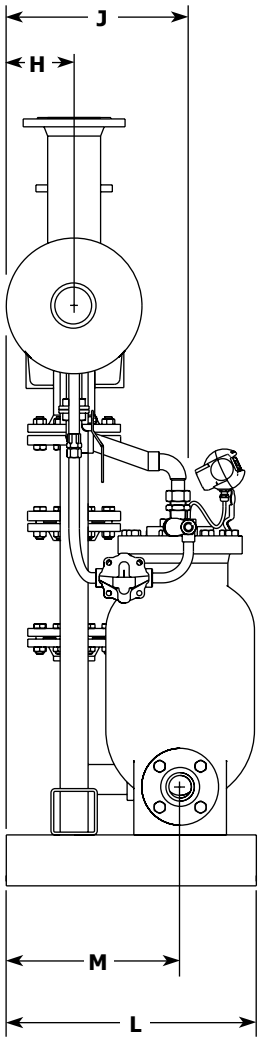

Вес (кг)

Ду25 (1")	Ду40 (1½")	Ду50 (2")	Ду80 x Ду50 (3" x 2")
200	225	255	280

Монтаж

Для лучшей работы на входе в насос не должно быть пара вторичного вскипания.
Полная инструкция по монтажу и эксплуатации поставляется с каждым изделием.

Запасные части

Смтори описание отдельных частей системы.

Как заказать

Пример: Установка перекачки конденсата MFP14-PPU, фланцы Py16.

6.1