spirax sarco

TI-P623-06
ST Выпуск 5

Конденсатоотводчики биметаллические HP80, HP100, HP150 и HP210

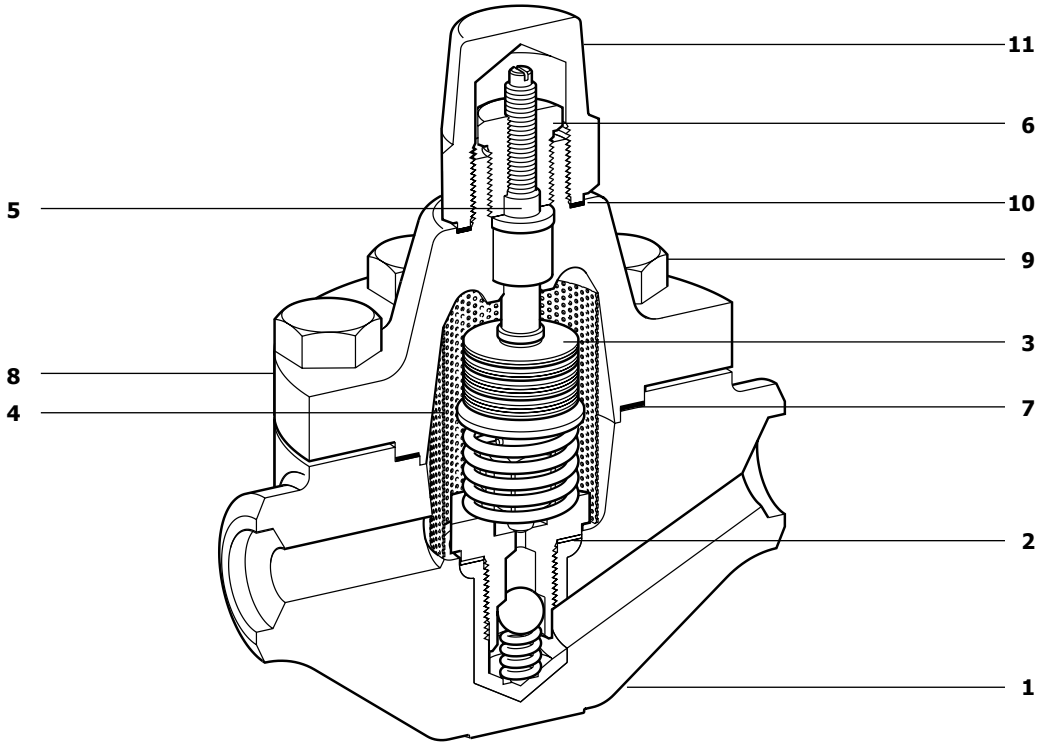

Описание

Биметаллические конденсатоотводчики **HP80, HP100, HP150** серии 'BYVAP' имеют стальной корпус и спроектированы для дренажа оборудования с высокими давлением и температурой. Конденсатоотводчики имеют внутренние детали из нержавеющей стали и может ремонтироваться без демонтажа с трубопровода. Конденсатоотводчик может свободно выпускать воздух и неконденсирующиеся газы, а также большое количество холодного конденсата при запусках паровой системы и не пропускать пар во время ее работы. Конденсатоотводчик остается открытым в случае неисправности, он имеет встроенные обратный клапан и сетку фильтра, а также настроечное устройство для изменения температуры сливаемого конденсата.

Размеры и соединения

½" , **¾**" и 1" под сварку внахлест по ANSI B 16.11 или под сварку встык по ANSI B 16.25

Ограничение применения

Исполнение корпуса	HP80	Py250, Class 1500 по ANSI B 16.34
	HP100	
	HP150	Py420, Class 2500 по ANSI B 16.34
	HP210	
PMO - Максимальное рабочее давление	HP80	80 бари
	HP100	100 бари
	HP150	150 бари
	HP210	210 бари
TMO - Максимальная рабочая температура	500°C при	80 бари
	570°C при	210 бари
Минимальное рабочее давление	HP80	20 бари
	HP100	25 бари
	HP150	25 бари
	HP210	25 бари
ΔPMX - Давление за конденсатоотводчиком не должно превышать 90% от давления до конденсатоотводчика.		
Давление холодного гидроиспытания:	HP80 и HP100	388 бари
	HP150 и HP210	646 бари

Материалы

№.	Деталь		Материал	
1	Корпус	HP80	Стальной сплав	ASTM A182 F11
		HP100, 150, 210	Стальной сплав	ASTM A182 F22
2	Прокладка		Сталь нерж.	AISI 304
3	Биметаллический элемент		Сталь нерж.	
4	Экран фильтра		Сталь нерж.	AISI 304L
5	Уплотнение		Графит (без асбеста)	
6	Нажимная гайка		Сталь нерж.	
7	Прокладка		Сталь нерж./графит (без асбеста)	
8	Крышка	HP80	Стальной сплав	ASTM A182 F11
		HP100, 150, 210	Стальной сплав	ASTM A182 F22
9	Болты	HP80	Сталь	ASTM A193 B7
		HP100, 150, 210	Сталь	ASTM A193 B16
10	Прокладка		Сталь нерж./графит (без асбеста)	
11	Колпачок		Сталь	ASTM A105

Рабочий диапазон

HP80

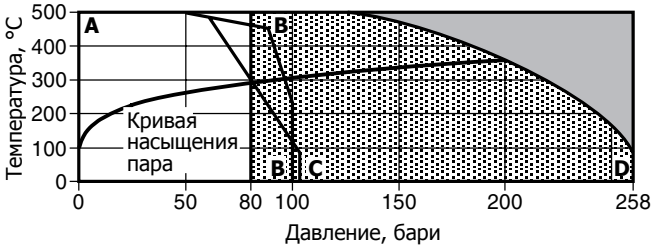

HP150

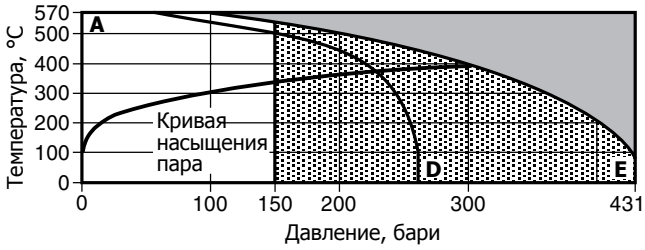

HP100

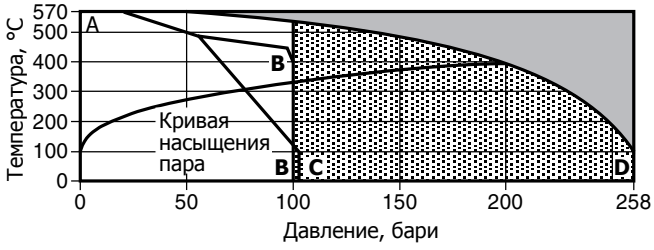

HP210

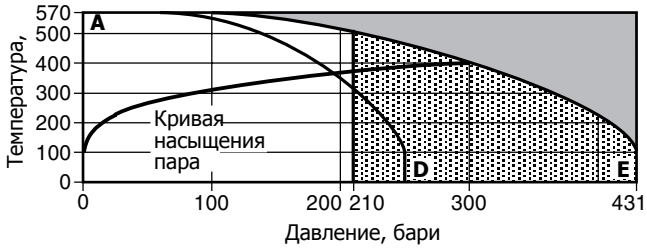

Изделие **не должно** использоваться в данной области параметров.

Использование в данной области может привести в поломке внутренних деталей изделия.

A - B Фланцы Ру63 и Ру100.
A - C Фланцы ANSI 600.
A - D Фланцы ANSI 900 и ANSI 1500 (под сварку встык или внахлест HP80 и HP100).
A - E Фланцы ANSI 2500 (под сварку встык или внахлест HP150 и HP210).

Корпус соответствует нормали	HP80 и HP100	PN250, Class 1500 по ANSI B 16.34
	HP150 и HP210	PN420, Class 2500 по ANSI B 16.34
PMA Максимальное допустимое давление	HP80 и HP100	258 бари при 93°C
	HP150 и HP210	431 бари при 93°C
TMA Максимальная допустимая температура	HP80	500°C при 126 бари
	HP100	570°C при 57 бари
	HP150 и HP210	570°C при 97 бари
Минимальная допустимая температура	HP80	-14°C
	HP100, HP150 и HP210	-22°C
PMO Максимальное рабочее давление	HP80	80 бари при 500°C
	HP100	100 бари при 530°C
	HP150	150 бари при 537°C
	HP210	210 бари при 525°C
TMO Максимальная рабочая температура	HP80	500°C при 126 бари
	HP100	570°C при 57 бари
	HP150 и HP210	570°C при 97 бари
Минимальное давление на входе для нормальной работы:	HP80	20 бари
	HP100, HP150 и HP210	25 бари
Минимальная рабочая температура.	HP80, HP100, HP150, HP210	0°C
ΔPMX Давление на выходе должно быть меньше 90% от давления на входе.		
Давление холодного гидроиспытания:	HP80 и HP100	388 бари
	HP150 и HP210	646 бари

Размеры и вес (ориентировочные), в мм и кг

Модель	Соединение		A	A1	B	C	D	Вес: Под сварку	Вес: Фланцы Ду15	Вес: Фланцы Ду20	Вес: Фланцы Ду25
HP80	Под сварку встык и внахлест		160	-	124	58	150	9.5	-	-	-
	Фланцы	PN63	-	235	124	58	150	-	12.3	12.7	13.8
		PN100	-	235	124	58	150	-	12.3	12.7	13.8
		ANSI 600	-	235	124	58	150	-	11.5	12.3	12.8
		ANSI 900	-	250	124	58	150	-	13.4	15.5	16.6
		ANSI 1500	-	250	124	58	150	-	13.4	15.5	16.6
HP100	Под сварку встык и внахлест		160	-	124	58	150	10.5	-	-	-
	Фланцы	PN63	-	235	124	58	150	-	13.3	14.7	14.8
		PN100	-	235	124	58	150	-	13.3	14.7	14.8
		ANSI 600	-	250	124	58	150	-	12.5	13.3	13.8
		ANSI 900	-	250	124	58	150	-	14.4	16.5	17.6
		ANSI 1500	-	250	124	58	150	-	14.4	16.5	17.6
HP150 и HP210	Под сварку встык и внахлест		210	-	124	58	150	11.5	-	-	-
	Фланцы	ANSI 900	-	300	124	58	150	-	16.4	17.5	18.6
		ANSI 1500	-	300	124	58	150	-	16.4	17.5	18.6
		ANSI 2500	-	320	124	58	150	-	16.5	17.5	20.3

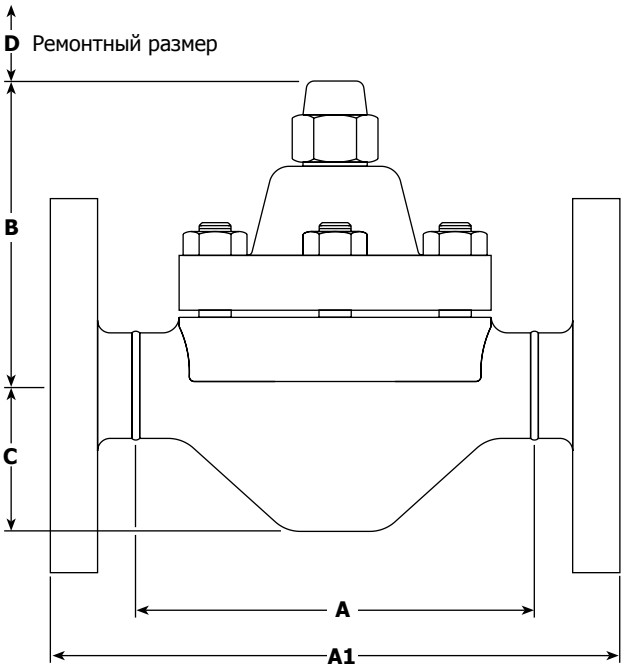

Пропускная способность

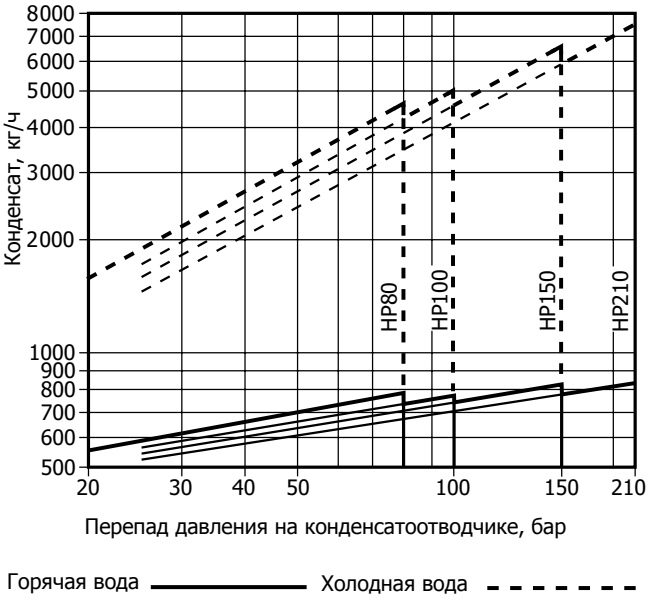

Монтаж и обслуживание
Полная инструкция по монтажу и эксплуатации IM-P623-04 поставляется с каждым изделием.

Как заказать
Пример: Конденсатоотводчик HP80, **½**", соединение по сварку внахлест.

Запасные части
Поставляемые запчасти изображены сплошными линиями. Детали, изображенные пунктирными линиями как запасные не поставляются.

Поставляемые запчасти

Биметаллический элемент в сборе	**2, 3, 4, 7, 10**

Как заказать
Используйте данное наименование и указывайте тип и размер конденсатоотводчика.
Пример: Биметаллический элемент в сборе для конденсатоотводчика HP80, 1".

Рекомендуемые усилия затяжки
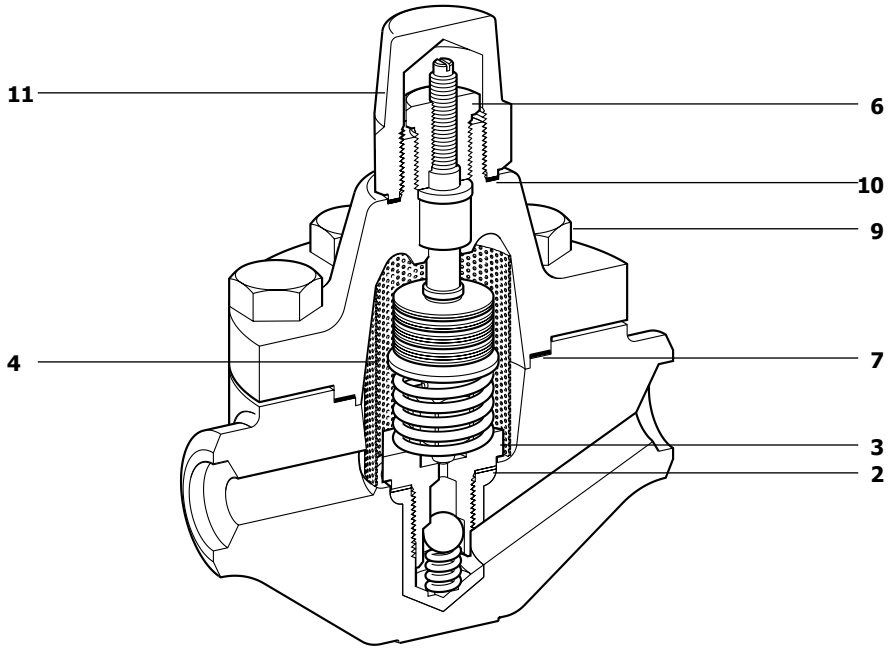
Деталь		**или**	**Нм**
3		36 A/F	120
6		21 A/F	
	HP80	24 A/F	120
9	**HP100**	24 A/F	160
	HP150,	**HP210** 30 A/F	200
	HP80, HP100	41 A/F	80
11	**HP150,**	**HP210** 55 A/F	140