spirax sarco

TI-P067-01
ST Выпуск 2

Конденсатоотводчики серии 600 с поплавком типа "перевернутый стакан"

Описание

Конденсатоотводчик с поплавком типа "перевернутый стакан" **Серии 600** предназначен для установки в вертикальных трубопроводах между фланцами.
Работают при широком диапазоне давлений и имеют встроенным невозвратный клапан на входе.

Размеры и соединения

Ду15 - 621, Ду20 - 622, Ду25 - 623, Ду40 - 625 и Ду50 - 626
Во всех размерах корпус и крышка образуют входные и выходные фланцы.
Отверстия на входных и выходных фланцах предназначены для болтов.
Фланцы соответствуют стандартам ANSI 150, 300 и 600, DIN Ру 25 и 40.

Ограничение применения

Максимальные допустимые условия работы зависят от размера проходного сечения.
Конструкция корпуса

PMA - Максимальное допустимое давление	41 бари
TMA - Максимальная допустимая температура	400°C
Давление холодного гидроиспытания	62 бари

Рабочий диапазон

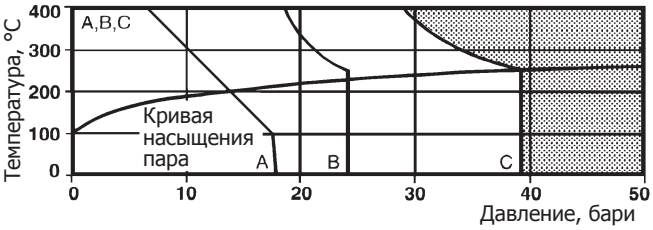

Изделие **не должно** использоваться в данной области параметров.

A - A - Фланцы ANSI 150
B - B - Фланцы Ру25
C - C - Фланцы Ру40, ANSI 300, ANSI 600
Примечание: использование фланцев ANSI 300/600 только если условия ниже условий конструкции корпуса.

ΔPMX- максимальный перепад давления на к/о

Размер	ΔPMX - макс. перепад давления на к/о, бар			
	8,5	**17**	**31**	**41**
Ду15	621/12	621/10	621/8	621/7
Ду20	622/12	622/10	622/8	622/7
Ду25	623/16	623/12	623/10	623/8
Ду40	625/22	625/18	625/14	625/12
Ду50	626/32	626/24	626/20	626/18

Примечание: Указанное граничное значение давления для фланца должно быть выше, чем граничное давление для внутреннего механизма. См. таблицу ниже.

Фланец	Давление, бар (насыщ.)	Механизм
ANSI 150	13,8 бар	8,5 бар
ANSI 300	42 бар	любое
ANSI 600	84 бар	любое
Ру25	25 бар	8,5, 17 бар
Ру40	40 бар	8,5, 17, 31 бар

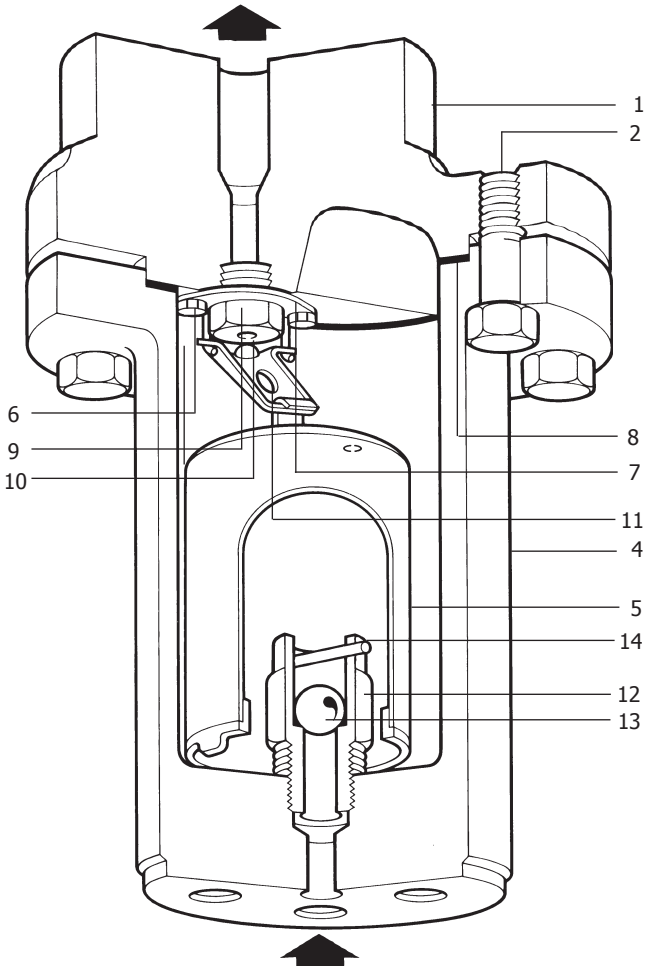

Материалы

№	Деталь	Материал	
1	Крышка	Прокован.сталь	ASTM A182 F1
2	Болты крышки	Сталь	ASTM A193 Gr.B7
	Ду15 и 20	M16x2,0x45	
	Ду 25 и 40	M20x2,5x65	
	Ду 50	M22x2,5x70	
4	Корпус	Прокован.сталь	ASTM A182 F1
5	Поплавок	Нерж.сталь	BS 1449 304 S16
6	Винты направляющей пластины клапана	Нерж.сталь	4183 (18/8)
	Ду15 - Ду40	Whit x ½"	
	Ду50	5/16" Whit x ½"	
7	Направляющая пл-на	Нерж.сталь	BS 1449 304 S11
8	Прокладка крышки	Армированный графит с нержавеющей сталью	
9	Седло клапана	Нерж. сталь	AISI 440B
10	Клапан	Нерж. сталь	AISI 440B
11	Рычаг клапана	Нерж. сталь	BS 1449 321 S31
12	Труба внутренняя	Мягкая сталь	AISI 440B
13	Шаровой клапан	Сталь	AISI 440B
14	Заглушка	Нерж.сталь	BS1449 304

Размеры и вес (ориентировочные), в мм и кг

Ду	A	B	C	D	E	Вес, кг
15	270	185	203	121	28	18,1
20	270	185	203	121	28	18,1
25	299	203	229	130	36	29,5
40	401	248	305	168	45	50
50	443	301	330	213	52	79,4

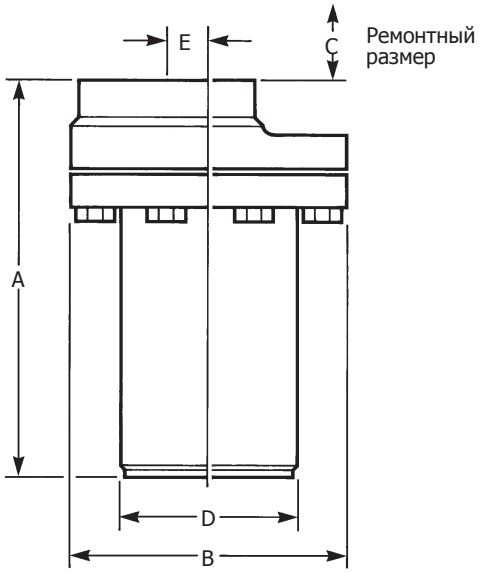

Монтаж

Конденсатоотводчик должен устанавливаться таким образом, чтобы направление конденсата было снизу вверх, что обеспечивает наличие гидрозатвора в корпусе. Поплавок при этом должен свободно перемещаться в вертикальной плоскости.

Как заказать

Конденсатоотводчик 621/7, Ду15, фланцы ANSI 600.

Запасные части

Запасные части изображены сплошными линиями. Детали, изображенные пунктирными линиями, как запасные части не поставляются.

Поставляемые запчасти

Седло-клапан (диапазон давления)	**6** (2 шт.)**, 7, 9, 10, 11**
Поплавок	**5**
Невозвратный клапан	**12, 13, 14**
Прокладка крышки	(3 шт.) **8**

Обозначение

При заказе запасных частей используйте описание из таблицы "Запасные части" и не забывайте указать размер и полностью тип конденсатоотводчика, т.е. 622/10.
Пример: Седло-клапан для конденсатоотводчика серии 622/10, Ду20.

Ремонт

До проведения любых ремонтных работ конденсатоотводчика его необходимо изолировать с помощью запорных вентилей, а также позволить установиться нормальному атмосферному давлению. После этого необходимо дать конденсатоотводчику остыть.

Как установить узел седло-клапан

Отсоедините выходное соединение и, отвинтив болты, снимите крышку вместе с седлом клапана и поплавком с корпуса. Отсоедините поплавок от рычага клапана. Снимите направляющую пластину клапана, отвинтив два винта. Снимите седло клапана. Седло клапана имеет сфероидальную поверхность, с уплотнением на уплотнительной стороне. Устанавливая новое седло, очень важно, чтобы поверхности соединения были чистыми, на резьбовую поверхность необходимо нанести соединительную смазку. Привинтите новое седло согласно рекомендуемым моментам затяжки резьбовых соединений. Установите новые направляющую пластину и рычаг. Убедитесь, что головка клапана установлена ровно. Используя новую прокладку, соберите конденсатоотводчик в обратном

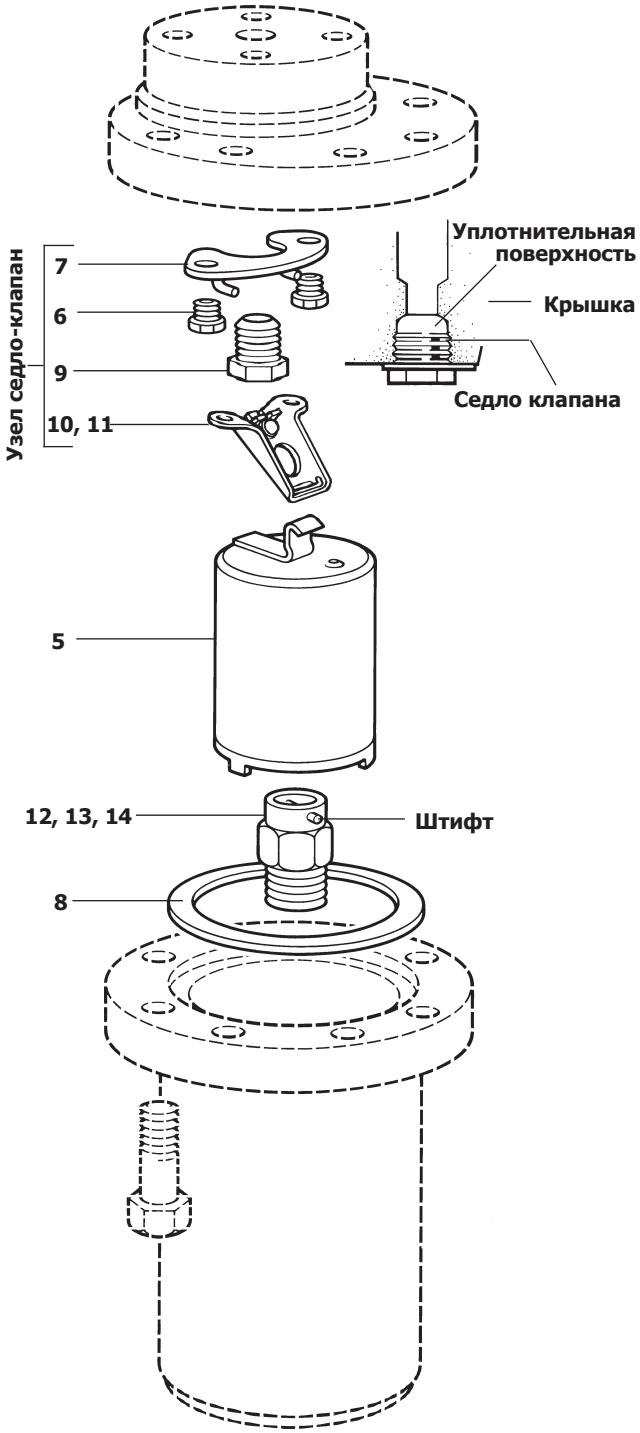

Рекомендуемые моменты затяжки

Деталь	мм или	Нм
2 (621/622)	M16 x 2,0 x 45	75 - 80
2 (623/625)	M20 x 2,5 x 65	120 - 135
2 (626)	M22 x 2,5 x 70	150 - 165
6 (621 - 625)	¼" x ½"	25 - 30
6 (626)	5/16" x ½"	30 - 35
9 (621/622)	7/8" x 14 UNF	80 - 88
9 (623/625)	1¼" A/F 1¼" x 12 UNF	180 - 200
9 (626)	1½" A/F 1½" x 12 UNF	270 - 300
12 (621 - 623)	1 1/8" A/F	200 - 220
12 (625/626)	2" A/F	300 - 320