spirax sarco

TI-S03-03
ST Выпуск 1

Конденсатоотводчик серии 200 с поплавком типа "перевернутый стакан"

Описание

Конденсатоотводчик **серии 200** с поплавком типа "перевернутый стакан" предназначен для установки на вертикальном трубопроводе. Конденсатоотводчик имеет корпус из чугуна, ремонтопригодную конструкцию и большую пропускную способность по конденсату.

Ограничение применения

Максимальная пропускная способность зависит от размера выпускного отверстия в клапане.
Максимальные условия для корпуса.

PMA - Максимальное допустимое давление	22 бари
TMA - Максимальная допустимая температура	210°C
Давление холодного гидроиспытания	34 бари

ΔPMX - Максимальный перепад давления на конденсатоотводчике

Резьбовое исполнение					**ΔPMX**
½"	**¾"**	1	1**½"**	2	бар
211/6	212/7	213/12	215/18	216/24	17
211/7	212/8	—	—	—	13,8
—	—	213/14	215/20	216/28	12,5
211/8	212/10	213/16	215/22	216/32	8,5
211/10	212/12	213/20	215/28	216/40	4
—	—	—	—	216/48	2,5
211/12	212/16	213/24	215/36	—	2

Фланцевое исполнение					
Ду15	Ду20	Ду25	Ду40	Ду50	бар
221/6	222/7	223/12	225/18	226/24	17
221/7	222/8	—	—	—	13,8
—	—	223/14	225/20	226/28	12,5
221/8	222/10	223/16	225/22	226/32	8,5
221/10	222/12	223/20	225/28	226/40	4
—	—	—	—	226/48	2,5
221/12	222/16	223/24	225/36	—	2

Размеры и соединения

½" - 2" Резьба BSP или NPT
Ду15 - Ду50 Фланцы Ру16/10/6 и ANSI 125/150
Для некоторых размеров конденсатоотводчиков фланцы формируются прямо на корпусе.

Материалы

№	Деталь	Материал	
1	Крышка	Чугун	IN 1691GG 20
2	Болты	Сталь	BS 3692 Gr 8.8
		Гайки Сталь	BS 3692 Gr.8
	½" - Ду15	M8 x 35 мм	
	¾" - Ду25	M10 x 40 мм	
	1" - Ду25	M12 x 60 мм	
	1**½"**, 2" - Ду40, 50	M16 x 75 мм	
4	Корпус	Чугун	DIN 1691 GG 20
5	Поплавок	Сталь нерж.	BS 1449 321 S31
6	Винты	Сталь нерж.	BS 4183 (18/8)
	½" - **¾"** Ду15-20	2 BA x **5/16"**	
	1" - 1**½"** Ду25-40	**¼"** WHIT x **½"**	
	2" Ду50	**5/16** WHIT x **½"**	
7	Пластина с направляющими	Сталь нерж.	BS 1449 321 S31
8	Прокладка	Армированный графит	
9	Седло	Сталь нерж.	AISI 440B
10	Клапан	Сталь нерж.	AISI 440B
11	Рычаг	Сталь нерж.	BS 1449 321 S31
12	Трубка	Сталь	BS 1387 (MED)

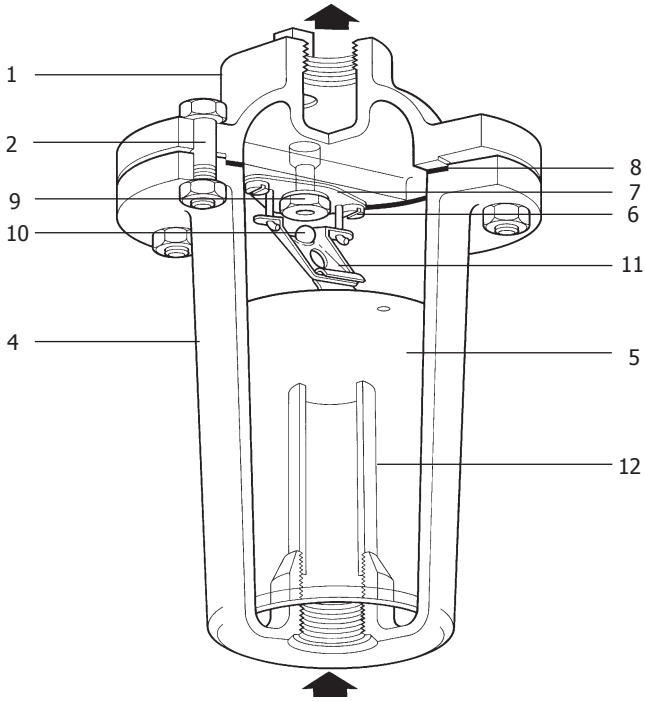

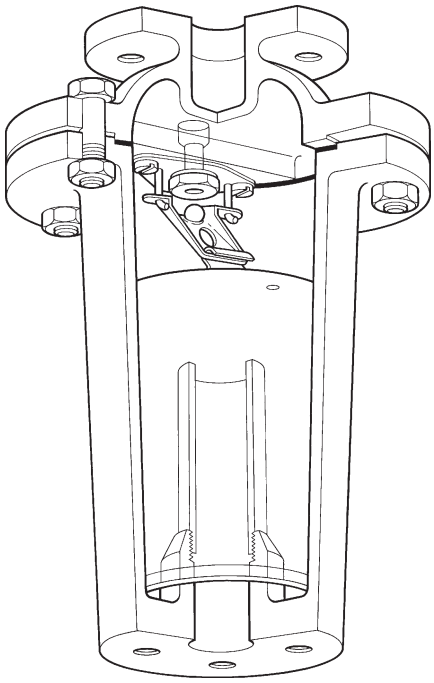

Пропускная способность - Смотри TI-S03-04.

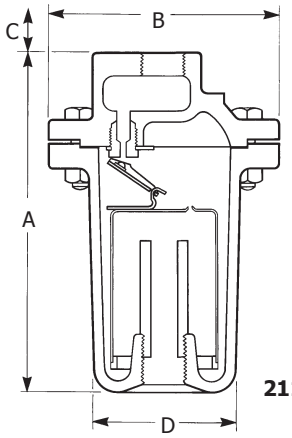

211 - 216

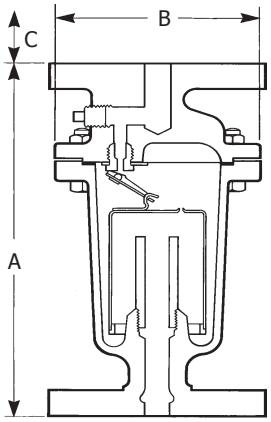

221 и 222

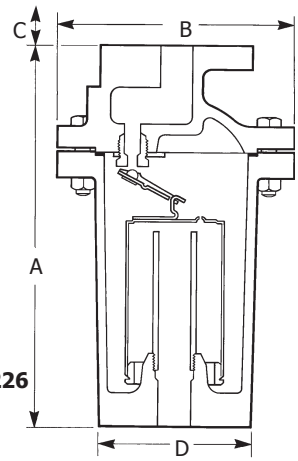

223 - 226

Размеры и вес (ориентировочные), в мм и кг

Ду	A	B	C	D	Вес, кг
½"	163	108	178	67	2,8
¾"	200	135	229	93	5,2
1"	269	188	280	114	12,2
1½"	365	238	380	140	27,0
2"	432	286	470	185	43,5
15	215	108	254	-	4,9
20	286	135	280	-	9,1
25	305	188	305	121	16,3
40	370	238	380	140	30,8
50	450	286	457	165	49,4

Монтаж

Конденсатоотводчик должен быть смонтирован на вертикальном трубопроводе при движении конденсата снизу вверх (на корпусе имеется стрелка, соответствующая направлению потока), так чтобы поплавок свободно перемещался в вертикальной плоскости.

Как заказать

Конденсатоотводчик 221/6 Ду40, фланцы Ру16.

Запасные части

Запасные части изображены сплошными линиями. Детали, изображенные пунктирными линиями, как запасные части не поставляются.

ПОСТАВЛЯЕМЫЕ ЗАПЧАСТИ	
Клапан и седло в сборе	**A, B, C**
(указать давление)	(2 шт.) **D**
Поплавок	**G**
Трубка	**J**
Прокладка крышки	(3 шт.) **K**
Комплект болтов и гаек крышки	½" - Ду15 - 6 шт. **L** ¾" - Ду20 - 8 шт. 1" - Ду25 - 10 шт. 1½" и 2", Ду40 и 50 - 12 шт.

Как заказать

Используйте наименование из таблицы и указывайте полный тип и размер конденсатоотводчика.

Пример: Клапан и седло для конденсатоотводчика 212/10.

Как заменить клапан и седло

Закройте вентили до и после конденсатоотводчика, отдайте гайки (L) и снимите крышку. Снимите поплавок с рычага (A). Выкрутите седло (B). Снимите пластину с направляющими (C), отдав два винта. Вверните новое седло. На резьбу нанесите уплотняющую смазку. Установите пластину (C), не закручивая винты до конца. Наденьте на направляющие новый клапан с поплавком и отцентруйте его. Затяните винты пластины.

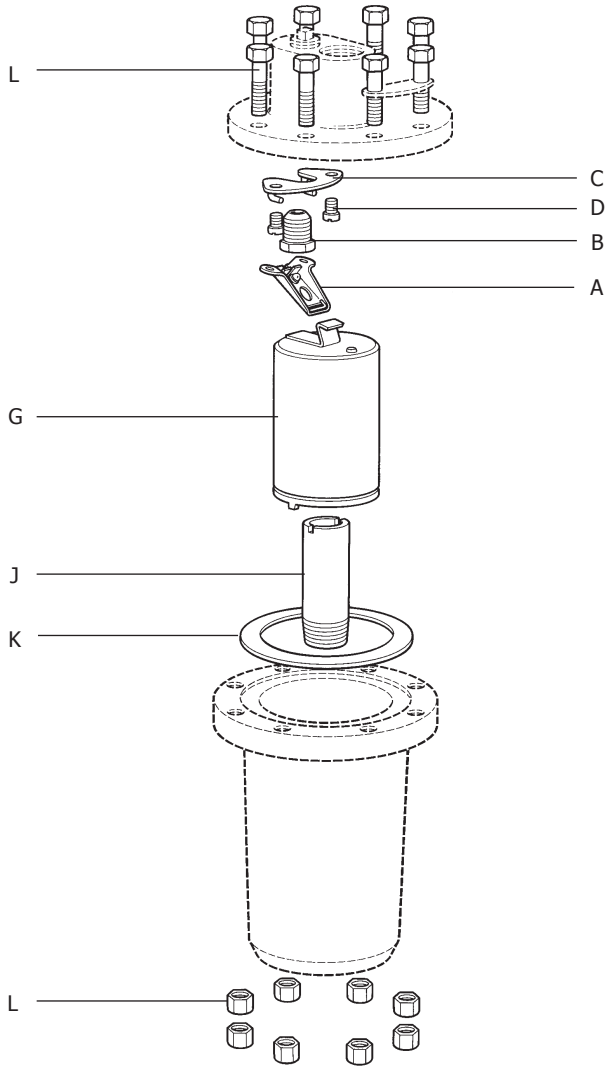

Рекомендуемые моменты затяжки

Болты и гайки крышки (L):

½" - 15	18-22 Нм
¾" - 20	16-20 Нм
1" - 25	24-28 Нм
1½" - 40	60-66 Нм
2" - 50	64-70 Нм

Седло (B):

½" - 15	½" A/F	50/55 Нм
¾" - 20	5/8 A/F	40/44 Нм
1" - 25	7/8 A/F	80/88 Нм
1½" - 40	1¼" A/F	175/190 Нм
2" - 50	1½" A/F	270-300 Нм