spirax sarco

TI-P110-01
ST Выпуск 3

Неразборные конденсатоотводчики SIB30 и SIB30H с поплавком типа "перевернутый стакан"

Описание

SIB30 и **SIB30H** неразборные конденсатоотводчики с поплавком типа "перевернутый стакан" из нержавеющей стали.

Ограничение применения (ISO 6552)

Корпус соответствует нормали	Ру50 (ANSI 300)
PMA - Максимальное допустимое давление	50 бари
TMA - Максимальная допустимая температура	400°C
Давление холодного гидроиспытания	75 бари

Рабочий диапазон

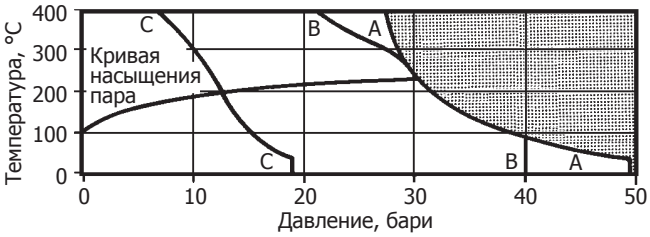

*PMO - Максимальное рабочее давление

Изделие **не должно** использоваться в данной области.

A - A - Резьба, под сварку, фланцы ANSI 300.
B - B - Фланцы Ру40
C - C - Фланцы ANSI 150

Ограничения перепада давления
ΔPMX — Макс. перепад давления на конденсатоотводчике

Конденсатоотводчик	ΔPMX бар
SIB 30/4	30
SIB 30/6	12
SIB 30 H/5	30
SIB 30 H/6	20
SIB 30 H/8	8,5
SIB 30 H/10	5

Размеры и соединения

½" и **¾**" Резьба BSP или NPT.
Ду15 и 20 Под сварку по BS 3799 Class 3000.
Ду15 и 20 Стандартные фланцы Ру40, ANSI 150 и 300.

Материалы

№Деталь	Материал	
1 Крышка	Нерж. сталь	ASTM A240 Gr 304
2 Корпус	Нерж. сталь	ASTM A314 Gr 304
Фланцы	Армированная углеродистая сталь	Mat No 1.0460 (C22.8)
3 Поплавок	Нерж. сталь	BS 1449 321 S12
4 Напр. пластина клапана	Нерж. сталь	BS 1449 321 S12
5 Седло клапана	Нерж. сталь	AISI 440B
6 Клапан	Нерж. сталь	AISI 440B
7 Рычаг клапана	Нерж. сталь	BS 1449 321 S12
8 Внутренняя труба	Нерж. сталь	BS 3605 304 S14

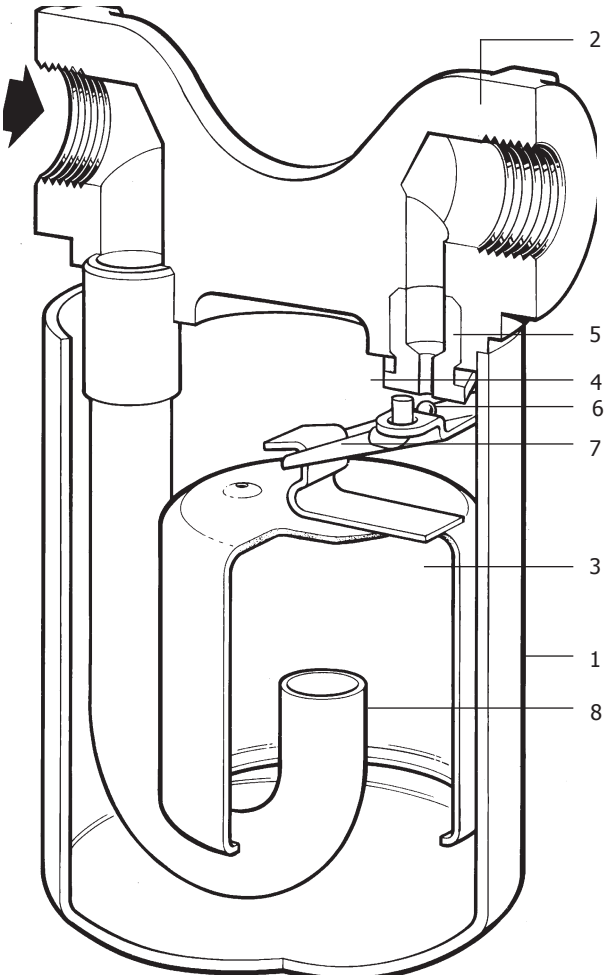

Как заказать

Неразборный конденсатоотводчик с поплавком типа "перевернутый стакан SIB 30/6, **½**", резьба BSP.

Примечание
Сварное соединение корпус/крышка соответствует стандарту BS 4870 (1981) и ASME раздел IX.

Размеры и вес (ориентировочные), в мм и кг

SIB30							Вес	
Ду		A	A1	B	C	D		
½"	15	110	150	76	124	143	1,5 кг	2,9 кг
¾"	20	110	150	76	124	143	1,5 кг	2,9 кг

SIB30H						Вес	
Ду	A	A1	B	C	D	Резьб./свар.	Фланц.
½"	15	110	150	76	159	177	1,75 кг	3,15 кг
¾"	20	110	150	76	159	177	1,75 кг	3,15 кг

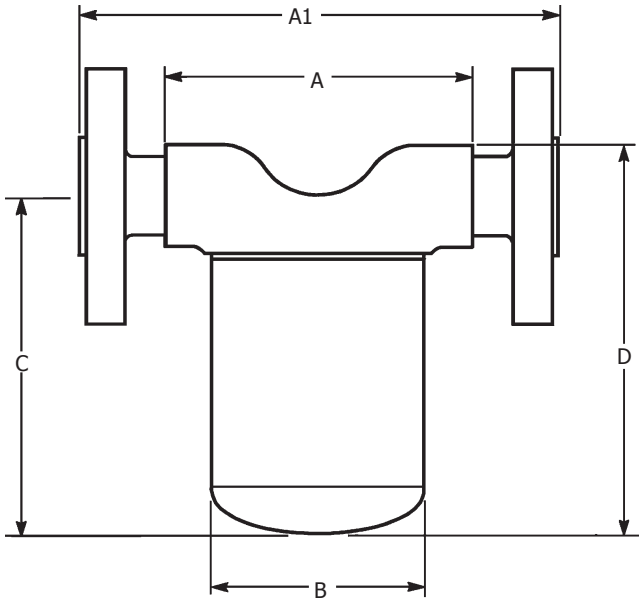

Монтаж

Устанавливать в горизонтальном трубопроводе, ниже точки дренажа. Для наилучшего режима работы убедитесь, что крышка направлена вертикально вниз.
При приваривании конденсатоотводчика к трубопроводу должна использоваться электродуговая сварка.
При монтаже на открытых участках необходимо рассмотреть вопрос теплоизоляции конденсатоотводчика.

Пропускная способность

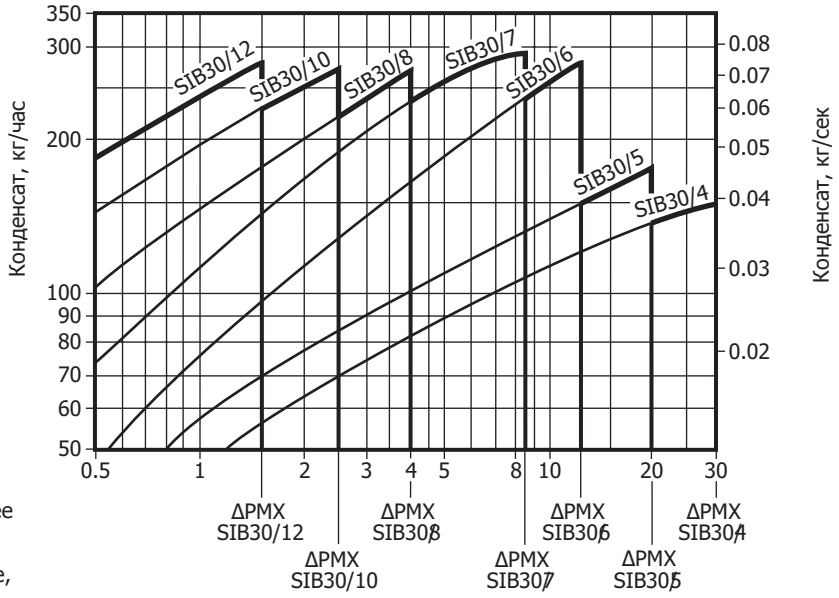

Перепад давления на конденсатоотводчике, (x 100=кПа)

Примечание:
Конденсатоотводчик выбирается для наиболее подходящего перепада рабочего давления, а не основываясь на нагрузке, т.е. при расходе 80 кг/час при перепаде 7 бар необходимо устанавливать SIB 30/6, а не SIB 30/4.

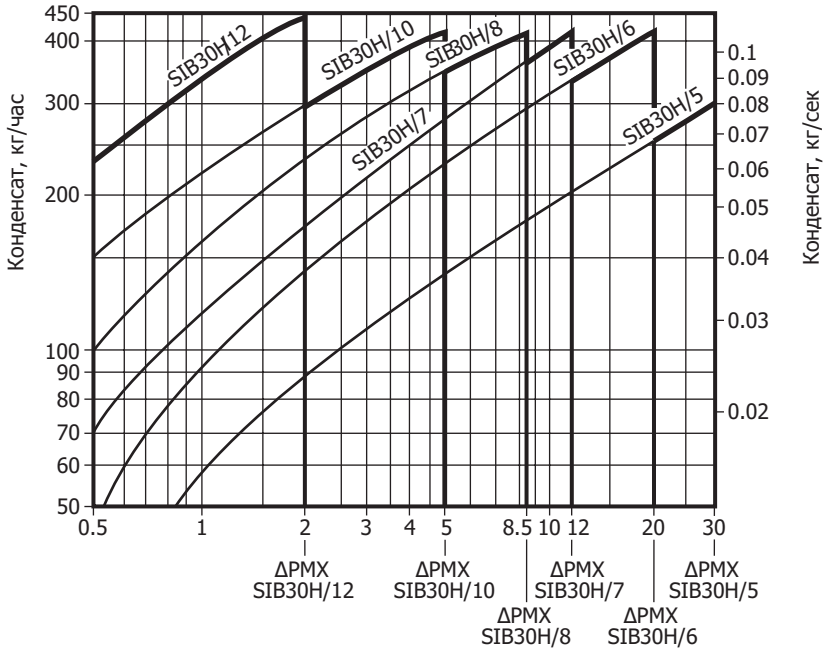

Перепад давления на конденсатоотводчике, (x 100=кПа)

5.9