spirax sarco

TI-P150-01
ST Выпуск 4

Конденсатоотводчик термодинамический TD120

Описание

Термодинамический конденсатоотводчик **TD120** рассчитан на высокие давления и выпускается следующих размеров: **½**", **¾**" и 1" в исполнении под сварку и с фланцами.
Обычно применяется для дренажа паропроводов с давлением до 250 бари.

Ограничение применения (ISO 6552)

Корпус соответствует нормали	Ру250
PMA - Максимальное допустимое давлене	250 бари
TMA - Максимальная допустимая температура	550°C
Давление холодного гидроиспытания	375 бари

Рабочий диапазон

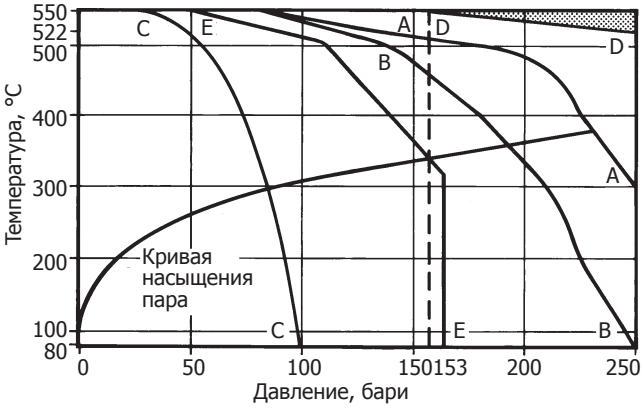

Изделие **не должно** использоваться в данной области

A - A Фланцы DIN 2549 Ру250
B - B Фланцы ANSI 1500
C - C Фланцы ANSI 600 и DIN2547 Ру100 (только Ду15)
D - D Под сварку
E - E Фланцы DIN 2548 Ру160 (только Ду15)

Если конденсатоотводчик работает на давлении свыше 170 бари, это может сказаться на сроке его службы.

Прим.: Минимальное давление пара для нормальной работы 8 бар
PMOB - Максимальное противодавление за за конденсатоотводчиком не должно превышать 50% от давления на входе.

Размеры и соединения

½", **¾**" и 1" Под сварку
½", **¾**" и 1" Под сварку по ANSI B16.11 Class 6000
Ду15 и Ду25 Стандартные фланцы Ру250
Ду15, Ду20 и Ду25 Стандартные фланцы ANSI 1500
Ду15 Фланцы Ру100, Ру160 и ANSI 600

Материалы

№	Деталь	Материал	
1	Корпус	Сплав стальной	ASTM A182 F22
2	Диск	Сталь	BS 4659 Gr BD2
3	Верхняя крышка	Сплав стальной	ASTM A182 F22
4	Сетка фильтра в сборе	Сталь нерж.	BS 970 304 S15/ Sintered stainless
5	Нижняя крышка	Сплав стальной	ASTM A182 F22
6	Седло	Сталь	BS 4659 Gr BD2
7	Прокладка крышки	Нерж. сталь с графитом	
8	Шпильки	Сталь	ASTM A193 Gr B16
	Гайки	Сталь	ASTM A194 Gr 4

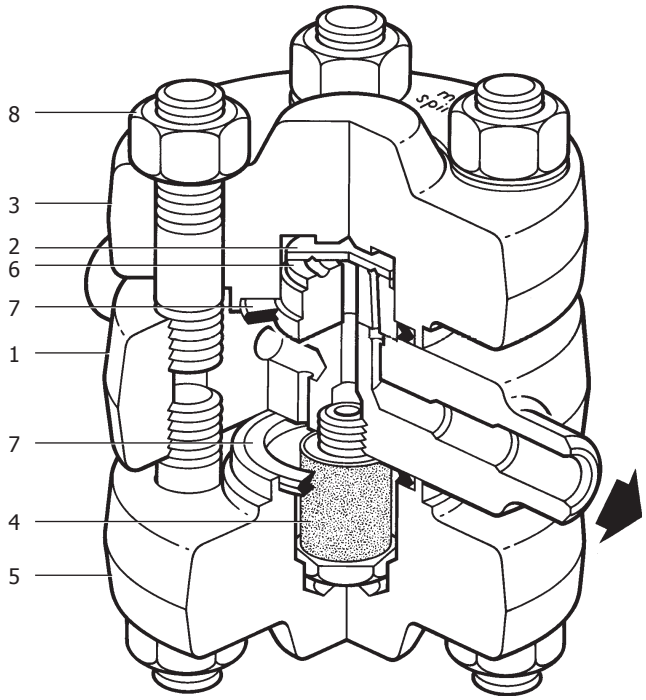

Пропускная способность

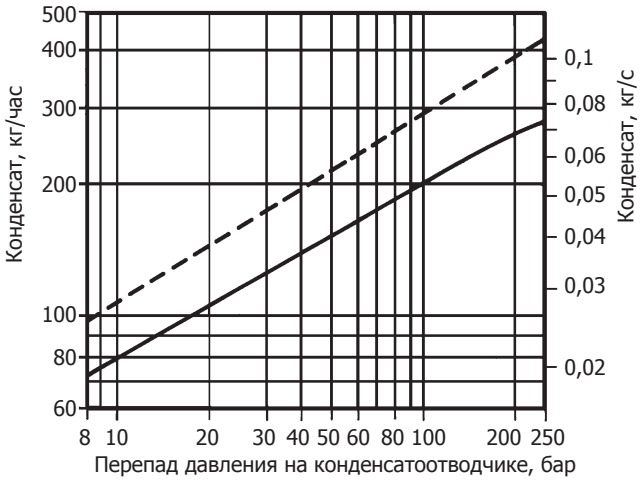

Горячий конденсат
Холодный конденсат

Как заказать

Конденсатоотводчик TD 120, **½**" с соединением под сварку.

Размеры и вес (ориентировочные), в мм и кг

Под сварку

Ду	A	B	B1	C	D	E	F	Вес
½"	78	158	156	55	55	78	117	10,5 кг
¾"	80	158	156	55	55	80	117	10,5 кг
1"	80	158	170	55	55	80	117	10,5 кг

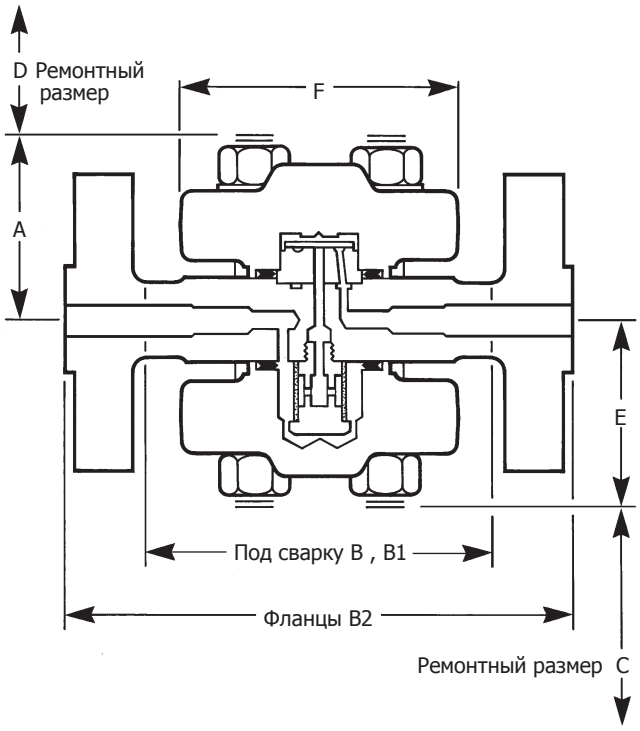

Фланцы Ру100, Ру160 и ANSI 600

Разм.	A	B2	C	D	E	F	Вес
Ду15	80	210	55	55	80	117	17,8 кг

Фланцы Ру250* и ANSI 1500

Разм.	A	B2	C	D	E	F	Вес
Ду15*	80	240	55	55	80	117	17,8 кг
Ду20	80	240	55	55	80	117	18,7 кг
Ду25*	80	260	55	55	80	117	21,7 кг

Монтаж

Монтировать на горизонтальном трубопроводе идентификационной табличкой вверх. После 24 часов работы подтянуть гайки крышек.

Запасные части

Запасные части изображены сплошными линиями. Детали, изображенные пунктирными линиями, как запасные части не поставляются.

Поставляемые запчасти

Ремкомплект	**2, 7 (2 шт.), 4**
Сетка фильтра	**4, 7**
Прокладки крышек	**7 (2 шт.)**
Набор шпилек и гаек	**8 (8 шт.)**

Как заказать

Используйте наименование из таблицы и указывайте тип и размер конденсатоотводчика.

Пример: Ремкомплект для конденсатоотводчика TD120 ½".

Ремонт

До проведения любых ремонтных работ конденсатоотводчик необходимо изолировать от линий подачи и возврата. Нормализовать давление до атмосферного. Дать конденсатоотводчику остыть.

Как заменить диск

Для замены внутренних частей необходимо снять обе крышки. После этого снимите диск и установите новый.
При сборке используйте только новые прокладки.

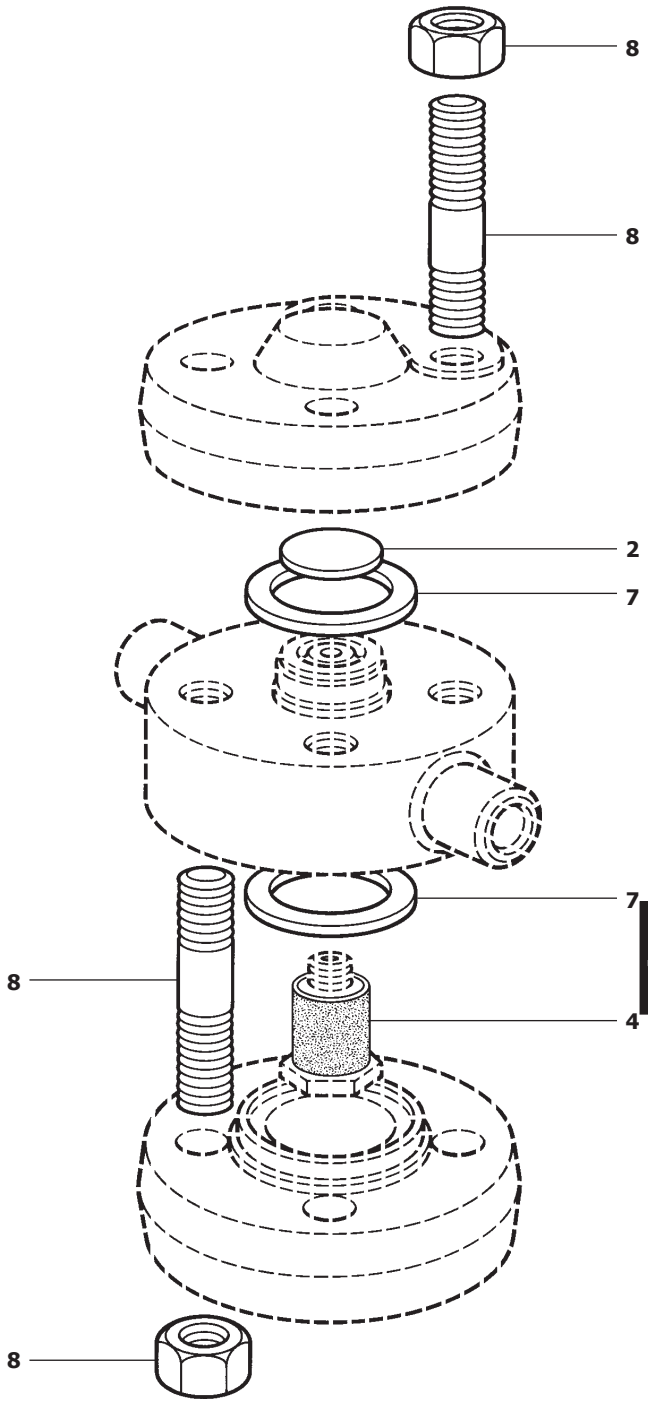

Очистка сетки фильтра

Для снятия сетки фильтра отдайте нижние гайки и снимите нижнюю крышку. При сборке используйте новую прокладку.

Как заменить шпильки

Выкрутите старые шпильки. Закрутите новые. Используйте графитовую смазку.

Рекомендуемые закручивающие усилия

Деталь	мм	или	Нм
4	22		25 - 35
8 Гайка	23	M16	160 - 180
8 Шпилька		M16	85 - 90