spirax sarco

TI-P614-01
ST Выпуск 2

Термодинамический конденсатоотводчик ITD32 со встроенным датчиком Spiratec

Описание

Ремонтопригодный термодинамический конденсатоотводчик **ITD32** поставляется со следующими встроенными датчиками системы Spiratec:
WLS1 - комбинированный датчик проводимости и температуры для определения поломки конденсатоотводчиков в открытом и закрытом положении;
SS1 - датчик проводимости для определения поломки конденсатоотводчиков в открытом положении.
Для повышения коррозионной стойкости корпуса его наружные поверхности имеют электролизное никелевое покрытие (ЭНП). В некоторых случаях для сброса воздуха устанавливается специальный воздухосбрасывающий диск. Эта версия обозначается дополнительной буквой А, например: ITD32LA и ITD32HA.

Могут поставляться следующие опции:
ITD32L - со встр. датчиком, пониженная проп. способность.
ITD32H - о встр. датчиком, повышенная проп. способность.
ITD32LA- со встроенным датчиком, с воздухосбрасывающим диском, пониженная пропускная способность.
ITD32HA - со встроенным датчиком, с воздухосбрасывающим диском, повышенная пропускная способность.

Размеры и соединения

ITD32L и ITD32LA ½" и **¾**" резьба BSP или NPT.
ITD32H и ITD32HA ½" резьба BSP или NPT.

Ограничение применения (ISO 6552)

Корпус соответствует нормали	Pу63
PMA - Максимальное допустимое давление	63 бари
TMA - Максимальная допустимая температура	400°C
PMO - Максимальное рабочее давление	32 бари
TMO - Максимальная рабочая температура	240°C
Давление холодного гидроиспытания	95 бари

Рабочий диапазон

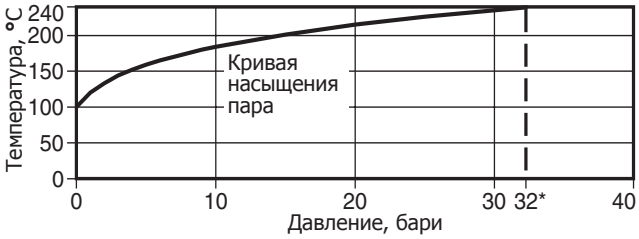

*PMO - Максимальное рабочее давление 32 бари.
ΔPMX - Минимальный перепад давления на конденсатоотводчике должен быть 0,25 бар для ITD32L и H и 0,8 бар для ITD32LA и HA.
PMOB - Максимальное обратное рабочее давление - 80% от давления на входе.

Пропускная способность (в соотв. с ISO 7842)

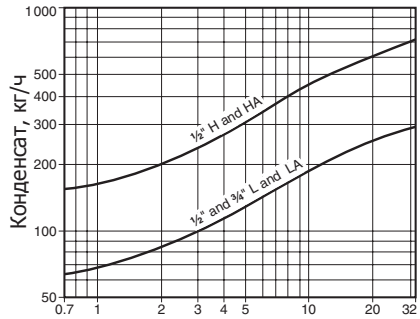

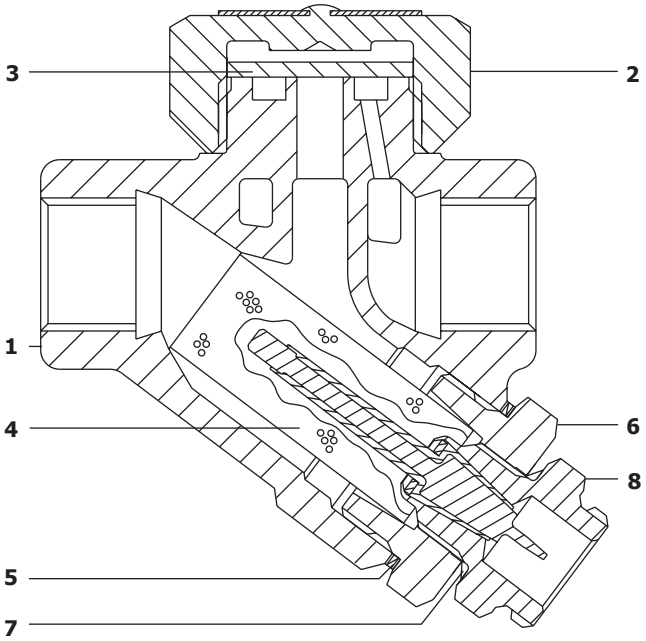

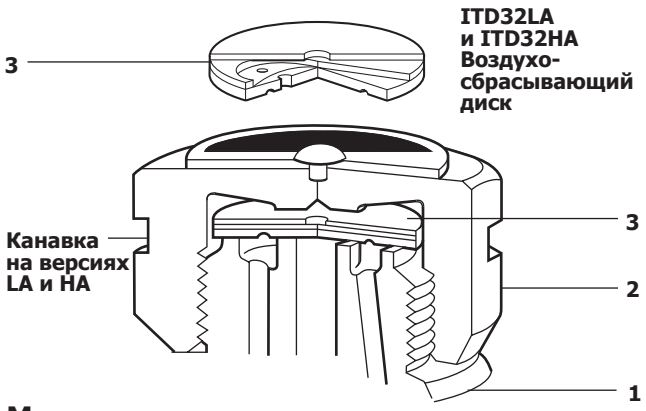

Материалы

№	Деталь	Материал	
1	Корпус	Сталь нерж. (С никелиевым покр.)	ASTM A743 Gr. CA40F
2	Крышка	Сталь нерж.	BS 970 416 S37
3	Диск	Сталь нерж.	BS 1449 420 S45
4	Экран фильтра	Сталь нерж.	BS 1449 304 S16
5	Прокладка адаптора	Сталь нерж.	BS 1449 304 S16
6	Адаптер	Сталь нерж.	BS 970 416 S37
7	Прокладка датчика	Сталь нерж.	BS 1449 304 S16
8	Датчик	Сталь нерж.	BS 1449 304 S16
9	Заглушка (не показ.)	Сталь	
10	Защитный колпачок	Алюминий	

Прим.: Деталь 10 (покзана на сл. странице) поставляется как опция.

Размеры и вес (ориентировочные) в мм и кг

Размер	A	B	C	C1	D	E	E1	F	Вес
½" L и LA	78	57	41	52	59	20	38	90	0,80
½" H и HA	78	57	41	57	59	41	38	90	0,85
¾" L и LA	90	57	44	52	65	20	38	105	1,00

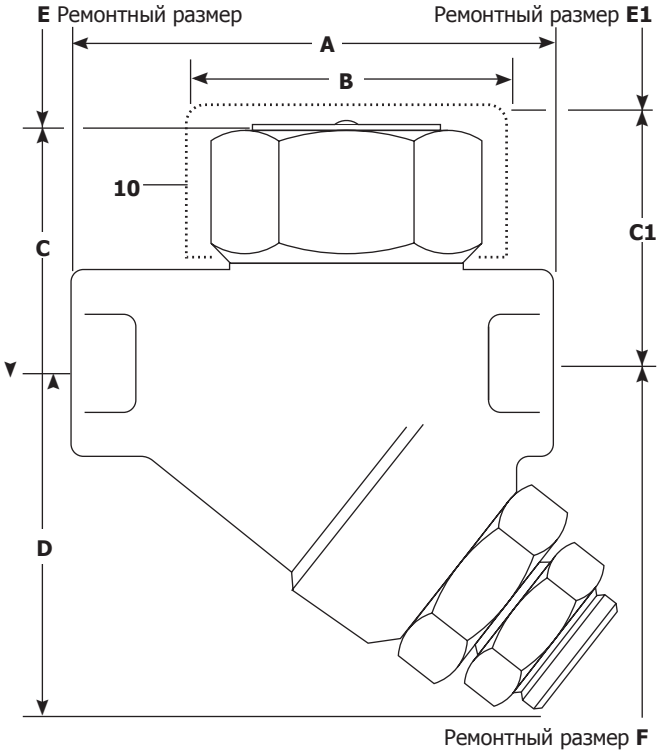

Монтаж

Конденсатоотводчик должен быть смонтирован на горизонтальном трубопроводе. До и после конденсатоотводчика желательно установить запорные вентили для обслуживания и ремонта. Перед установкой конденсатоотводчика удалите все защитные заглушки, кроме заглушки на месте датчика. Запорные вентили открывайте медленно, проверяя систему на протечки.

Примечание: Конденсатоотводчик поставляется со вставленной заглушкой вместо датчика. Датчик поставляется отдельно. Рекомендуется запустить конденсатоотводчик с заглушкой, а датчик установить не ранее 24 часов с момента начала работы конденсатоотводчика. Это позволит не засорить датчик при запуске новой системы. Перед установкой датчика конденсатоотводчик должен быть изолирован с помощью вентилей и давление должно быть сброшено до нуля. Дайте конденсатоотводчику остыть.

Обслуживание

Обслуживание может проводится без демонтажа конденсатоотводчика с трубопровода. Всегда используйте новые прокладки. Используйте соответствующий инструмент. После ремонта открывайте запорные вентили медленно, проверяя систему на протечки. См. IM-F01-30.

Примечание: Рекомендуется периодически выкручивать датчик для очистки изолятора от грязи и накипи. Любые повреждения или эрозия изолятора говорят о необходимости замены датчика. Частота проверок зависит от количества и качества конденсата и определяется опытным путем в каждом конкретном случае.

Как заказать

Пример: Конденсатоотводчик ITD32L **½**", резьба BSP, со встроенным датчиком WLSI (или датчиком SSI). Датчик может использоваться со следующим сопутствующим оборудованием:
R1 - блок дистанционного контроля (на 1 к/о),
R12 - блок дистанционного контроля (на 12 к/о),
Type 30 - портативный индикатор,
R16C - монитор (на 16 точек).

Запасные части

Поставляемые запасные части указаны в таблице ниже. Другие детали в качестве запасных частей не поставляются.

Поставляемые запчасти	
Диск (3 шт.) для ITD32L или ITD32H	**3**
Диск и экран фильтра для ITD32LA или ITD32HA	**3, 4, 5**
Экран фильтра и прокладка для ITD32L или ITD32H	**4, 5**
Прокладка адаптера (3 шт.)	**5**
Датчик и прокладка датчика	**7, 8**
Защитный колпачок	**10**

Как заказать
При заказе всегда используйте наименования из столбца "Поставляемые запчасти", а также указывайте размер и тип конденсатоотводчика.
Пример: Диск и экран фильтра для конденсатоотводчика ITD32LA **½**".

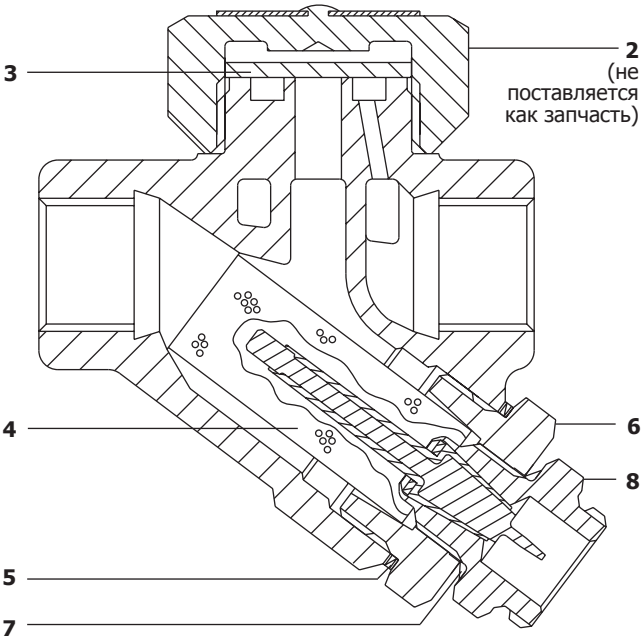

Рекомендуемые усилия затяжки

Деталь			или мм	Нм
2	ITD32L и LA	36		135 - 150
	ITD32H и HA	41		135 - 150
6		32	M28	170 - 190
8		24		50 - 55