spirax sarco

TI-P180-03
ST Выпуск 5

Конденсатоотводчик BTS7

Описание

Конденсатоотводчик **BTS7** является конденсатоотводчиком уравновешенным по давлению и предназначен для использования в "чистых" и апирогенных паровых системах. Применения включают стерильные барьеры и CIP/SIP системы. Конденсатоотводчик полностью изготовлен из нержавеющей стали марки 316L и имеет самодренирующуюся конструкцию.

Опции

Электрополировка внутренних поверхностей до 0,4 мкм (16 Ra).
Постоянная протечка.
Специальные соединения.

Стандарты

BT6 полностью соответствует требованиям ASME BPE. также конденсатоотводчик соответстует European Pressure Equipment Directive 97/23/EC.
Все смачиваемые поверхности изготовлены из материалов, имеющих одобрение FDA/3-A.

Размеры и соединения

¼", **½**", **¾**", 1" резьба BSP или NPT.
¼", **½**", **¾**", 1" OD x 16 swg (0,065") тонкостенная трубка под сварку.

DIN 11850 (Серия 1) концы под сварку
12 мм O/D x 1,0 мм тонкостенная трубка под сварку (Ду10)
18 мм O/D x 1,0 мм тонкостенная трубка под сварку (Ду15)

ISO 1127 (Серия 1) концы под сварку
13,5 мм O/D x 1,6 мм тонкостенная трубка под сварку (Ду8)
17,2 мм O/D x 1,6 мм тонкостенная трубка под сварку (Ду10)
21,3 мм O/D x 1,6 мм тонкостенная трубка под сварку (Ду15)

Рабочий диапазон

Использование в данной области может привести к поломке внутренних деталей.

Корпус соответствует нормали	Ру7
PMA Максимальное допустимое давление	7 бари при 170°C
TMA Максимальная допустимая температура	170°C при 7 бари
Минимальная допустимая температура	-10°C
PMO Максимальное рабочее давление при работе на насыщенном паре	7 бари
TMO Максимальная рабочая температура	170°C
Минимальная рабочая температура	0°C
Давление холодного гидроиспытания	10,5 бари

Материалы

№	Деталь	Материал	
1	Корпус	Сталь нерж.	AISI 316L(1.4404)
2	Капсула	Сталь нерж.	AISI 316L(1.4404)

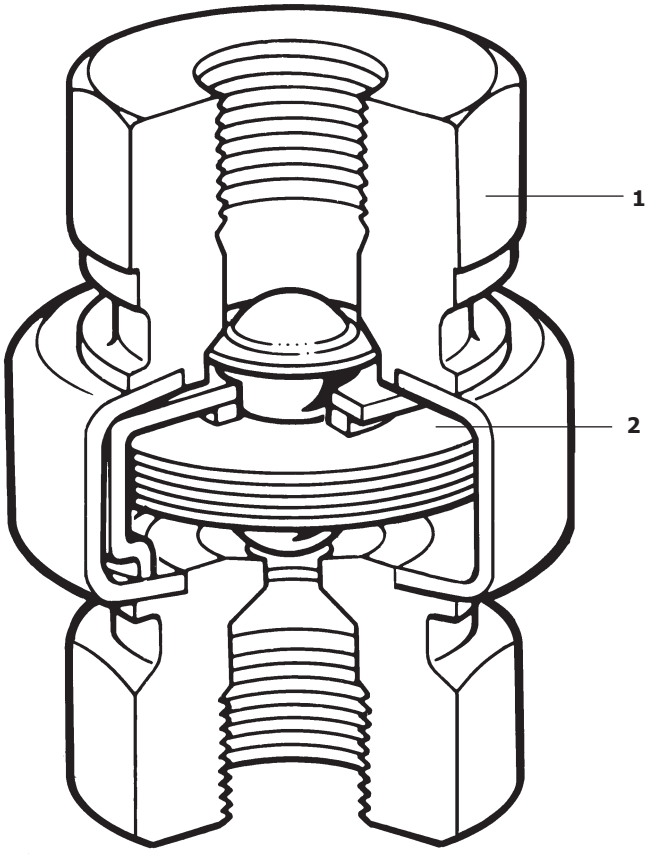

BTS7
с резьбовым соединением

Пропускная способность

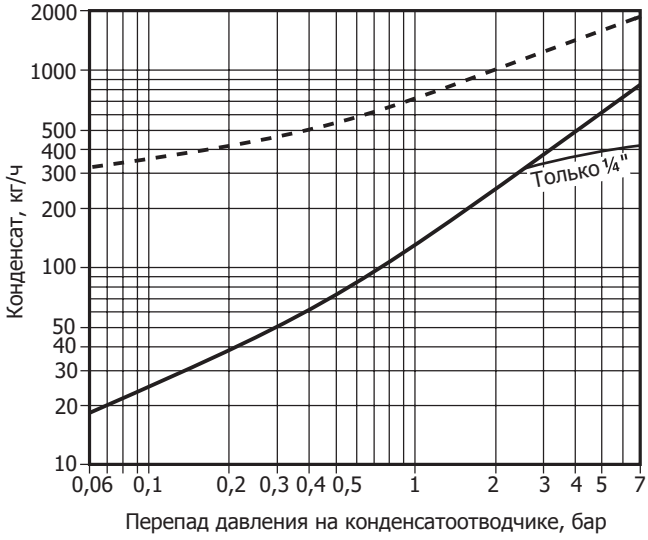

Холодная вода - - - - - - - Горячая вода ———

Размеры и вес (ориентировочные), в мм и кг

BTS7

Размер	A	B	C	D	Вес	
		Сварка		Резьб.	Сварка	Резьба
¼"	40	—	—	58	—	0,53
½"	40	106	40	74	0,44	0,49
¾"	40	106	40	81	0,51	0,60
1"	40	106	40	95	0,60	0,73
Ду8	40	106	40	—	0,35	—
Ду10	40	106	40	—	0,35	—
Ду15	40	106	40	—	0,42	—

*Ду8 только с концами по ISO1127

С концами под сварку

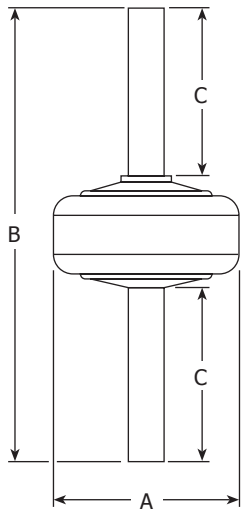

Резьбовой

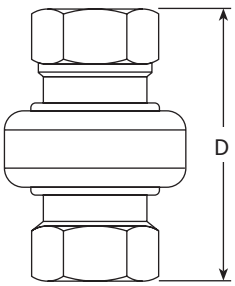

Информация о безопасности, монтаже, обслуживании

Полная информация находится в Инструкции по монтажу и эксплуатации (IM-P180-05), поставляемой с каждым изделием.

Замечания по монтажу

Конденсатоотводчик должен устанавливаться на вертикальном трубопроводе при движении конденсата сверху вниз для самодренирования. На корпусе имеется стрелка, указывающая направление потока.

Не используйте конденсатоотводчик на перегретом паре. Возможно повреждение капсулы.