spirax sarco

TI-P180-11
ST Выпуск 8

Конденсатоотводчик BTM7

Описание

Конденсатоотводчик **BTM7** является конденсатоотводчиком уравновешенным по давлению и предназначен для использо-вания в "чистых" и апирогенных паровых системах. Применения включают стерильные барьеры и CIP/SIP системы. Конден-сатоотводчик полностью изготовлен из нержавеющей стали марки 316L и имеет самодренирующуюся конструкцию.

Опции - Свяжитесь со Spirax Sarco для получения дополнительной информации

Потсоянная протечка, гарантирующая дренаж при поломке	Специальные соединения.

Там где возможен контакт с молочной кислотой рекомендуется использование уплотнения из материала FEP (по спецзаказу).

Стандарты
BTM7 спроектирован с соответсствии с ребованиями ASME BPE. Также конденсатоотводчик соответствует European Pressure Equipment Directive 97/23/EC.
Все смачиваемые поверхности изготовлены из материалов, имеющих одобрение FDA/3-A.
Стандартное уплотнительное кольцо изготовлено из серго Vitona, соответствующего требованиям FDA CFR глава 21, параграф 17 раздел 2600 и 3A's санитарного стандарта 20-22.
По спецзаказу может поставляться конденсатоотводчик с уплотнительным кольцом из силикона FEP, соответствующего требованиям USP Class VI.

Размеры и соединения

¼", **½**", **¾**", 1" Резьба BSP или NPT.
½", **½**", 1" O/D x 16 swg (0,065") тонкостенная трубка под сварку.
½", ¾", 1" Санитарное быстросъемное соединение.

Концы под сварку стык по DIN 11850 (Series 1)
12 мм O/D x 1,0 мм тонкостенная трубка под сварку (Ду10-D)
18 mm O/D x 1,0 тонкостенная трубка под сварку (Ду15-D)

Концы под сварку стык по ISO 1127 (Series 1)
13,5 мм O/D x 1,6 мм тонкостенная трубка под сварку (Ду8-I)
17,2 мм O/D x 1,6 мм тонкостенная трубка под сварку (Ду10-I)
21,3 мм O/D x 1,6 мм тонкостенная трубка под сварку (Ду15-I)

Прим.: По спецзаказу возможна поставка конденсатоотводчи-ков с другими соединениями.

Рабочий диапазон

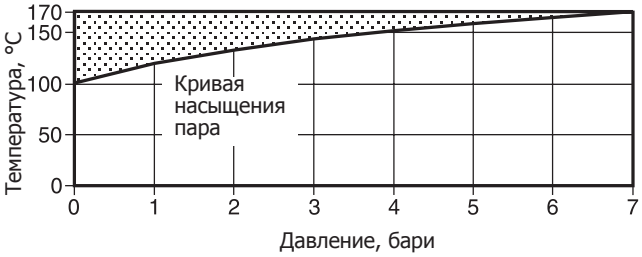

Использование в данной области может привести к поломке внутренних деталей.

Корпус соответствует нормали		Ру7
PMA	Максимальное допустимое давление	7 бари при 170°C
TMA	Максимальная допустимая температура	170°C при 7 бари
Минимальная допустимая температура		-10°C
PMO	Максимальное рабочее давление при работе на насыщенном паре	7 бари
TMO	Максимальная рабочая температура	170°C
Минимальная рабочая температура		0°C
Давление холодного гидроиспытания		10,5 бари

BTM7
С соединением под сварку

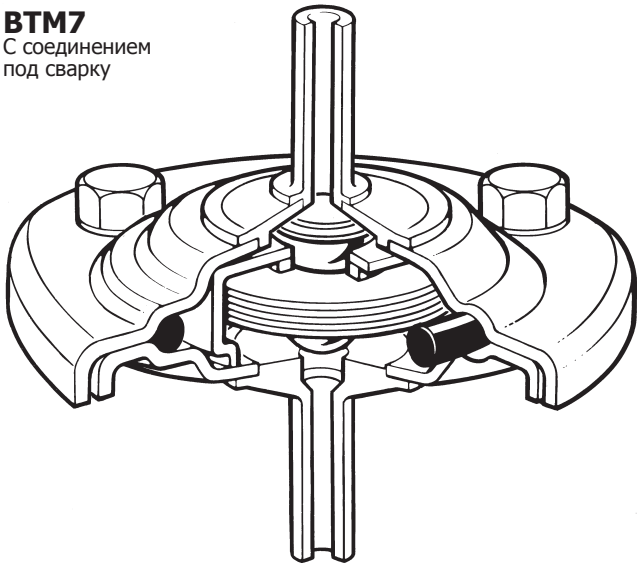

BTM7
С санитарным быстросъемным соединением

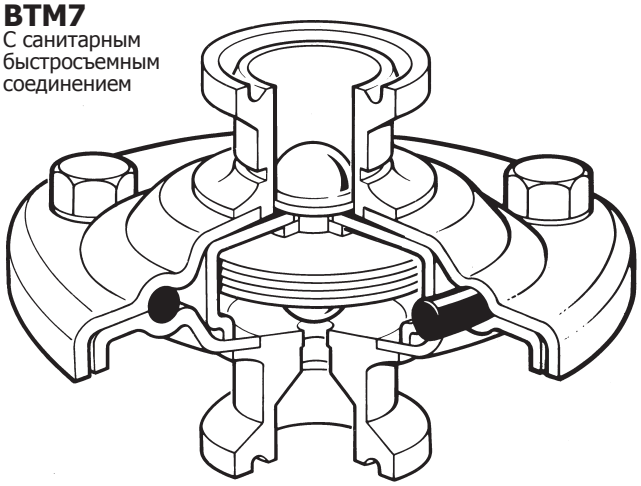

BTM7
С соединением
под сварку

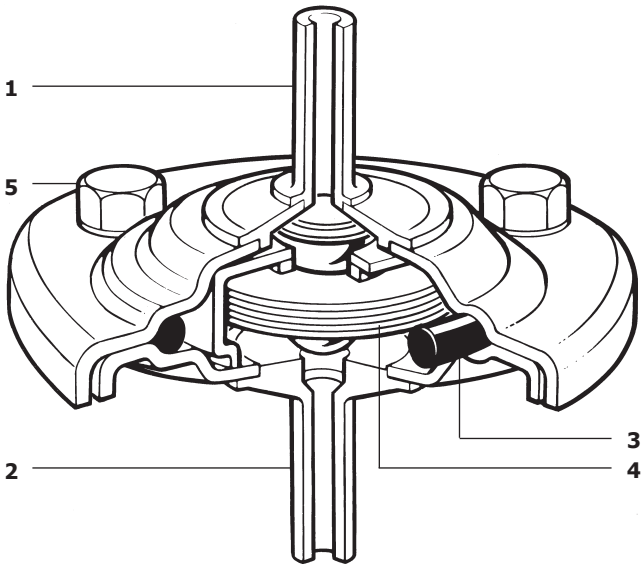

BTM7
С санитарным
быстросъемным
соединением

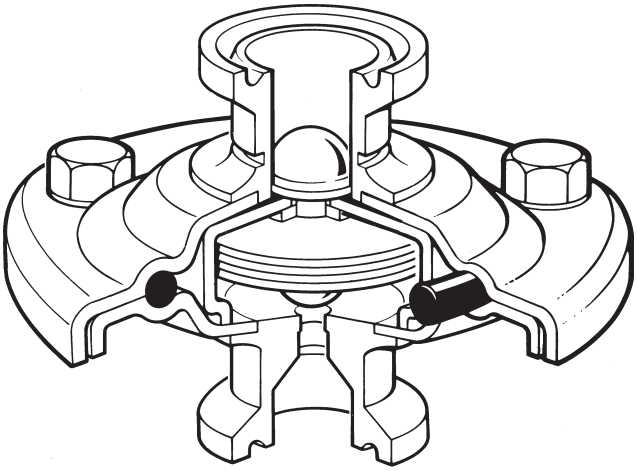

Материалы

№	Деталь	Материал	
1	Корпус (вход)	Stainless steel	AISI 316L (1.4404)
2	Корпус (выход)	Stainless steel	AISI 316L (1.4404)
3	'O'-образное оплотнение	Стандарт - серый Viton	
		Опция - силикон FEP	
4	Капсула	Сталь нерж.	AISI 316L (1.4404)
5	Болты и гайки	Сталь нерж.	BS 6105 Gr. A4 80
	Шайбы	Сталь нерж.	

Размеры и вес (ориентировочные), в мм и кг

Ду	A	B Трубка по св.	C	D Резьба	E Резьба	F Санитарное	Вес Трубка	Вес Резьба	Вес Санитарное
¼"	70	-	-	27	58	-	-	0,53	-
½"	70	106	40	27	74	49	0,62	0,66	0,62
¾"	70	106	40	32	81	49	0,68	0,77	0,62
1"	70	106	40	41	95	53	0,77	0,90	0,90
Ду8*	70	106	40	-	-	-	0,53	-	-
Ду10	70	106	40	-	-	-	0,53	-	-
Ду15	70	106	40	-	-	-	0,62	-	-

*Ду8 поставляется только с соединением ISO 1127.

Тонкостенная трубка под сварку

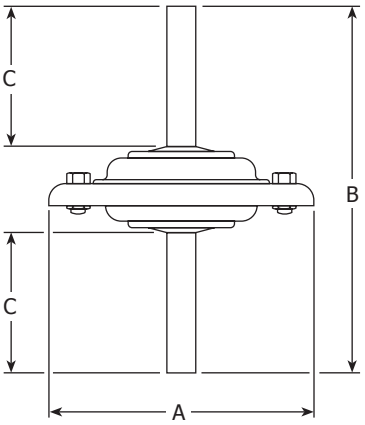

Санитарное быстросъемное соединение

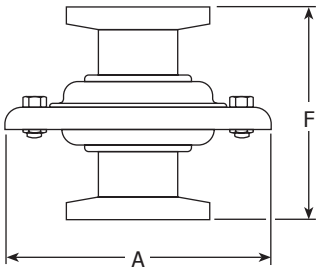

Резьба

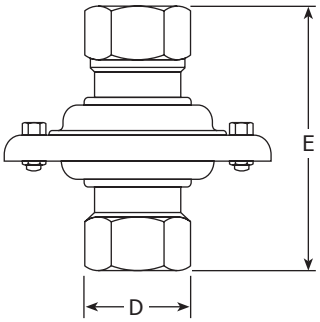

Пропускная способность

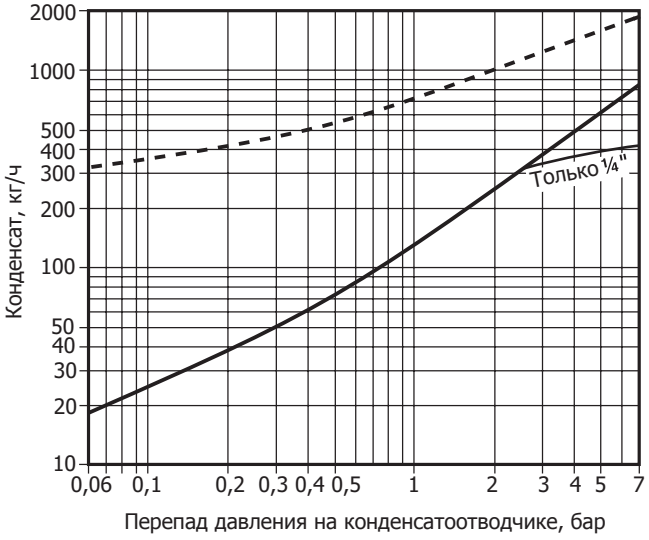

Холодная вода - - - - - - - Горячая вода ———

Информация о безопасности, монтаже, обслуживании

Полная информация находится в Инструкции по монтажу и эксплуатации (IM-P180-05), поставляемой с каждым изделием.

Замечания по монтажу

Конденсатоотводчик должен устанавливаться на вертикальном трубопроводе при движении конденсата сверху вниз для самодренирования. На корпусе имеется стрелка, указывающая направление потока.

Не используйте конденсатоотводчик на перегретом паре. Возможно повреждение капсулы.

Запасные части

Поставляемые запасные части изображены сплошными линиями. Детали, нарисованные пунктиром, не поставляются как запасные части.

Поставляемые запчасти

Капсула		4
'O'-обр.	Серый Viton (3 шт.)	3
уплотн.	Силикон FEP (3 шт.)	3
Корпус с седлом (выход) - укажите соединения		2

Как заказать

При заказе запасных частей используйте описание из таблицы "Поставляемые запчасти" и указвыайте размер и тип конденсатоотводчика.

Пример: Капсула в сборе для к/о BTM7, ½".

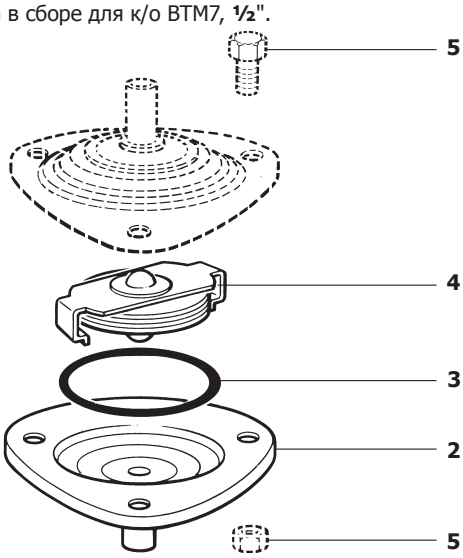

Рекомендуемые усилия затяжки

Деталь		или мм		Нм
5	Болты и гайки	8 A/F	M5	3-4