spirax sarco

TI-P401-25
АВ Выпуск 2

Головка деаэрационная типа DH

- **Простое решение вопроса деаэрации питательной воды для котла при атмосферном давлении**
- **Смешивает горячий и холодный входящие потоки**
- **Высвобождает кислород и другие газы**
- **Изготовлена из долговечной нержавеющей стали, не требует особого ухода**
- **Легко устанавливается**

Описание

Деаэрационная головка конденсата вторичного пара производства Спиракс Сарко предназначена для смешения входящих в деаэратор котла потоков холодной химводоподготовленной воды, возвращаемого конденсата и вторичного пара. Смешивание достигается путем направления нижнего потока через линейное приспособление внутри устройства. Это приводит к высвобождению растворенных газов из холодной воды, которые выводятся в атмосферу. Входное отверстие для холодной воды оснащено распределительной решеткой, которая рассеивает поток, увеличивая площадь его поверхности, что способствует процессу смешения с конденсатом и вторичным паром.
Головка деаэратора состоит из трех частей:
- Смеситель, который прикручивается болтами к верхней стенке деаэратора и поставляется в комплекте с соединениями по спецификации заказчика для потоков холодной воды, возвращаемого конденсата и вторичного пара из продувки.
- Иммерсионная (погруженная) трубка, которая доставляет смешанные жидкости в деаэратор и имеет целостный листовой фланец, устанавливаемый между деаэратором и фланцем смесителя.
Иммерсионные трубки описываются в справочнике отдельно.
- Прокладки. Необходимы две прокладки: по одной с каждой стороны фланца иммерсионной трубки. Прокладки заказываются отдельно.

Ограничение применения

Номинальное давление Ру2,5.
Пригодна для насыщенного пара 1 бари, 120°С.
Только смеситель гидравлические испытания давлением 2 бари.

Таблица выбора

Общ. объем генерации пара (кг/ч)	Смеситель Ду	Глубина резервуара 1250	1500	2000	2500
		Смеситель MU/ Иммерс. трубка - IT			
5000	150	MU 150 IT-950	MU 150 IT-1200	MU 150 IT-1600	MU 150 IT-2100
10000	200	MU 200 IT-950	MU 200 IT-1200	MU 200 IT-1600	MU 200 IT-2100
20000	250	MU 250 IT-950	MU 250 IT-1200	MU 250 IT-1600	MU 250 IT-2100
30000	300	MU 300 IT-950	MU 300 IT-1200	MU 300 IT-1600	MU 300 IT-2100
50000	400	MU 400 IT-950	MU 400 IT-1200	MU 400 IT-1600	MU 400 IT-2100

Выпускаемые типы

Смеситель выпускается в пяти номинальных диаметрах (Ду150, 200, 250, 300, 400) с фланцами Ру 16 или ANSI 150.
Иммерсионные трубки изготавливаются с диаметрами, соответствующими диаметрам головки деаэратора и длиной 950, 1200, 1600 и 2100 мм в соответствии с метрическими резервуарами ТМ.
Поскольку каждая деаэрационная головка изготавливается в соответствии со специфическими требованиями каждой котельной, мы рекомендуем обращаться к инженеру местного представительства фирмы Spirax Sarco для обсуждения ваших потребностей и составления спецификации соединений.

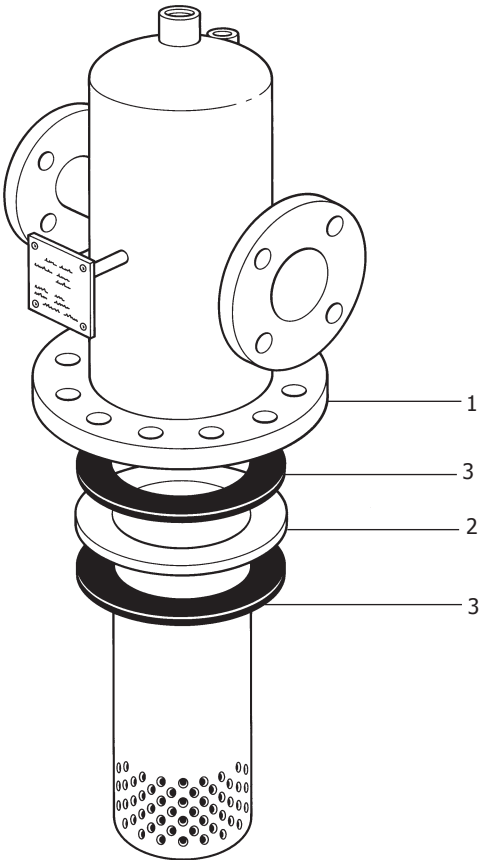

Комплектующие головки

№	Количество	Описание	Материал
1	1	Смеситель	Аустен.нерж. сталь
2	1	Иммерс. трубка	Аустен.нерж. сталь
3	2	Прокладка	Силиконов. резина

Применение

Деаэрационные головки Спиракс Сарко предназначены применения в атмосферных деаэраторах. Каждая головка оснащена соединением для воздушника и сопла, распыляющего циркулирующую питательную воду. Воздушник служит для немедленного отвода высвобожденных газов (соединение должно также включать вакуумный прерыватель). О системах, распыляющих питательную воду (RFS) смотрите более подробно в другом разделе каталога.

Размеры (ориентировочные), в мм

Смеситель

Тип	A	B	Вес
MU150_	175	484	30 кг
MU200_	200	522	50 кг
MU250_	220	557	65 кг
MU300_	250	617	90 кг
MU400_	290	680	125 кг

Более подробно об иммерсионных трубках и прокладках смотрите в других разделах.

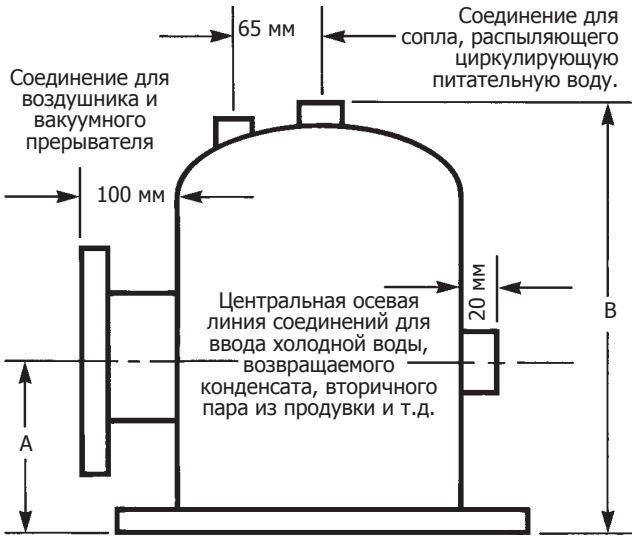

Как заказать

Атмосферная деаэрационная головка из аустенитной нержавеющей стали, состоящая из смесителя, иммерсионной трубки и двух прокладок. Номинальные диаметры Ду 150/200/250/300/400. Фланцы Ру 16 или ANSI 300.