spirax sarco

TI-P402-68
АВ Выпуск 1

Симулятор датчика уровня APS 1

- **Удобное диагностическое средство для систем контроля и сигнализации уровня и продувок котлов**
- **Совместим со всеми датчиками и контроллерами TDS/уровня**
- **Нет необходимости разжигать котел или изменять уровни воды**
- **Удобен в эксплуатации**

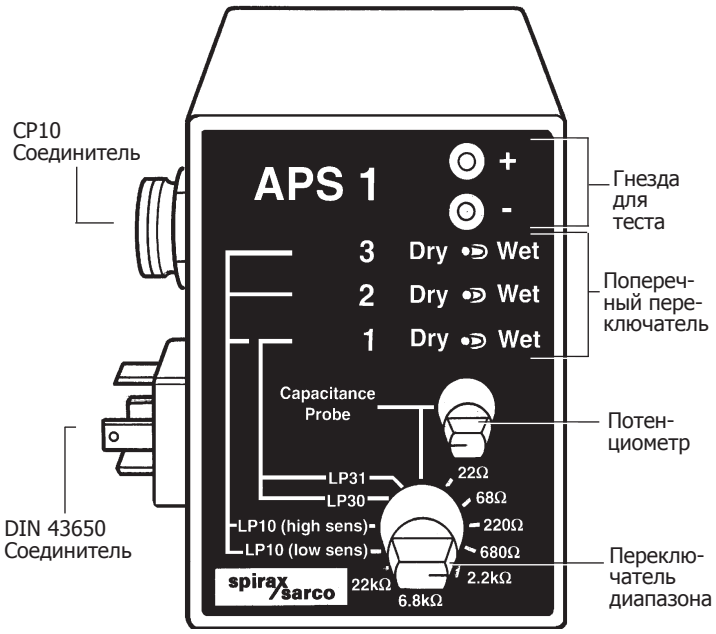

Описание

Симулятор датчика APS1 используется вместо датчика уровня или проводимости для проверки исправной работы контроллеров Спиракс Сарко. Он также может использоваться для проверки неполадок соединения проводки и датчика. Он присоединяется к проводке датчика уровня или проводимости, при этом не нужно зажигать котел или изменять уровень воды, используется быстро и легко.
APS1 имеет переключаемые установки, соответствующие всем типам и диапазонам датчиков Спиракс Сарко.
Потенциометр обеспечивает поступление диапазона входных сигналом в регулятор емкостного типа, а 4 мм тестовые муфты применяются для соединения с мультиметром, используемым для проверки напряжения при симуляции датчика емкостного типа.
Переключатели позволяют симулировать влажную или сухую (высокое или низкое сопротивление) проводимость, используемые в датчиках, а встроенные резисторы - представлять различный диапазон проводимости.
APS1 получает питание от контроллера при тесте, поэтому не требует батареек или внешнего источника питания.
Прибор имеет два параллельных входа. Один для соединения PT1, 2 или 3, а другой - соединение DIN 43650, которое используется в датчиках проводимости и емкостного типа.
Полная инструкция по эксплуатации поставляется с каждым прибором.

Ограничение применения

Максимальная внешняя температура	55°C
Исполнение	IP 40

Технические данные

Установки датчика проводимости	22 Ом, 68 Ом, 220 Ом, 680 Ом, 2,2 Ом, 6,8 Ом, 22 Ом
Установки датчика уровня	
LP 31	6,8 Ом/15 Ом
LP 30	6,8 Ом/15 Ом
LP 10/EL 9 (Высокая чувств.)	68 Ом/150 Ом
LP 10/EL 9 (Низкая чувств.)	6,8 Ом/15 Ом
Диапазон датчика емкостного типа выход напряжения	0 - 10 В

Размеры (ориентировочные) в мм

Вес 450 г

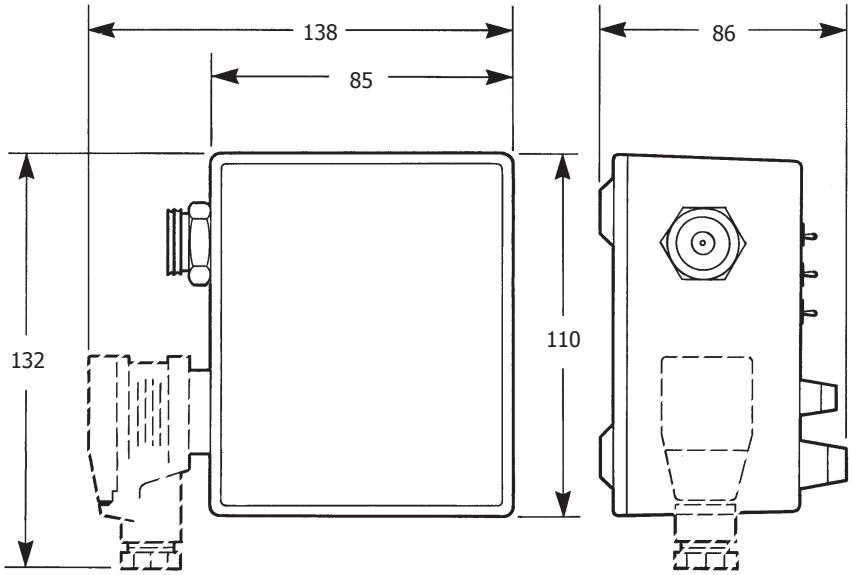

Материалы

Корпус	Литой алюминий
Покрытие	Нейлон (серый)

Как заказать

Симулятор датчика APS1.