spirax sarco

TI-P402-73
АВ Выпуск 3

Контроллер уровня LC2200

- **Контроллер уровня для клапанов с электроприводом.**
- **Трехуровневый волновой фильтр дает возможность работать при турбулентностях на поверхности жидкости**
- **Сигнализация высокого или низкого уровня в стандартном исполнении**
- **Контрольные уровни можно изменять без переподготовки котла к работе**
- **Встроенный позиционер клапана**

Описание

Контроллер LC2200 производства Спиракс Сарко предназначен для управления клапана с электроприводом в ответ на сигнал от датчика емкостного типа и обеспечивает пропорциональное регулирование уровня в котле, деаэраторе и резервуарах.
Контроллер может использоваться совместно с любым двухкабельным датчиком, например, для регулировки давления, температуры или уровня при использовании датчика давления или дифференциального давления.
Источник постоянного тока для датчика уровня вмонтирован в контроллер.
Контроллер LC2200 имеет выходную мощность сигнализации, которая может быть установлена на низкий или высокий уровень, а также фильтр, обеспечивающий точность подаваемых сигналов в различных условиях турбулентности. Контроллер также имеет сигнализацию "за пределами диапазона", которая отпускает сигнализационное реле, если проводка или датчик повреждены, что позволяет принять надлежащие меры во избежание любой потенциально опасной ситуации.
Контроллер LC2200 имеет трехуровневый волновой фильтр (демпфирование входного сигнала). Эта функция, выбираемая путем включения, обеспечивает подачу усредненного выходного сигнала, поддерживая стабильный сигнал при различных условиях турбулентности, возможных в резервуарах и котлах с высокой производительностью.
Включение зеленого светодиода (LED) вверху передней панели свидетельствует о подключении к источнику питания.
Кнопка "тест", расположенная ниже красного светодиода сигнализации, служит для проверки срабатывания сигнализации.
Зеленый светодиод (>50%) указывает, что уровень выше, чем 50%, т.е. превышает установленный уровень.
Желтый светодиод (>100% / <0%) указывает на то, что уровень находится за пределами диапазона пропорционального регулирования.
Контроллер LC2200 программируется перед установкой в соответствии с напряжением источника электропитания и для обеспечения необходимых функций путем использования внутренних переключателей.
Маркировка конфигурации нанесена на переднюю панель контроллера и на рамочной пластине пластмассового футляра.
Калибровка контрольной точки и диапазона пропорционального регулирования осуществляется с помощью потенциометра на передней панели, таким образом, калибровка может быть изменена при необходимости без удаления или разборки прибора.
Изделие произведено в соответствии с директивами 89/336/EEC и соответствует стандартам:
- Emissions EN 61326: 1997 A1 and A2 Class B equipment Table 4.
- Immunity EN 61326: 1997 A1 and A2 Industrial Locations.

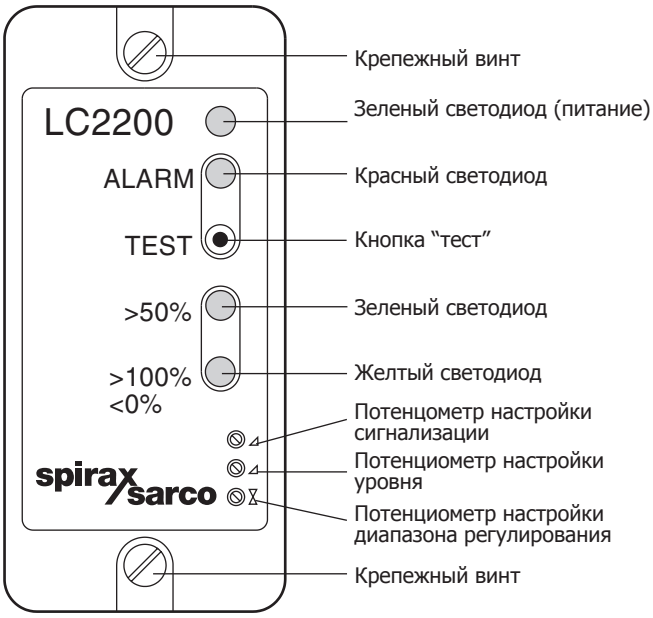

Материалы

Корпус	ABS CYCOLAC
Соединитель	NORYL SE1
Крышка и промежуточная пластина	R - ABS 90.00

Ограничение применения

Максимальная температура окружающего воздуха	55°C
Минимальная температура окружающего воздуха	0°C
Степень загрязнения	2
Категория по повышению напряжения	II
Для использования только внутри помещений	
Высота над уровнем моря	до 2000
Максимальная относительная Влажность	влажность 80% при температуре 31°C и 50% при температуре 40°C
Исполнение корпуса	IP40
Максимальная длина кабеля (между контроллером и датчиком)	100 м

Технические характеристики

Напряжение питания	230 В (выбирается)	198 В - 264 В
	115 В (выбирается)	99 В - 132 В
Частота тока		50 - 60 Гц
Предохранители		Вставка 20 мм, 100 мА
Максимальное энергопотребление		6 ВА

Размеры и вес (ориентировочные), в мм и г

Вес	500

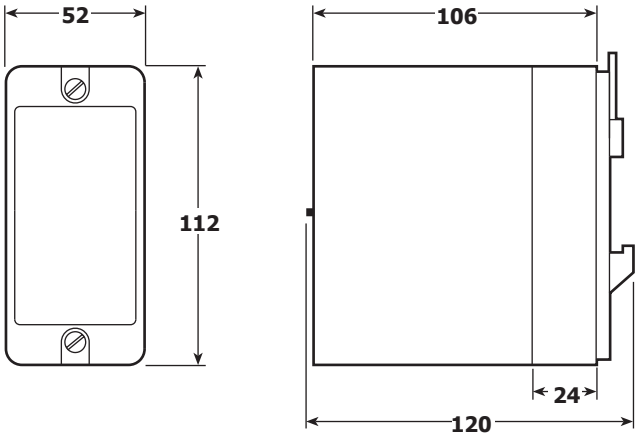

Выбор вариантов путем переключения

Контроллер LC2200 поставляется с переключателями в положении, показанном диаграмме жирным шрифтом.

Как заказать

Контроллер LC2200.

Монтаж

ПРЕДУПРЕЖДЕНИЕ: Отключите источник электропитания до разборки контроллера, поскольку зажимы под напряжением будут оголены на корпусе контроллера.

ВНИМАНИЕ: Оставьте расстояние 15 мм между контроллерами в шкафу управления для циркуляции воздуха. Контроллер может быть установлен на верхней головке DIN рельсы при использовании имеющегося монтажного зажима, или же зажим можно удалить и непосредственно привинтить основание контроллера к рамочной пластине футляра.

Для соединения датчика уровня и контроллера необходим экранированный кабель с сечением 1 мм². Такой же тип кабеля может быть использован и для проводки к источнику электропитания. Конкретные схемы электропроводки и возможные установки переключателей, методы настройки представлены в Инструкции по монтажу и эксплуатации, поставляемой вместе с каждым контроллером.