spirax sarco

TI-P320-47
CH Выпуск 2

Пневматические контроллеры серии PN600

Описание

Контроллеры серии PN600 обеспечивают регулирование температуры или давления, вырабатывая управляющий сигнал 0,2 - 1 бар. Они могут иметь или пропорциональную функцию регулирования (P) с ручной переустановкой, или пропорциональную плюс интегральную функции (P + I). При регулировании температуры с контроллером может поставляться защитная гильза типа W30S для датчика температуры, выполненная из нержавеющей стали.
Данные контроллеры используются совместно с пневмоприводами серий PN1000, PN2000, PN5700, PN6700, и PN9000, а также с пневмо-пневматическим позиционером PP5, который устанавливается на регулирующие клапаны.

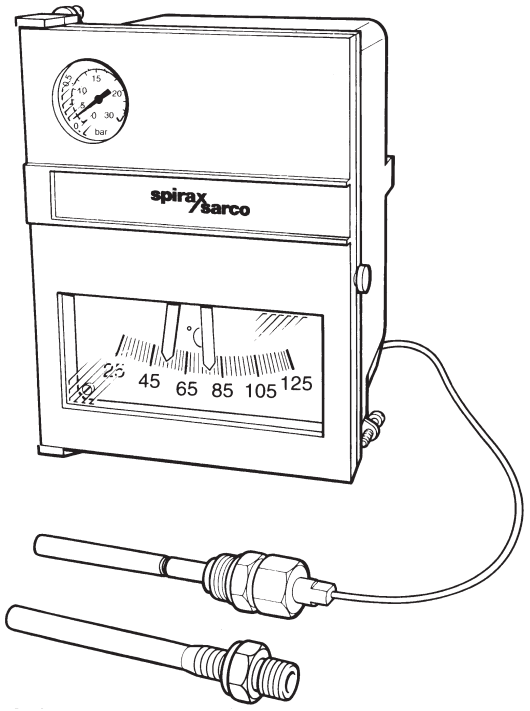

Защитная гильза Тип W30S

Возможные типы

Регулирование температуры

Модель	Характеристика регулир-я	Шкала
662-T5-M5*	Пропорц-ая (+ ручн. переуст.)	0 - 100°C
662-T5-M5	Пропорц-ая (+ ручн. переуст.)	50 - 150°C
662-T5-M5*	Пропорц-ая (+ ручн. переуст.)	25 - 125°C
662-T5SY-M5	Пропорц-ая (+ ручн. переуст.)	25 - 125°C
663-T5-M5*	Пропорц-ая + Интегральная	0 - 100°C
663-T5-M5	Пропорц-ая + Интегральная	50 - 150°C
663-T5-M5*	Пропорц-ая + Интегральная	25 - 125°C
663-T5SY-M5	Пропорц-ая + Интегральная	25 - 125°C

T5 = Датчик температуры и капиллярная трубка, заполненные азотом
SY = Датчик, пригодный для использования в стерильных условиях
M5 = 5 метров капиллярной трубки (*опция - 10 метров - обозначение "M10")

Регулирование давления

622	Пропорциональная (+ ручн. переуст.)	0 - 7 бар
622	Пропорциональная (+ ручн. переуст.)	0 - 20 бар
623	Пропорциональная + Интегральная	0 - 7 бар
623	Пропорциональная + Интегральная	0 - 20 бар

Дополнительные опции:
Приемное устройство входного сигнала 0,2 - 1 бар.
Электромеханическое приемное устройство для сигналов 4-20 мА, 0-10 пост. тока, термометра сопротивления Pt100 или термопары.

Дополнительные диапазоны:
Давление (бар) До: 500 бар
Температура (°C) До: 50, 75, 100, 150, 200, 300 и 400°C

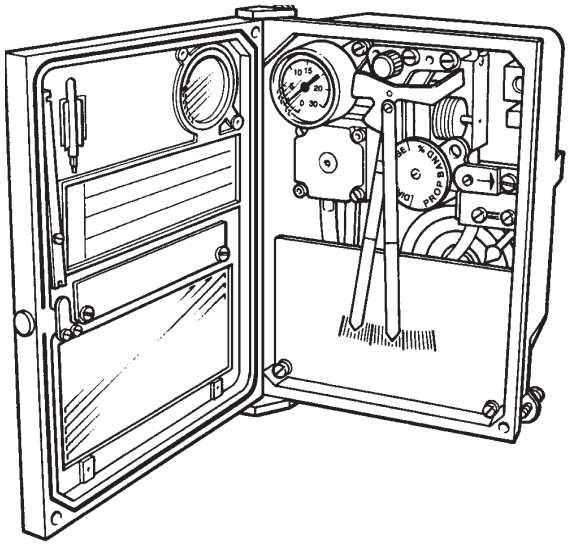

Датчики

Давления

Трубка Бурдона	AISI 316L Нерж. сталь
Соединение	¼" BSP
Максимальное давление	+25% от максимального на шкале

Температуры

Датчик и капиллярная трубка	AISI 316L Нерж. сталь - Цилиндрический для жидкостей - Санитарный (Возможна поставка датчика для установки в системы с воздухом или газами)
Соединение	½" BSP
Длина капиллярной трубки	Стандартная 5 метров 10 метров (для некоторых диапазонов) (Возможны другие опции)
Макс. перегрев датчика	+25% от макс. значения шкалы

Защитная гильза W30S (доп. опция)

Материал	AISI 316L	Сталь нерж.
Соединение	¾" BSP	
Макс. давление	Py40	

Технические характеристики

Контроллер

Исполнение корпуса	IP54 (Стандартное) IP55 (По заказу)
Длина шкалы	100 мм
Стрелки	Измеряемое значение - черная Уставка - красная
Манометры	Управляющий сигнал (бар/psig)
Характеристики	Пропорциональная (5 - 200% от регулирования шкалы) Интегральная (от 0,1до 20 срабатываний в минуту)
Управляющий сигнал	0,2 - 1 бар
Действие	Прямое или обратное - переустанавливаемое
Настройка уставки	Ручная
Точность	1% от шкалы
Чувствительность	0,2% от шкалы
Повторяемость	0,5% от шкалы
Линейность сигнала	0,5% от шкалы
Питающий воздух	1,4 бар
Потребление воздуха	0,2 Нм³/ч (среднее)
Соединение пит. воздуха	¼" BSP
Темп-ра окр. воздуха	от -15°C до 65°C
Крепление	Настенное или в панель приборов
Вес	3,5 кг

Размеры (ориентировочные), в мм

Контроллер

A	B	C	D
202	144	136	17

Датчик температуры

E	F	G
200	120	13

Размеры отверстия для крепления в панель приборов

H	J
138	188

Защитная гильза

K	L
16	210

Датчик

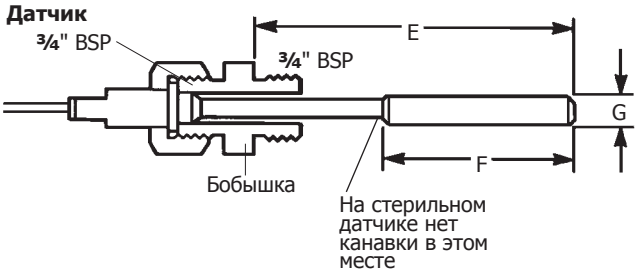

Контроллер

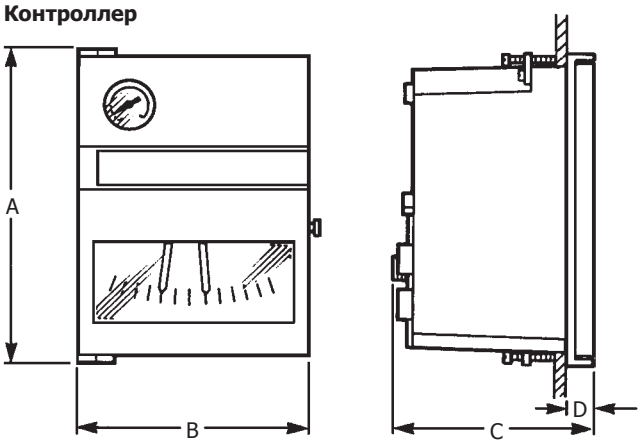

Крепление в панель приборов

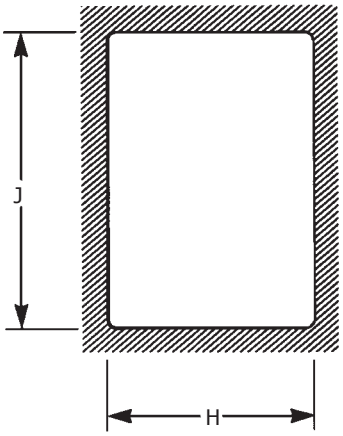

Защитная гильза

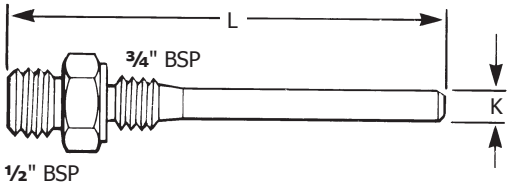

4.4