spirax sarco

TI-P315-04
CH Выпуск 1

Клапан предохранительный SVL606 (из нержавеющей стали)

Описание
Предохранительный клапан SVL606 выполнен из нержавеющей стали, имеет одобрение TUV и предназначен для использования с такими средами как пар, газ и жидкости.

Применение
Клапаны серии SVL606 могут применяться для защиты паровых котлов, сосудов под давлением, трубопроводов и другого оборудования в различных отраслях промышленности, особенно там, где имеются специальные требования к материалам. Клапан может также использоваться в криогенной технике.

Возможные типы
Поставляются две версии клапана:

SVL606-B с уплотненным колпачком для жидкостей

SVL606-C с уплотненным рычагом для пара (или тех случаев когда требуется рычаг).

Прим.: Обе версии имеют закрытую крышку.

Стандарты и одобрения
Изделие одобрено TUV по AD Merkblatt A2, TRD 421.
Изготовлено согласно European Pressure Equipment Directive, 97/23/EC по Category 4, для Групп 1 и 2 (газы и жидкости).

Размеры и соединения

Вход	Ду	25	32	40	50	65	80	100	150	Фланцы Ру40
Выход	Ду	40	50	65	80	100	125	150	250	Фланцы Ру16

Опции
Фланцы: ANSI B 16.5 по заказу.

Диск с "мягким" кольцом (проконсультируйтесь со Spirax Sarco по поводу ограничений по температуре и давлению).

Специальные пружины - для настройки клапанов на некоторые давления необходимы специальные пружины .

Материалы

№	Деталь	Материалы	
1	Корпус	Сталь нерж.	GX5 Cr Ni Mo 19-11-2
2	Седло	Сталь нерж.	X2 Cr Ni Mo 17-12-2
3	Диск	Сталь нерж.	X2 Cr Ni Mo 17-12-2
	Диск с 'O'-образным "мягким" кольцом		EPDM (одобреноFDA)
4	Направляющая	Сталь нерж.	X2 Cr Ni Mo 17-12-2
5	Крышка	Сталь нерж.	GX5 Cr Ni Mo 19-11-2
6	Шток	Сталь нерж.	X2 Cr Ni Mo 17-12-2
7	Пластина	Сталь нерж.	X2 Cr Ni Mo 17-12-2
8	Настроечная пружина со втулкой	Сталь нерж. PTFE	X2 Cr Ni Mo 17-12-2
9	Колпачок	Сталь нерж.	X2 Cr Ni Mo 17-12-2
10	Пружина	Сталь нерж.	X 10 Cr Ni 18 8
11	Рычаг	Сталь нерж.	GX5 Cr Ni Mo 19-11-2
12	Болт	Сталь нерж.	A4-70
13	Гайка	Сталь нерж.	A4
14	Прокладка	Графит	

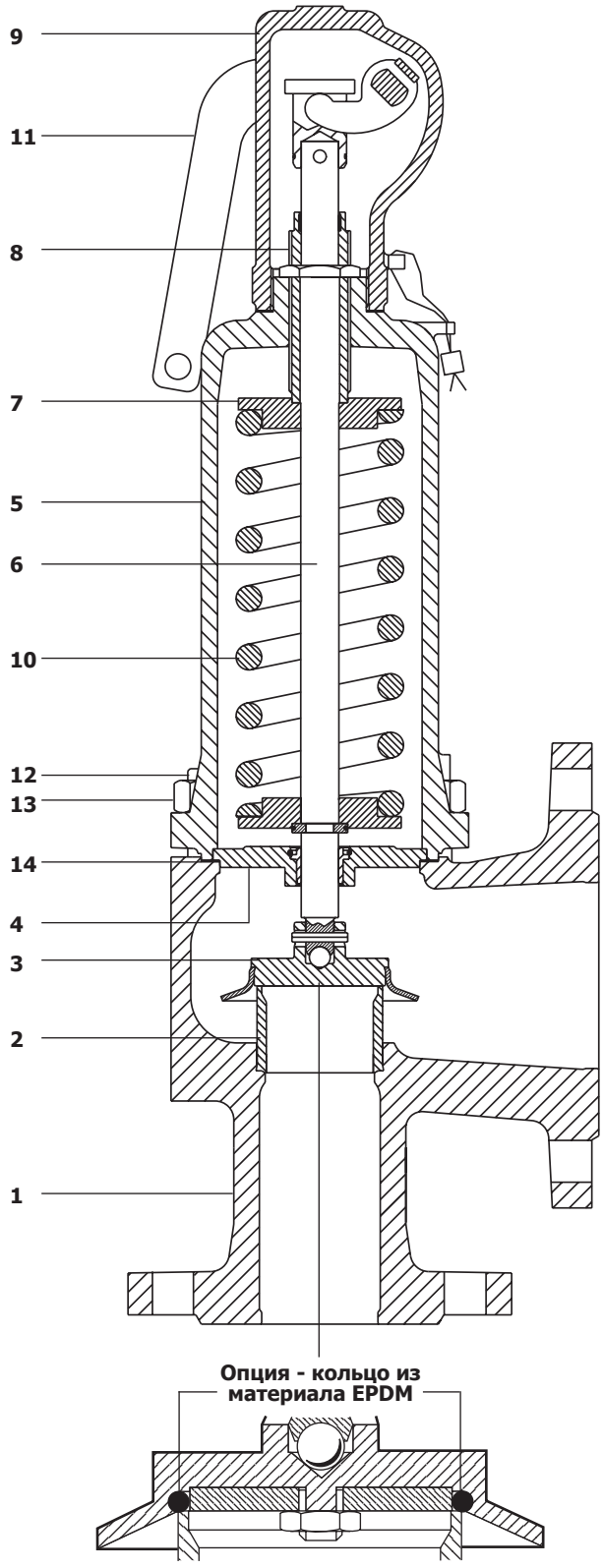

Ограничение применения

Температурный рабочий диапазон	**Седло металл/металл**							от -270°C до +300°C	
	Диск с кольцом из EPDM							от -45°C до +130°C	
Минимальное давление настройки								0,2 бари	
Максимальное давление настройки бари	**Ду25**	**Ду32**	**Ду40**	**Ду50**	**Ду65**	**Ду80**	**Ду100**	**Ду125**	**Ду150**
	36	36	36	37*	28	25*	22,5*	25*	13,5*

* Для настройки на большие давления необходимы специальные пружины.

Рабочий диапазон

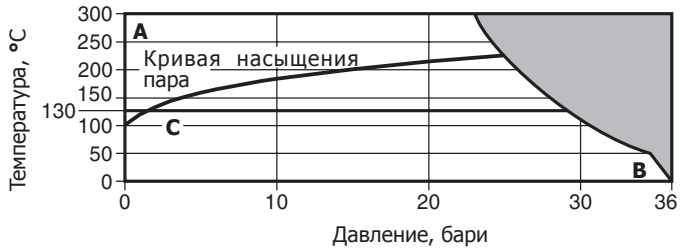

Изделие **не должно** использоваться в данной области параметров.

A - B Седло металл/металл
C - B Применение диска с кольцом из материала EPDM ограничено 130°C.

Пропускная способность

Коэффициент истечения ad = 0,7 (пар и газы) и 0,45 (жидкости).

Размер	**Ду25**	**Ду32**	**Ду40**	**Ду50**	**Ду65**	**Ду80**	**Ду100**	**Ду125**	**Ду150**
Площадь, мм²	416	661	1075	1662	2827	4301	6648	7543	12272

4.7

Пропускная способность клапана SVL606 для насыщенного пара, кг/ч

Расчет массового расход проведен в соотв. с DIN 3320, AD-Merkblatt A2, TRD-421.

Давление бари	**Размер**								
	Ду25	**Ду32**	**Ду40**	**Ду50**	**Ду65**	**Ду80**	**Ду100**	**Ду125**	**Ду150**
0,2	137	217	354	547	930	1410	2180	2480	4030
0,5	212	337	549	849	1440	2190	3390	3850	6260
1,0	308	490	798	1230	2090	3190	4930	5590	9100
2,0	493	783	1270	1970	3350	5100	7880	8940	14500
3,0	663	1050	1710	2650	4510	6860	10600	12000	19500
4,0	827	1310	2140	3300	5620	8560	13200	15000	24400
5,0	990	1570	2560	3960	6740	10200	15800	17900	29200
6,0	1150	1830	2980	4610	7840	11900	18400	20900	34000
7,0	1310	2090	3400	5260	8950	13600	21000	23800	38800
8,0	1470	2340	3820	5910	10000	15200	23600	26800	43600
9,0	1630	2600	4240	6550	11100	16900	26200	29700	48400
10,0	1800	2860	4660	7200	12200	18600	28800	32600	53100
12,0	2120	3370	5490	8490	14400	21900	33900	38500	62700
14,0	2440	3890	6330	9780	16600	25300	39100	44400	72200
16,0	2770	4400	7170	11000	18800	28600	44300	50300	81800
18,0	3090	4910	8000	12300	21000	32000	49500	56100	91400
20,0	3410	5430	8840	13600	23200	35300	54600	62000	100000
22,0	3740	5950	9680	14900	25400	38700	59900	67900	111000
24,0	4070	6470	10500	16200	27700	42100	65100	73900	120000
25,0	4230	6720	10900	16800	28800	43700	67700		

Не использовать в данной области параметров.

Для использования нужна специальная пружина.

Пропускная способность клапана SVL606 по воздуху, норм. м³/ч

Воздух при 0°C / 1013 мбар

Давление	Размер								
бари	Ду25	Ду32	Ду40	Ду50	Ду65	Ду80	Ду100	Ду125	Ду150
0,2	162	258	419	648	1100	1670	2590	2940	478
1,0	387	616	1000	1540	2630	4000	6190	7030	11400
3,0	852	1350	2200	3400	5790	8810	13600	15400	25100
5,0	1280	2040	3330	5140	8760	13300	20500	23300	38000
10,0	2370	3770	6150	9500	16100	24600	38000	43100	70100
12,0	2810	4470	7270	11200	19100	29100	44900	51000	83000
16,0	3680	5850	9530	14700	25000	38100	58900	66800	108000
18,0	4110	6540	10600	16400	28000	42600	65900	74700	121000
20,0	4550	7240	11700	18200	30900	47100	72800	82600	134000
22,0	4990	7930	12900	19900	33900	51600	79800	90600	149000
26,0	5860	9310	15100	23400	39800				
30,0	6730	10700	17400	26900					
32,0	7160	11300	18500	28600					
36,0	8040	12700	20800	32100					

4.7

Пропускная способность клапана SVL606 по воде, кг/ч x 1000

Вода при 20°C

Давление	Размер								
бари	Ду25	Ду32	Ду40	Ду50	Ду65	Ду80	Ду100	Ду125	Ду150
0,2	5,21	8,28	13,5	20,8	35,4	53,9	83,3	94,6	154
1,0	9,97	15,9	25,8	39,9	67,9	103	160	181	295
3,0	17,3	27,5	44,7	69,1	118	179	276	314	510
5,0	22,3	35,5	57,7	89,2	152	231	357	405	659
10,0	31,5	50,1	81,6	126	215	326	505	573	932
12,0	34,6	54,9	89,4	138	235	358	553	627	1020
16,0	39,9	63,4	103	160	271	413	638	724	1170
18,0	42,3	67,3	110	169	288	438	677	768	1240
20,0	44,6	70,9	115	178	304	462	714	810	1310
22,0	46,8	74,4	121	187	318	484	748	849	1380
26,0	50,9	80,9	132	203	346				
30,0	54,6	86,8	141	219					
32,0	56,4	89,7	146	226					
36,0	59,8	95,1	155	239					

Не использовать в данной области параметров.

Для использования нужна специальная пружина

Размеры и вес (ориентировочные), в мм и кг

Размер							
Вход	**Выход**	**A**	**B**	**SVL606B** С уплотненным колпачком	**SVL606C** С уплотненным рычагом	Доп. высота для сильфона	**Вес**
Ду25	**Ду40**	100	105	337	339	39	9
Ду32	**Ду50**	110	115	430	437	42	12
Ду40	**Ду65**	115	140	496	503	38	16
Ду50	**Ду80**	120	150	553	560	46	22
Ду65	**Ду100**	140	170	651	699	70	32
Ду80	**Ду125**	160	195	753	801	59	56
Ду100	**Ду150**	180	220	835	883	56	75
Ду125	**Ду200**	200	250	865	913	56	85
Ду150	**Ду250**	225	285	1 020	1 020	58	131

Монтаж

Предохранительный клапан должен быть смонтирован таким образом, чтобы пружина располагалась вертикально. Смотри инструкцию, поставляемую с каждым изделием.

Обозначение клапанов серии SVL606:

Модель	SVL60	**SVL60**
Материал корпуса	6 = Нержавеющая сталь	**6**
Вариант	B = Закр. крышка / уплот. колпачок C = Закр. крышка / уплот. рычаг	**B**
Диск/седло	S = Сталь нерж. E = EPDM	**S**
Вход	Ру40 = Фланцы	**Ру40**

SVL606 - **B** - **S** - **Ру40**

Как заказать

Клапан предохранительный SVL606 - B - S, Ду50 настройка на 6 бар.

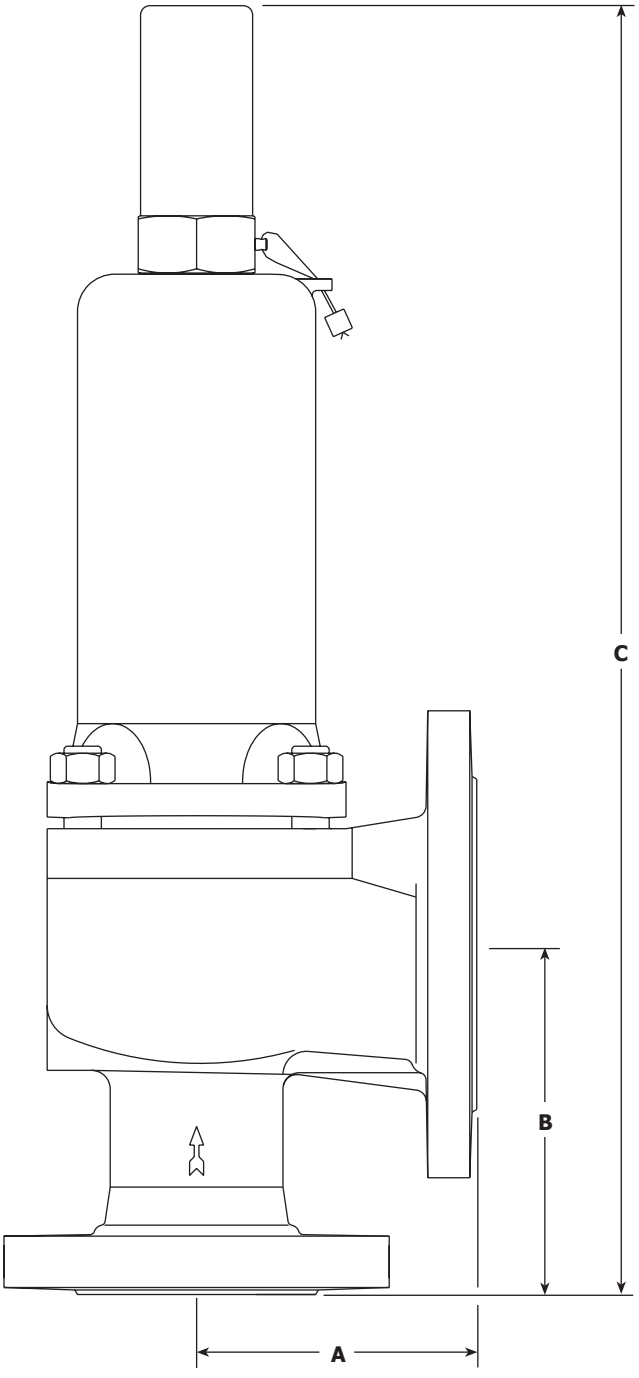

4.7