spirax sarco

**TI-S13-27**
СН Выпуск 7

# Предохранительные клапаны серии SV60

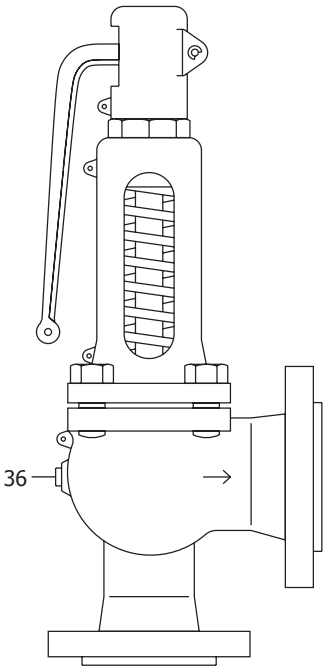




## Описание

SV60 представляют собой предохранительные клапаны полного подъема для использования на таких средах как пар, жидкости и газы.

## Поставляемые типы

| Модель и материал | | Крышка и колпачок | |
|---|---|---|---|
| | | | Стандартный рычаг для подрыва |
| SV604 | Сталь | Закрытая крышка | Уплотненный колпачок |
| SV607 | Чугун SG | | Уплотненный рычаг для подрыва |
| | | Открытая крышка | Стандартный рычаг для подрыва |

## Размеры и соединения

Вход: ДуN20, Ду25, Ду32, Ду40, Ду50, Ду65, Ду80, Ду100, Ду125 и Ду150.

| Тип | Вход | Выход |
|---|---|---|
| SV607 | Ру16 (только от Ду65 до Ду150) | Ру16 |
| | Ру25 | Ру16 |
| SV604 | Ру40 | Ру16 |
| | ANSI 300 | ANSI 150 |

Стандартные фланцы EN 1092 - 1 : 2002 и ASME B 16.5 - 1996. Отверстие для дренажа корпуса (36) ½" BSP.

## Рабочий диапазон

**SV604 Ру40**

**SV607 Ру25**

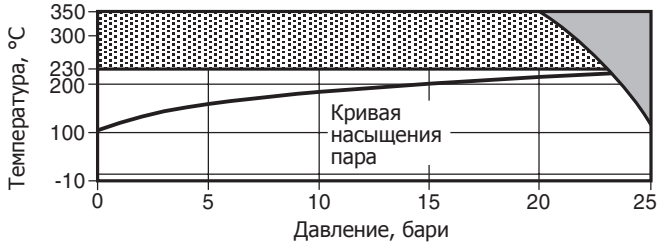


Изделие не должно использоваться в данной области параметров.

Использование в данной области возможно при установке в клапан пружины из специального сплава.

**SV607 Ру16**

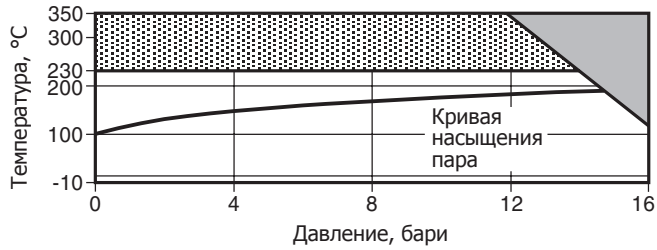


| | | | | | | |
|---|---|---|---|---|---|---|
| Корпус соответствует нормали | SV604 | | | | | Ру40 |
| | SV607 | | | | | Ру16 или Ру25 |
| Давление начала открытия (максимальная уставка) | | | Размер | Насыщенный пар | Воздух | Вода |
| | SV604 | Ру40 | Ду20 x Ду32 | 32 бари | 40 бари | 40 бари |
| | | | Ду25 x Ду40 | 32 бари | 40 бари | 40 бари |
| | | | Ду32 x Ду50 | 32 бари | 40 бари | 40 бари |
| | | | Ду40 x Ду65 | 32 бари | 40 бари | 40 бари |
| | | | Ду50 x Ду80 | 32 бари | 32 бари | 40 бари |
| | | | Ду65 x Ду100 | 32 бари | 32 бари | 32 бари |
| | | | Ду80 x Ду125 | 32 бари | 32 бари | 32 бари |
| | | | Ду100 x Ду150 | 25 бари | 25 бари | 24 бари |
| | | | Ду125 x Ду200 | 20 бари | 20 бари | 20 бари |
| | | | Ду150 x Ду250 | 16 бари | 16 бари | 16 бари |
| | SV607 | Ру25 | Ду20 x Ду32 | 25 бари | 25 бари | 25 бари |
| | | | Ду25 x Ду40 | 25 бари | 25 бари | 25 бар |
| | | | Ду32 x Ду50 | 25 бари | 25 бари | 25 бари |
| | | | Ду40 x Ду65 | 25 бари | 25 бари | 25 бари |
| | | | Ду50 x Ду80 | 25 бари | 25 бари | 25 бари |
| | | | Ду65 x Ду100 | 25 бари | 25 бари | 25 бари |
| | | | Ду80 x Ду125 | 25 бари | 25 бари | 25 бари |
| | | | Ду100 x Ду150 | 25 бари | 25 бари | 24 бари |
| | | | Ду125 x Ду200 | 20 бари | 20 бари | 20 бари |
| | | | Ду150 x Ду250 | 16 бари | 16 бари | 16 бари |
| | | Ру16 | Ду65 x Ду100 | 16 бари | 16 бари | 16 бари |
| | | | Ду80 x Ду125 | 16 бари | 16 бари | 16 бари |
| | | | Ду100 x Ду150 | 16 бари | 16 бари | 16 бари |
| | | | Ду125 x Ду200 | 16 бари | 16 бари | 16 бари |
| | | | Ду150 x Ду250 | 16 бари | 16 бари | 16 бари |
| Минимальная уставка | SV604 | | | | | 0.2 бари |
| | SV607 | | | | | 0.2 бари |
| Температура | Максимальн. | SV604 | | | | 400°C |
| | | SV607 | | | | 350°C |
| | Минимальн. | SV604 и SV607 | | | | -10°C |
| Характеристики срабатывания | | Давление полного открытия | Пар и газы | | | на 5% больше уставки |
| | | | Жидкости | | | на 10% больше уставки |
| | | Противодавление макс. | | | | До 10% давления уставки |
| Давление холодного гидроиспытания: | | SV604 | | | | 60 бари |
| | | SV607 | Ру25 | | | 38 бари |
| | | SV607 | Ру16 | | | 24 бари |

4.7

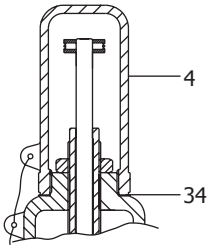


Уплотненный колпачок

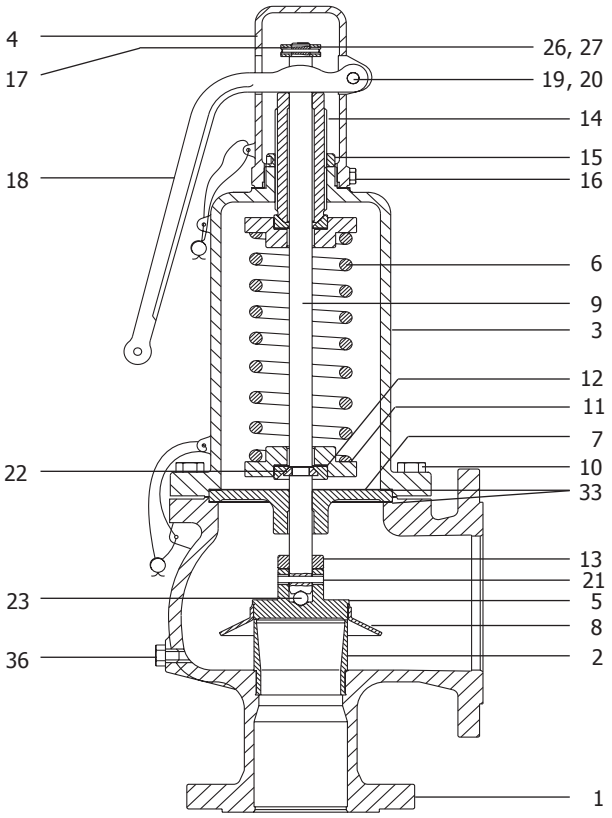


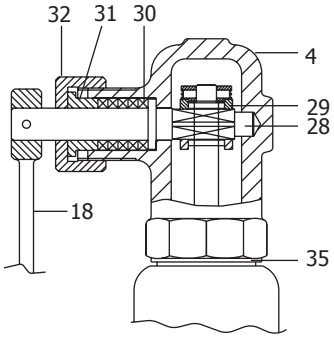


Уплотненный рычаг

4.7

## Материал

| № | Деталь | | Материал | SV607 / SV604 |
|---|---|---|---|---|
| 1 | Корпус | | Чугун SG / Сталь | GJS-400-18LT / 1.0619 + N |
| 2 | Седло | | Сталь нерж. | 1.4057 |
| 3 | Крышка | | Чугун SG / Сталь | GJS-400-18LT / 1.0619 + N |
| 4 | Колпачок | | Чугун SG | GJS-400-15 |
| 5 | Диск | | Сталь нерж. | 1.4021 |
| 6 | Пружина | Стандартная | Хромо-ванадиевая сталь | |
| | | Для температур свыше 230°C | Стальной сплав | |
| 7 | Направляющая | | Чугун SG | GJS-400-15 |
| 8 | Юбка | | Сталь нерж. | 1.4301 |
| 9 | Шток | | Сталь нерж. | 1.4021 |
| 10 | Болты (4 шт) | | Сталь | DIN 933 CK35 |
| *11 | Нажимная пластина | | Сталь | C45E |
| *12 | Нажимной подшипник (только Ду80 - Ду150 ) | | Сталь нерж. | 1.4021 |
| 13 | Направляющая втулка | | Сталь нерж. | 1.4021 |
| 14 | Настроечный винт | | Сталь нерж. | 1.4021 |
| 15 | Контргайка | | Сталь | |
| 16 | Болт колпачка | | Сталь | Gr.5.6 |
| 17 | Стопор | | Сталь | |
| 18 | Рычаг | Стандартный | Чугун SG | GJS-400-15 |
| | | Уплотненный | Латунь | CZ122 |
| 19 | Штифт | | Сталь | |
| 20 | Стопорная шайба | | Пружинная сталь | |
| 21 | Штифт штока | | Пружинная сталь | DIN 7343 |
| 22 | Кольцо | | Сталь нерж. | 1.4021 |
| 23 | Шарик | | Сталь нерж. | |
| 26 | Штифт | | Сталь | |
| 27 | Стопорная шайба | | Пружинная сталь | |
| 28 | Шток рычага | | Сталь нерж. | ASTM A276 431 |
| 29 | Втулка | | Сталь | |
| 30 | Уплотнение | | Графит | |
| 31 | Нажимная втулка | | Сталь нерж. | ASTM A276 304 |
| 32 | нажимная гайка | | Сталь | |
| 33 | Прокладка (2 шт.) | | Армированный графит | |
| 34 | Прокладка | | SA | |
| 35 | Прокладка | | SA | |
| 36 | Прокладка | | Сталь | |

*Прим.: Дизайн нажимной пластины (11) и нажимного подшипника (12) зависят от Ду клапана и давления уставки.

## Таблица 1 - Пропускная способность клапанов серии SV60 пар пару (кг/ч)

(Рассчитано в соотв. с AD-MERKBLATT A2 и TRD 421)

| Ду | 20/32 | 25/40 | 32/50 | 40/65 | 50/80 | 65/100 | 80/125 | 100/150 | 125/200 | 150/250 |
|---|---|---|---|---|---|---|---|---|---|---|
| Диаметр седла (мм) | 17.1 | 23.8 | 30.7 | 38.1 | 50.2 | 59.0 | 73.0 | 91.0 | 105 | 125 |
| Площадь седла (мм²) | 230 | 445 | 740 | 1 140 | 1 979 | 2 734 | 4 185 | 6 504 | 8 659 | 12 272 |
| $a_w$ (P > 4 бар) | 0.78 | 0.86 | 0.76 | 0.68 | 0.64 | 0.71 | 0.66 | 0.70 | 0.72 | 0.73 |

| Уставка (бари) | Расход, кг/ч | | | | | | | | | |
|---|---|---|---|---|---|---|---|---|---|---|
| 0.2 | 65 | 138 | 258 | 256 | 582 | 857 | 1 182 | 1 549 | 2 170 | 3 921 |
| 0.5 | 113 | 238 | 356 | 461 | 777 | 1 187 | 1 651 | 2 705 | 3 754 | 5 428 |
| 1.0 | 180 | 381 | 577 | 772 | 1 251 | 1 919 | 2 683 | 4 373 | 6 043 | 8 703 |
| 1.5 | 239 | 508 | 770 | 1 045 | 1 678 | 2 568 | 3 610 | 5 871 | 8 108 | 11 651 |
| 2.0 | 296 | 630 | 952 | 1 303 | 2 089 | 3 194 | 4 514 | 7 334 | 10 130 | 14 551 |
| 2.5 | 352 | 748 | 1 125 | 1 548 | 2 481 | 3 797 | 5 393 | 8 759 | 12 102 | 17 395 |
| 3.0 | 406 | 862 | 1 289 | 1 782 | 2 859 | 4 381 | 6 249 | 10 133 | 14 028 | 20 184 |
| 3.5 | 459 | 973 | 1 447 | 2 007 | 3 224 | 4 949 | 7 086 | 11 495 | 15 915 | 22 924 |
| 4.0 | 510 | 1 090 | 1 603 | 2 209 | 3 610 | 5 531 | 7 872 | 12 973 | 17 766 | 25 528 |
| 4.5 | 561 | 1 198 | 1 792 | 2 428 | 3 967 | 6 079 | 8 651 | 14 257 | 19 524 | 28 054 |
| 5.0 | 613 | 1 309 | 1 925 | 2 652 | 4 333 | 6 641 | 9 450 | 15 575 | 21 329 | 30 647 |
| 5.5 | 661 | 1 412 | 2 077 | 2 862 | 4 676 | 7 165 | 10 196 | 16 805 | 23 012 | 33 067 |
| 6.0 | 713 | 1 522 | 2 239 | 3 085 | 5 040 | 7 724 | 10 992 | 18 116 | 24 807 | 35 646 |
| 6.5 | 764 | 1 633 | 2 401 | 3 308 | 5 405 | 8 283 | 11 787 | 19 427 | 26 603 | 38 226 |
| 7.0 | 812 | 1 734 | 2 549 | 3 513 | 5 740 | 8 796 | 12 517 | 20 630 | 28 250 | 40 593 |
| 7.5 | 863 | 1 843 | 2 710 | 3 735 | 6 103 | 9 352 | 13 308 | 21 934 | 30 036 | 43 159 |
| 8.0 | 914 | 1 953 | 2 871 | 3 957 | 6 466 | 9 908 | 14 100 | 23 238 | 31 822 | 45 725 |
| 8.5 | 961 | 2 052 | 3 017 | 4 157 | 6 793 | 10 410 | 14 814 | 24 415 | 33 434 | 48 041 |
| 9.0 | 1 012 | 2 161 | 3 177 | 4 378 | 7 154 | 10 963 | 15 601 | 25 712 | 35 210 | 50 594 |
| 9.5 | 1 063 | 2 270 | 3 338 | 4 599 | 7 515 | 11 516 | 16 388 | 27 010 | 36 987 | 53 147 |
| 10.0 | 1 114 | 2 379 | 3 498 | 4 820 | 7 876 | 12 069 | 17 175 | 28 307 | 38 764 | 55 700 |
| 11.0 | 1 210 | 2 584 | 3 799 | 5 235 | 8 554 | 13 108 | 18 653 | 30 743 | 42 099 | 60 493 |
| 12.0 | 1 311 | 2 800 | 4 118 | 5 675 | 9 272 | 14 208 | 20 219 | 33 324 | 45 634 | 65 572 |
| 13.0 | 1 413 | 3 017 | 4 437 | 6 114 | 9 990 | 15 309 | 21 786 | 35 905 | 49 169 | 70 652 |
| 14.0 | 1 510 | 3 226 | 4 744 | 6 537 | 10 681 | 16 367 | 23 292 | 38 388 | 52 568 | 75 537 |
| 15.0 | 1 608 | 3 434 | 5 049 | 6 957 | 11 368 | 17 420 | 24 790 | 40 858 | 55 951 | 80 396 |
| 16.0 | 1 709 | 3 649 | 5 366 | 7 395 | 12 082 | 18 515 | 26 349 | 43 426 | 59 467 | 85 450 |
| 17.0 | 1 810 | 3 865 | 5 683 | 7 832 | 12 797 | 19 610 | 27 907 | 45 994 | 62 984 | - |
| 18.0 | 1 911 | 4 081 | 6 001 | 8 269 | 13 512 | 20 705 | 29 465 | 48 562 | 66 501 | - |
| 19.0 | 2 007 | 4 286 | 6 302 | 8 685 | 14 190 | 21 745 | 30 944 | 51 000 | 69 839 | - |
| 20.0 | 2 102 | 4 490 | 6 602 | 9 097 | 14 864 | 22 778 | 32 415 | 53 425 | 73 160 | - |
| 21.0 | 2 203 | 4 704 | 6 917 | 9 533 | 15 575 | 23 868 | 33 966 | 55 980 | - | - |
| 22.0 | 2 303 | 4 919 | 7 233 | 9 968 | 16 286 | 24 957 | 35 516 | 58 535 | - | - |
| 23.0 | 2 404 | 5 134 | 7 549 | 10 403 | 16 997 | 26 047 | 37 066 | 61 090 | - | - |
| 24.0 | 2 504 | 5 349 | 7 865 | 10 838 | 17 708 | 27 136 | 38 617 | 63 645 | - | - |
| 25.0 | 2 605 | 5 563 | 8 180 | 11 273 | 18 419 | 28 225 | 40 167 | 66 200 | - | - |
| 26.0 | 2 705 | 5 778 | 8 496 | 11 708 | 19 130 | 29 315 | 41 717 | - | - | - |
| 27.0 | 2 806 | 5 993 | 8 812 | 12 143 | 19 841 | 30 404 | 43 268 | - | - | - |
| 28.0 | 2 906 | 6 207 | 9 127 | 12 578 | 20 552 | 31 494 | 44 818 | - | - | - |
| 29.0 | 3 007 | 6 422 | 9 443 | 13 013 | 21 263 | 32 583 | 46 368 | - | - | - |
| 30.0 | 3 107 | 6 637 | 9 759 | 13 448 | 21 974 | 33 672 | 47 918 | - | - | - |
| 31.0 | 3 208 | 6 852 | 10 075 | 13 884 | 22 684 | 34 762 | 49 469 | - | - | - |
| 32.0 | 3 308 | 7 066 | 10 390 | 14 319 | 23 395 | 35 851 | 51 019 | - | - | - |

## Таблица 2 - Пропускная способность клапанов серии SV60 по воздуху - норм. м³/ ч при 0°C и 1013 мбар

(Рассчитано в соотв. с AD-MERKBLATT A2 и TRD 421)

| Ду | 20/32 | 25/40 | 32/50 | 40/65 | 50/80 | 65/100 | 80/125 | 100/150 | 125/200 | 150/250 |
|---|---|---|---|---|---|---|---|---|---|---|
| Диаметр седла (мм) | 17.1 | 23.8 | 30.7 | 38.1 | 50.2 | 59.0 | 73.0 | 91.0 | 105 | 125 |
| Площадь седла (мм²) | 230 | 445 | 740 | 1140 | 1 979 | 2 734 | 4 185 | 6 504 | 8 659 | 12 272 |
| $a_w$ (P > 4 бар) | 0.78 | 0.86 | 0.76 | 0.68 | 0.64 | 0.71 | 0.66 | 0.70 | 0.72 | 0.73 |

| Уставка (бари) | Расход воздуха, м³/ч | | | | | | | | | |
|---|---|---|---|---|---|---|---|---|---|---|
| 0.2 | 83 | 178 | 265 | 330 | 597 | 879 | 1212 | 1997 | 2796 | 4023 |
| 0.5 | 145 | 304 | 456 | 472 | 996 | 1521 | 2115 | 3466 | 4809 | 6955 |
| 1.0 | 227 | 480 | 728 | 973 | 1578 | 2419 | 3383 | 5514 | 7621 | 10975 |
| 1.5 | 303 | 643 | 975 | 1323 | 2125 | 3251 | 4572 | 7434 | 10267 | 14753 |
| 2.0 | 377 | 802 | 1211 | 1657 | 2657 | 4062 | 5742 | 9328 | 12885 | 18509 |
| 2.5 | 450 | 956 | 1438 | 1978 | 3171 | 4853 | 6892 | 11195 | 15467 | 22232 |
| 3.0 | 522 | 1107 | 1656 | 2289 | 3672 | 5627 | 8026 | 13015 | 18018 | 25924 |
| 3.5 | 593 | 1255 | 1868 | 2591 | 4161 | 6388 | 9146 | 14837 | 20542 | 29590 |
| 4.0 | 660 | 1411 | 2074 | 2858 | 4670 | 7157 | 10184 | 16785 | 22986 | 33029 |
| 4.5 | 728 | 1554 | 2285 | 3149 | 5145 | 7884 | 11219 | 18491 | 25321 | 36385 |
| 5.0 | 795 | 1697 | 2496 | 3439 | 5619 | 8611 | 12254 | 20196 | 27657 | 39741 |
| 5.5 | 862 | 1841 | 2706 | 3730 | 6094 | 9338 | 13289 | 21902 | 29992 | 43097 |
| 6.0 | 929 | 1984 | 2917 | 4020 | 6568 | 10065 | 14324 | 23607 | 32328 | 46452 |
| 6.5 | 996 | 2127 | 3128 | 4310 | 7043 | 10793 | 15359 | 25313 | 34663 | 49808 |
| 7.0 | 1063 | 2271 | 3339 | 4601 | 7517 | 11520 | 16393 | 27018 | 36999 | 53164 |
| 7.5 | 1130 | 2414 | 3549 | 4891 | 7992 | 12247 | 17428 | 28724 | 39334 | 56520 |
| 8.0 | 1197 | 2557 | 3760 | 5182 | 8466 | 12974 | 18463 | 30429 | 41670 | 59876 |
| 8.5 | 1264 | 2701 | 3971 | 5472 | 8941 | 13701 | 19498 | 32135 | 44005 | 63232 |
| 9.0 | 1332 | 2844 | 4182 | 5763 | 9415 | 14428 | 20533 | 33840 | 46341 | 66588 |
| 9.5 | 1399 | 2987 | 4392 | 6053 | 9890 | 15156 | 21567 | 35546 | 48677 | 69944 |
| 10.0 | 1466 | 3131 | 4603 | 6343 | 10365 | 15883 | 22602 | 37251 | 51012 | 73300 |
| 11.0 | 1600 | 3417 | 5025 | 6924 | 11314 | 17337 | 24672 | 40662 | 55683 | 80012 |
| 12.0 | 1734 | 3704 | 5446 | 7505 | 12263 | 18791 | 26741 | 44073 | 60354 | 86724 |
| 13.0 | 1868 | 3990 | 5868 | 8086 | 13212 | 20246 | 28811 | 47484 | 65025 | 93436 |
| 14.0 | 2003 | 4277 | 6289 | 8667 | 14161 | 21700 | 30881 | 50895 | 69696 | 100148 |
| 15.0 | 2137 | 4564 | 6711 | 9248 | 15110 | 23154 | 32950 | 54306 | 74367 | 106860 |
| 16.0 | 2271 | 4850 | 7132 | 9828 | 16059 | 24609 | 35020 | 57717 | 79038 | 113572 |
| 17.0 | 2405 | 5137 | 7554 | 10409 | 17008 | 26063 | 37090 | 61129 | 83709 | - |
| 18.0 | 2539 | 5424 | 7975 | 10990 | 17957 | 27517 | 39159 | 64540 | 88380 | - |
| 19.0 | 2674 | 5710 | 8397 | 11571 | 18906 | 28972 | 41229 | 67951 | 93051 | - |
| 20.0 | 2808 | 5997 | 8818 | 12152 | 19855 | 30426 | 43299 | 71362 | 97723 | - |
| 21.0 | 2942 | 6284 | 9240 | 12733 | 20804 | 31880 | 45368 | 74773 | - | - |
| 22.0 | 3076 | 6570 | 9661 | 13314 | 21753 | 33335 | 47438 | 78184 | - | - |
| 23.0 | 3210 | 6857 | 10083 | 13894 | 22702 | 34789 | 49507 | 81595 | - | - |
| 24.0 | 3345 | 7144 | 10504 | 14475 | 23651 | 36243 | 51577 | 85006 | - | - |
| 25.0 | 3479 | 7430 | 10926 | 15056 | 24600 | 37698 | 53647 | 88417 | - | - |
| 26.0 | 3613 | 7717 | 11347 | 15637 | 25549 | 39152 | 55716 | - | - | - |
| 27.0 | 3747 | 8004 | 11769 | 16218 | 26498 | 40606 | 57786 | - | - | - |
| 28.0 | 3882 | 8290 | 12190 | 16799 | 27447 | 42061 | 59856 | - | - | - |
| 29.0 | 4016 | 8577 | 12612 | 17379 | 28397 | 43515 | 61925 | - | - | - |
| 30.0 | 4150 | 8864 | 13033 | 17960 | 29346 | 44969 | 63995 | - | - | - |
| 31.0 | 4284 | 9150 | 13455 | 18541 | 30295 | 46424 | 66064 | - | - | - |
| 32.0 | 4418 | 9437 | 13876 | 19122 | 31244 | 47878 | 68134 | - | - | - |
| 33.0 | 4553 | 9724 | 14298 | 19703 | - | - | - | - | - | - |
| 34.0 | 4687 | 10010 | 14719 | 20284 | - | - | - | - | - | - |
| 35.0 | 4821 | 10297 | 15141 | 20865 | - | - | - | - | - | - |
| 36.0 | 4955 | 10583 | 15562 | 21445 | - | - | - | - | - | - |
| 37.0 | 5089 | 10870 | 15984 | 22026 | - | - | - | - | - | - |
| 38.0 | 5224 | 11157 | 16405 | 22607 | - | - | - | - | - | - |
| 39.0 | 5358 | 11443 | 16826 | 23188 | - | - | - | - | - | - |
| 40.0 | 5492 | 11730 | 17248 | 23769 | - | - | - | - | - | - |

| | Перевести в... | | |
|---|---|---|---|
| В | Нм³/ч | Стм³/ч | кг/ч |
| Нм³/h | | x 0.944 | x 0.800 |
| Стм³/h | x 1.059 | | x 0.845 |
| кг/ч | x 1.250 | x 1.183 | |

Условия состояния воздуха:
Нм³/ч = Нормальный м³/ч - при 0°C и 1013 мбар (760 мм ртутного ст.)
Стм³/ч = Стандартный м³/ч - при 15.6°C и 1013 мбар (760 мм ртутного ст.)

## Таблица 3 - Пропускная способность клапанов SV60 по воде т/ч при 25%-м превышении давления

(Рассчитано в соотв. AD-MERKBLATT A2 и TRD 421)

| Ду | 20/32 | 25/40 | 32/50 | 40/65 | 50/80 | 65/100 | 80/125 | 100/150 | 125/200 | 150/250 |
|---|---|---|---|---|---|---|---|---|---|---|
| Диаметр седла (мм) | 17.1 | 23.8 | 30.7 | 38.1 | 50.2 | 59.0 | 73.0 | 91.0 | 105 | 125 |
| Площадь седла (мм²) | 230 | 445 | 740 | 1140 | 1979 | 2734 | 4185 | 6504 | 8659 | 12272 |
| $a_w$ | 0.5 | 0.5 | 0.5 | 0.5 | 0.5 | 0.5 | 0.5 | 0.5 | 0.5 | 0.5 |

| Уставка (бари) | Расход воды, т/ч | | | | | | | | | |
|---|---|---|---|---|---|---|---|---|---|---|
| 0.2 | 2.9 | 5.7 | 9.4 | 14.5 | 25.2 | 34.8 | 53.2 | 82.7 | 110.1 | 156.0 |
| 0.5 | 4.6 | 8.9 | 14.9 | 22.9 | 39.8 | 55.0 | 84.1 | 130.8 | 174.1 | 246.7 |
| 1.0 | 6.5 | 12.6 | 21.0 | 32.4 | 56.3 | 77.7 | 119.0 | 184.9 | 246.2 | 348.9 |
| 2.0 | 9.2 | 17.9 | 29.8 | 45.8 | 79.6 | 109.9 | 168.3 | 261.5 | 348.2 | 493.5 |
| 3.0 | 11.3 | 21.9 | 36.5 | 56.1 | 97.5 | 134.6 | 206.1 | 320.3 | 426.4 | 604.4 |
| 4.0 | 13.1 | 25.3 | 42.1 | 64.8 | 112.6 | 155.5 | 238.0 | 369.9 | 492.4 | 697.9 |
| 5.0 | 14.6 | 28.3 | 47.1 | 72.5 | 125.8 | 173.8 | 266.1 | 413.5 | 550.5 | 780.2 |
| 6.0 | 16.0 | 31.0 | 51.6 | 79.4 | 137.8 | 190.4 | 291.5 | 453.0 | 603.1 | 854.7 |
| 7.0 | 17.3 | 33.5 | 55.7 | 85.8 | 148.9 | 205.7 | 314.9 | 489.3 | 651.4 | 923.2 |
| 8.0 | 18.5 | 35.8 | 59.5 | 91.7 | 159.2 | 219.9 | 336.6 | 523.1 | 696.4 | 986.9 |
| 9.0 | 19.6 | 37.9 | 63.1 | 97.2 | 168.8 | 233.2 | 357.0 | 554.8 | 738.6 | 1 046.8 |
| 10.0 | 20.6 | 40.0 | 66.6 | 102.5 | 178.0 | 245.8 | 376.3 | 584.8 | 778.6 | 1 103.4 |
| 11.0 | 21.7 | 42.0 | 69.8 | 107.5 | 186.6 | 257.8 | 394.7 | 613.3 | 816.6 | 1 157.3 |
| 12.0 | 22.6 | 43.8 | 72.9 | 112.3 | 194.9 | 269.3 | 412.2 | 640.6 | 852.9 | 1 208.7 |
| 13.0 | 23.5 | 45.6 | 75.9 | 116.9 | 202.9 | 280.3 | 429.1 | 666.8 | 887.7 | 1 258.1 |
| 14.0 | 24.4 | 47.3 | 78.8 | 121.3 | 210.6 | 290.9 | 445.3 | 691.9 | 921.2 | 1 305.6 |
| 15.0 | 25.3 | 49.0 | 81.5 | 125.5 | 218.0 | 301.1 | 460.9 | 716.2 | 953.5 | 1 351.4 |
| 16.0 | 26.1 | 50.6 | 84.2 | 129.7 | 225.1 | 310.9 | 476.0 | 739.7 | 984.8 | 1 395.7 |
| 17.0 | 26.9 | 52.2 | 86.8 | 133.7 | 232.0 | 320.5 | 490.7 | 762.5 | 1 015.1 | - |
| 18.0 | 27.7 | 53.7 | 89.3 | 137.5 | 238.8 | 329.8 | 504.9 | 784.6 | 1 044.6 | - |
| 19.0 | 28.5 | 55.1 | 91.7 | 141.3 | 245.3 | 338.8 | 518.7 | 806.1 | 1 073.2 | - |
| 20.0 | 29.2 | 56.6 | 94.1 | 145.0 | 251.7 | 347.6 | 532.2 | 827.0 | 1 101.1 | - |
| 21.0 | 29.9 | 58.0 | 96.5 | 148.6 | 257.9 | 356.2 | 545.3 | 847.4 | - | - |
| 22.0 | 30.6 | 59.3 | 98.7 | 152.0 | 264.0 | 364.6 | 558.2 | 867.4 | - | - |
| 23.0 | 31.3 | 60.7 | 100.9 | 155.5 | 269.9 | 372.8 | 570.7 | 886.9 | - | - |
| 24.0 | 32.0 | 62.0 | 103.1 | 158.8 | 275.7 | 380.8 | 583.0 | 906.0 | - | - |
| 25.0 | 32.6 | 63.2 | 105.2 | 162.1 | 281.4 | 388.7 | 595.0 | - | - | - |
| 26.0 | 33.3 | 64.5 | 107.3 | 165.3 | 287.0 | 396.4 | 606.8 | - | - | - |
| 27.0 | 33.9 | 65.7 | 109.4 | 168.4 | 292.4 | 403.9 | 618.4 | - | - | - |
| 28.0 | 34.6 | 66.9 | 111.4 | 171.5 | 297.8 | 411.3 | 629.7 | - | - | - |
| 29.0 | 35.2 | 68.1 | 113.3 | 174.6 | 303.1 | 418.6 | 640.9 | - | - | - |
| 30.0 | 35.8 | 69.3 | 115.3 | 177.6 | 308.2 | 425.8 | 651.8 | - | - | - |
| 31.0 | 36.4 | 70.4 | 117.2 | 180.5 | 313.3 | 432.8 | 662.6 | - | - | - |
| 32.0 | 36.9 | 71.6 | 119.1 | 183.4 | 318.3 | 439.7 | 673.2 | - | - | - |
| 33.0 | 37.5 | 72.7 | 120.9 | 186.2 | 323.3 | 446.6 | 683.6 | - | - | - |
| 34.0 | 38.1 | 73.8 | 122.7 | 189.0 | 328.1 | 453.3 | 693.9 | - | - | - |
| 35.0 | 38.6 | 74.8 | 124.5 | 191.8 | 332.9 | - | - | - | - | - |
| 36.0 | 39.2 | 75.9 | 126.3 | 194.5 | 337.7 | - | - | - | - | - |
| 37.0 | 39.7 | 76.9 | 128.0 | 197.2 | 342.3 | - | - | - | - | - |
| 38.0 | 40.3 | 78.0 | 129.7 | 199.8 | 346.9 | - | - | - | - | - |
| 39.0 | 40.8 | 79.0 | 131.4 | 202.4 | 351.4 | - | - | - | - | - |
| 40.0 | 41.3 | 80.0 | 133.1 | 205.0 | 355.9 | - | - | - | - | - |

## Таблица 4 Значения $a_w$ для клапанов SV60

| Размер | Уставка (бари) | | | | | | | | |
|---|---|---|---|---|---|---|---|---|---|
| | 0.2 - 0.4 | 0.5 - 0.9 | 1.0 - 1.4 | 1.5 - 1.9 | 2.0 - 2.4 | 2.5 - 2.9 | 3.0 - 3.4 | 3.5 - 4.0 | Свыше 4.0 |
| | aw | aw | aw | aw | aw | aw | aw | aw | aw |
| Ду20 x Ду32 | 0.56 | 0.62 | 0.69 | 0.73 | 0.75 | 0.76 | 0.77 | 0.78 | 0.78 |
| Ду25 x Ду40 | 0.62 | 0.67 | 0.75 | 0.80 | 0.82 | 0.84 | 0.85 | 0.85 | 0.86 |
| Ду32 x Ду50 | 0.56 | 0.60 | 0.68 | 0.73 | 0.75 | 0.76 | 0.76 | 0.76 | 0.76 |
| Ду40 x Ду65 | 0.45 | 0.51 | 0.59 | 0.64 | 0.66 | 0.68 | 0.68 | 0.68 | 0.68 |
| Ду50 x Ду80 | 0.47 | 0.49 | 0.55 | 0.59 | 0.61 | 0.63 | 0.63 | 0.63 | 0.64 |
| Ду65 x Ду100 | 0.50 | 0.55 | 0.61 | 0.66 | 0.68 | 0.69 | 0.70 | 0.71 | 0.71 |
| Ду80 x Ду125 | 0.45 | 0.50 | 0.56 | 0.60 | 0.63 | 0.64 | 0.65 | 0.66 | 0.66 |
| Ду100 x Ду150 | 0.48 | 0.52 | 0.59 | 0.63 | 0.66 | 0.67 | 0.68 | 0.69 | 0.70 |
| Ду125 x Ду200 | 0.50 | 0.55 | 0.61 | 0.65 | 0.68 | 0.70 | 0.71 | 0.72 | 0.72 |
| Ду150 x Ду250 | 0.51 | 0.56 | 0.62 | 0.66 | 0.69 | 0.71 | 0.72 | 0.73 | 0.73 |

## Размеры и вес (ориентировочные), в мм и кг

| Размер Вход / Выход | Ход штока | Размеры A | B | C | Ø D | Вес SV604 | SV607 |
|---|---|---|---|---|---|---|---|
| Ду20 - Ду32 | 5.2 | 85 | 95 | 385 | 17.1 | 10.5 | 10.5 |
| Ду25 - Ду40 | 6.5 | 100 | 105 | 435 | 23.8 | 12.5 | 11.5 |
| Ду32 - Ду50 | 8.3 | 110 | 115 | 450 | 30.7 | 16.0 | 15.0 |
| Ду40 - Ду65 | 10.4 | 115 | 140 | 520 | 38.1 | 18.0 | 18.0 |
| Ду50 - Ду80 | 13.7 | 120 | 150 | 535 | 50.2 | 20.0 | 22.0 |
| Ду65 - Ду100 | 16.5 | 140 | 170 | 710 | 59.0 | 40.0 | 38.0 |
| Ду80 - Ду125 | 20.0 | 160 | 195 | 790 | 73.0 | 56.0 | 53.0 |
| Ду100 - Ду150 | 25.5 | 180 | 220 | 835 | 91.0 | 77.0 | 75.0 |
| Ду125 - Ду200 | 29.3 | 200 | 250 | 1 042 | 105.0 | 120.0 | 115.0 |
| Ду150 - Ду250 | 35.5 | 225 | 285 | 1 165 | 125.0 | 190.0 | 180.0 |

## Информация о безопасности, монтаже и эксплуатации

Полная инструкция по монтажу и эксплуатации (IM-P137-01) поставляется с каждым изделием.

## Подбор

См.:- http://www.spiraxsarco.com/learn/pdf/sc-gcm-71.pdf



## Пример выбора клапана SV60:

| | | |
|---|---|---|
| Модель | SV60 | SV60 |
| Материал корпуса | 4 = Сталь<br>7 = Чугун SG | 4 |
| Конфигурация | A = Закр. крышка / стандарт. рычаг<br>B = Закр. крышка / уплотнен. колпачок<br>C = Закр. крышка / уплотнен. рычаг<br>D = Отк. крышка / стандарт. рычаг | A |
| Седло/диск | S = Сталь нерж. с хромо-ванадиевой пружиной<br>T = Сталь нерж. с пружиной из специального сплава | S |
| Размер | Ду20 - Ду150 | Ду20 |
| Вход | Ру16 (только Ду65 - Ду150), Ру25, Ру40 или ANSI 300 | Ру40 |

Пример выбора: SV60 | 4 | A | S | Ду20 | Ру40

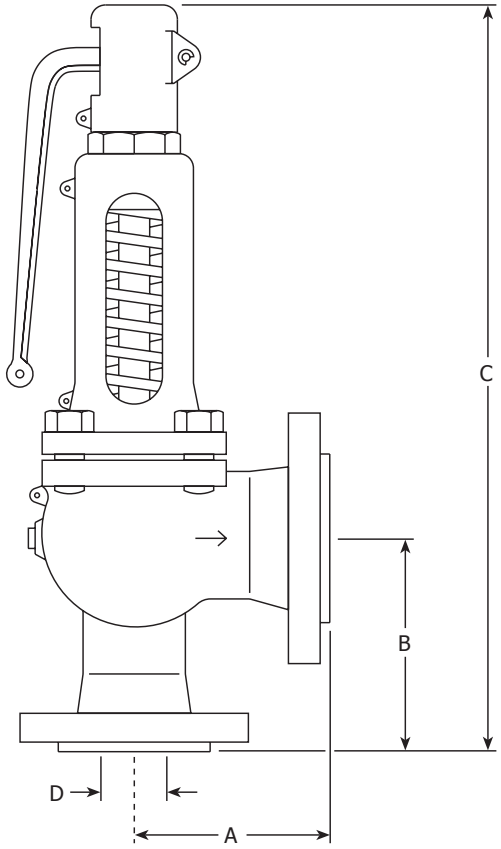


## Как заказать

Предохранительный клапан SV604AS, Ду20, фланцы Ру40, давление начала открытия 6 бари.