spirax sarco

TI-P358-10
СН Выпуск 1

Электроприводы серии "А" для клапанов Ду125, Ду150 и Ду200

Описание
Электроприводы серии "А" используются с двух- и трехходовыми регулирующими клапанами. Есть четыре типа клапанов для режимов открыт/закрыт или плавного регулирования с использованием либо внешних контакторов либо встроенного управления двигателем (переключаемый алгоритм).

Размеры
Два типоразмера с усилием 37,5 кН или 64 кН.

Монтажный набор
Применяются четыре монтажных набора, для крепления на клапанах типа KE, KEA и QL, Ду125, Ду150 и Ду200.

Монтажные наборы включают в себя узел крепления привода (LE или A) и соединения со штоком клапана.

Типы приводов
Прим.: Регулирование типа VMD требует дополнительного внешнего реле, которое с приводом не поставляется.

Приводы, работающие открыт/закрыт

Тип	Питание	Модель No.	Регулирование	Монтажный набор
10.1	240 В 1 фаза	A10.11-22VMD	(внешний контактор)	**A10**
		AM10.11-22VMD	(перекл. алгоритм)	
10.1	400 В 3 фазы	A10.13-22	VMD (внешний контактор)	
		AM10.13-22	VMD (перекл. алгоритм)	
14.1	400 В 3 фазы	A14.13-22VMD	(внешний контактор)	**A14**
		AM14.13-22VMD	(перекл. алгоритм)	

Приводы с плавным регулированием

Тип	Питание	Модель No.	Регулирование	Монтажный набор
10.1	400 В 3 фазы	AR10.13-22	VMD (внешний контактор)	**LE10**
		ARM10.13-22	0/4-20 мА и 0-5 В	
14.1	400 В 3 фазы	AR14.13-22	VMD (внешний контактор)	**LE14**
		ARM14.13-220	0/4-20 мА и 0-5 В	

Материалы

No	Деталь	Материал
1	Корпус редуктора	Чугун
2	Крышка двигателя	Алюминиевый сплав
3	Ручка	Алюминиевый сплав

Технические данные

Модель	Приводы, работающие открыт/закрыт						Приводы для плавного регулирования			
	A			AM			AR		ARM	
Тип	10.1	10.1	14.1	10.1	10.1	14.1	10.1	14.1	10.1	14.1
Питание, В перем. (±5%)	230	400	400	230	400	400	400	400	400	400
Частота тока	50 Гц									
Усилие макс. кН	37,5	37,5	64	37,5	37,5	64	37,5	64	37,5	64
Усилие регулирования, кН	18,8	18,8	30,8	18,8	18,8	30,8	18,8	30,8	18,8	30,8
Ток, А	8	1,8	3,5	8	1,8	3,5	1,8	3,5	1,8	3,5
Исполнение по EN 60529	IP65	IP67		IP65	IP67		IP67		IP67	
Скорость, мм/с	2,3	2,3	2,3	2,3	2.3	2,3	2,2	2,5	2,2	2,5
Соединения с двигателем	6 мм²									
Управляющие соединения	2,5 мм²									
Входы	Клеммный разъем с 2 x Pg 21, 1 x Pg 13,5									
Окружающая среда	-25°C до +80°C			-25° до +70°C			-25°C до +60°C		-25°C до +60°C	
Исполнение эл. двигателя по VDE0530/IEC6034	S2 = 10	S2 = 15		S2 = 10	S2 = 15		S4 = 25%		S4 = 25%	
Макс. кол. пуск/час	60						1200	900	1200	900
Расч. кол. пусков (x10⁶)	0,5						5	3,5	5	3,5

Размеры и вес (ориентировочные), в мм и кг

Приводы A и AM

Модель	A	B	C	Вес
A10.11-22	725	655	-	62
A10.13-22	605	538	-	62
A14.13-22	680	707	-	91
AM10.11-22	-	655	740	69
AM10.13-22	-	538	745	69
AM14.13-22	-	707	855	98

Приводы AR и ARM

Модель	A	B	C	Вес
AR10.13-22	789	538	-	69
AR14.13-22	908	707	-	107
ARM10.13-22	-	538	929	76
ARM14.13-22	-	707	1083	114

Приводы типа A и AM

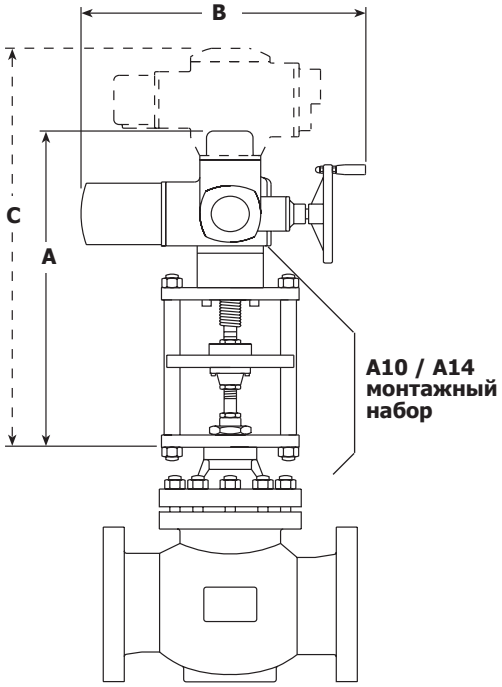

Приводы AR и ARM

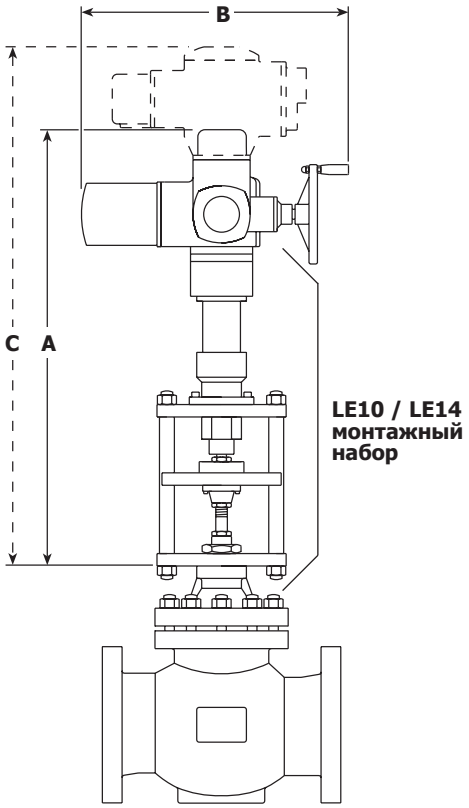

Максимальные перепады давления (ΔP) в бар для клапанов типа KE / KEA и QL с электроприводами Серии A

Прим.: Приводы должны подбираться по Kvs, а не по Ду клапана.

Клапаны KE / KEA и QL

Ду клапана	Ду125		Ду150		Ду200	
Перемещение, мм	50	30	50	30	50	30
Kvs	Полн.	Пониженный	Полн.	Пониженный	Полн.	Пониженный

Приводы Серии A **Прим.:** Дифференциальные давления в скобках для клапанов из нерж. стали.

Тип	Модель	Максимальный перепад давления на клапане (ΔP), бар											
		Ду125				Ду150				Ду200			
		Kvs	No. 1	No.2	No. 3	Kvs	No. 1	No. 2	No.3	Kvs	No. 1	No. 2	No. 3
10.1	Закрытие (все модели)	27,4	40,0	40,0	40,0	19,0	27,4	40,0	40,0	10,7	19,0	27,4	40,0
	Регулирование (AR и ARM)	13,2	20,0	31,0	40,0	9,2	13,2	20,0	31,0	5,1	9,2	13,2	20,0
14.1	Закрытие (все модели)	40,0 (33,2)	40,0 (40,0)	40,0 (40,0)	40,0 (40,0)	33,0 (23,1)	40,0 (33,2)	40,0 (40,0)	40,0 (40,0)	18,5 (13,0)	33,0 (23,1)	40,0 (33,2)	40,0 (40,0)
	Регулирование (AR и ARM)	22,3 (15,6)	33,6 (23,5)	40,0 (36,3)	40,0 (40,0)	15,5 (10,8)	22,3 (15,6)	33,6 (23,5)	40,0 (36,3)	8,7 (6,1)	15,5 (10,8)	22,3 (15,6)	33,6 (23,5)

Пример выбора

Регулирующий клапан Kvs	Ду150 KE43 2-х ход. полный
Макс. перепад давления	25 бар
Питание	3 фазы 400 В
Метод управления	Внешние контакторы
Применение	Откр./Закр.
Выбранный привод	**A14.13-22**
Монтажный набор	**A14**

Как заказать

Пример: Электропривод Серии A, A14.13-22,с монтажным набором A14.

4.3