spirax sarco

TI-P123-16
ST Выпуск 4

Воздушник для паровых систем AVS32

Описание

AVS32 - ремонтопригодный капсульный воздушник с корпусом из нержавеющей стали и встроенным фильтром, предназначенный для паровых систем. Воздушник иммет одобрение TUV и выполнен в соответствии снормами AD-Merkblatt WO/TRD100.

Стандарты
Изделие соответствует требованиям European Pressure Equipment Directive 97/23/EC.

Сеетификация
Возможна поставка сертификата на материалы EN 10204 3.1.B.
Прим.: Сертификат надо заказывать при заказе самого изделия.

Размеры и соединения

½", **¾"** и 1" Резьба BSP или NPT.
½", **¾"** и 1" под сварку внахлест по BS 3799.
½", **¾"** и 1" под сварку встык по EN 12 627
Ду15, Ду20 и Ду25 стандартные фланцы EN 1092 Ру40, ANSI B 16.5 Class 150 и 300, JIS/KS 10K и JIS/KS 20K.

Рабочий диапазон (ISO 6552)

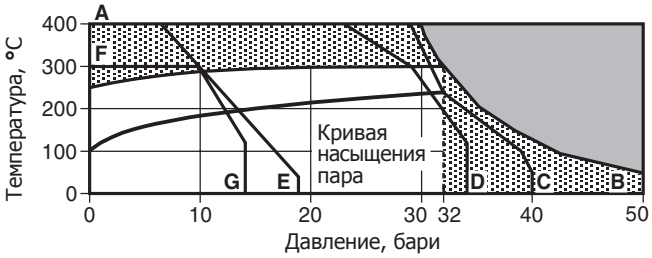

Изделие **не должно** использоваться в данной области.

Использование в данной области может привести к поломке внутренних деталей.

A - **B** Резьба, под сварку встык и внахлест, фланцы ANSI 300.
A - **C** Фланцы Ру40.
A - **D** Фланцы JIS/KS 20K.
A - E Фланцы ANSI 150.
F - **G** Фланцы JIS/KS 10K.

Корпус соответствует нормали	Ру40
PMA Максимальное допустимое давление	50 бари при 50°C
TMA Макс. допустимая температура	400°C при 30 бари
Минимальная допустимая температура	-200°C
PMO Максимальное рабочее давление на насыщенном паре	32 бари
TMO Максимальная рабочая температура	300°C при 32 бари
Минимальная рабочая температура	0°C
Прим.: При более низких температурах проконсультируйтесь со специалистами Spirax Sarco.	
Давление холодного гидроиспытания	75 бари

Коэффициент Kv

Размер	Ду15 - ½"	Ду20 - ¾"	Ду25 - 1"
Kv	0,8	0,8	0,8

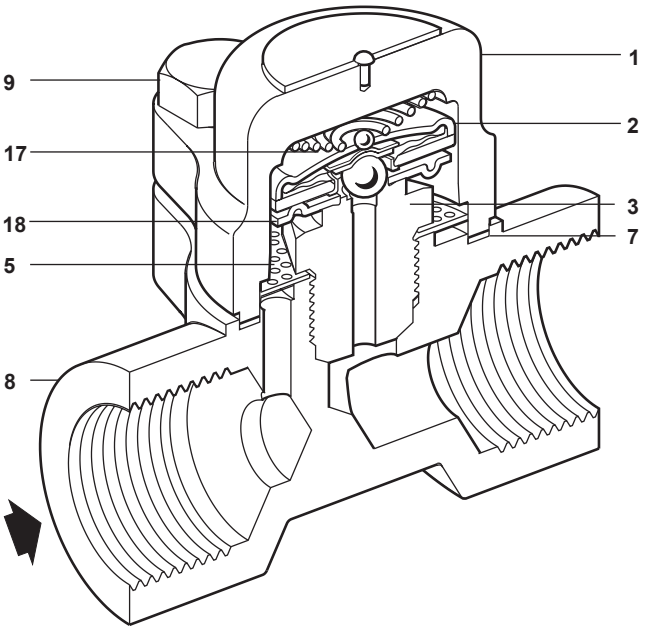

Материалы

№	Деталь	Материал	
1	Крышка	Аустенитная нерж. сталь	DIN 17440 (W/S 1.4571) 316Ti
2	Капсула	Сталь нерж.	
3	Седло	Сталь нерж.	BS 970 431 S29
5	Экран фильтра	Сталь нерж.	AISI 304
7	Прокладка	Графит армированный нерж. сталью	
8	Корпус	Аустенитная нерж. сталь	DIN 17440 (W/S 1.4571) 316Ti
9	Болты	Сталь нерж. (M10 x 30)	A2-70
17	Пружина	Сталь нерж.	
18	Проставка	Сталь нерж.	

Размеры и вес (ориентировочные), в мм и кг

Размер	A	A1	B	C	D	E	Вес	
							Резьб./Под св.	Фл.
½" Ду15	95	150	94	64	17	37	1,4	2,9
¾" Ду20	95	150	94	64	19	37	1,4	3,5
1" Ду25	95	160	94	64	23	37	1,5	4,1

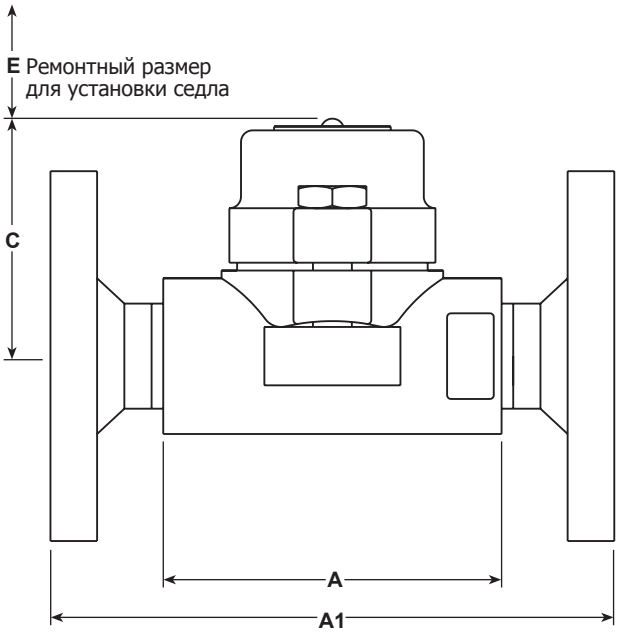

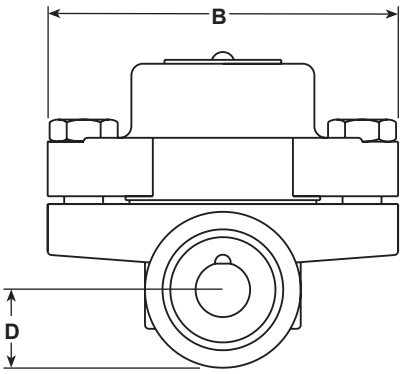

Информация о безопасности, монтаж, обслуживание

Полная информация находится в "Инструкции по монтажу и эксплуатации" (IM-P123-17), прилагаемой к каждому изделию.

Примечание:
AVC32 должен монтироваться крышкой вверх так, чтобы капсула находилась в горизонтальной плоскости.
AVC32 должен располагаться в верхних точках возможного скопления воздуха. Отвод воздуха должен осуществляться в безопасное место.
Для ремонта и обслуживания воздушника без отключения пара предусмотрите установку запорных вентилей.
Воздушник нельзя теплоизолировать.

Переработка

Изделие не содержит вредных для здоровья людей веществ и может быть переработано.

Как заказать

Пример: Воздушник AVS32, Ду15, фланцы Ру40.

Запасные части

Поставляемые запчасти показаны сплошными линиями. Детали, показанные пунктирными линиями, в качестве запчастей не поставляются.

Поставляемые запчасти

Капсула и седло		**2, 3, 17, 18**
Сетка фильтра	(3 шт.)	**5**
Прокладка	(3 шт.)	**7**

Как заказать
При заказе указывайте наименование из таблицы, тип и размер воздушника.

Пример: Седло и капсула для воздушника AVS32, Ду25.

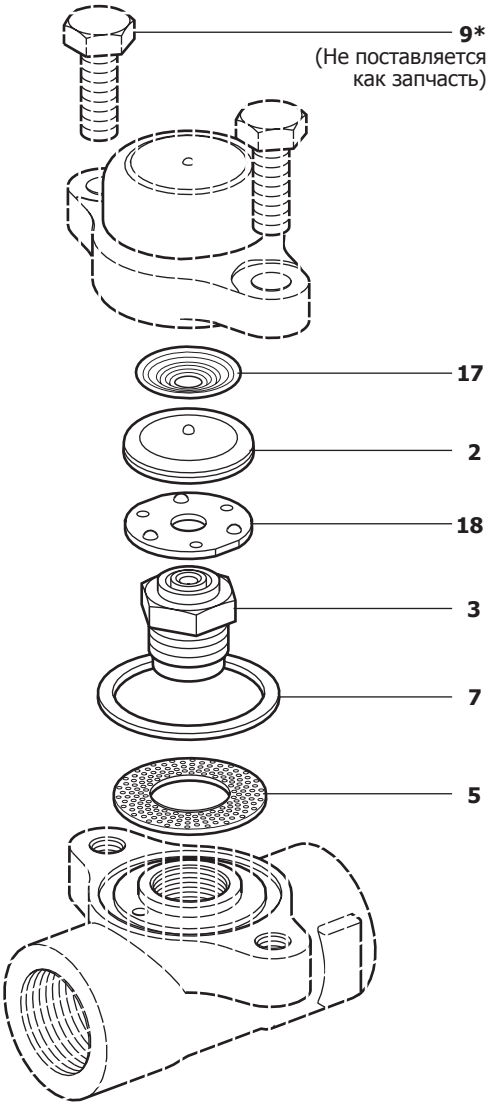

Рекомендуемые усилия затяжки

Деталь		мм	или	Нм
3	Седло	24 A/F		115 - 125
9	Болты	16 A/F	M10 x 30	23 - 27

7.9