spirax sarco

TI-P149-08
ST Выпуск 5

AE44 и AE44S автоматические воздушники для жидкостных систем

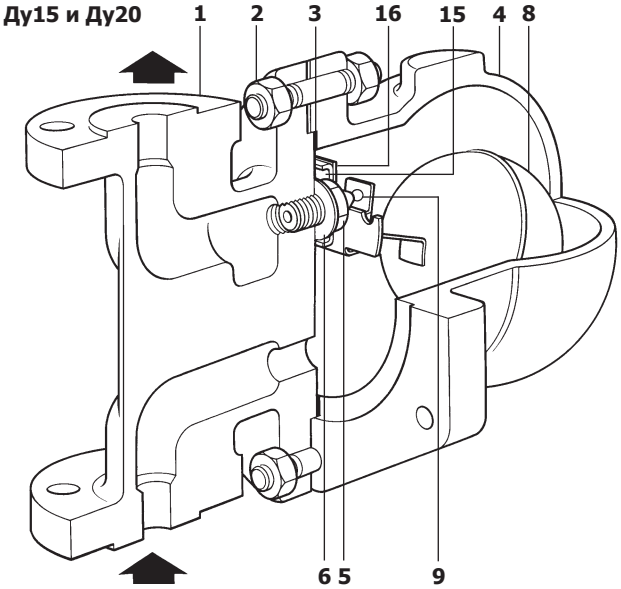

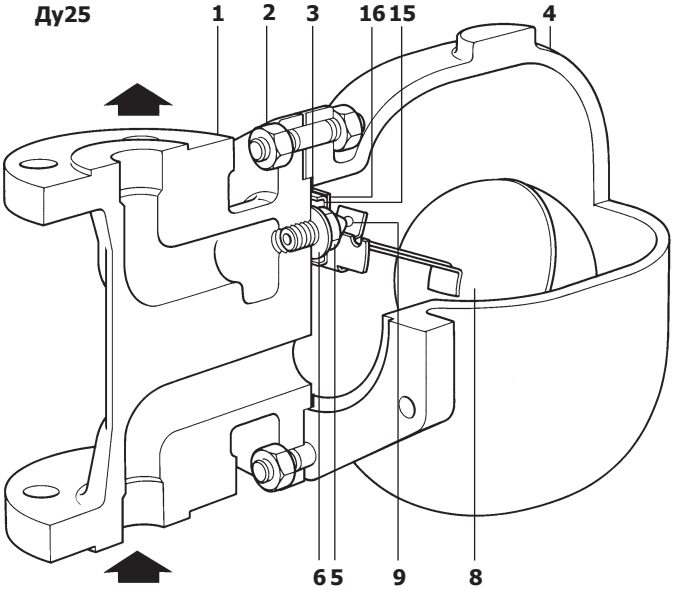

Описание

AE44 и AE44S это поплавковые автоматические воздушники для жидкостных систем. Корпус и крышка выполнены из стали, а клапан может быть из синтетической резины, обозначение - AE44 или из нержавеющей стали, обозначение AE44S.

Размеры и соединения

AE44 Ду15 и Ду20, **AE44S** Ду15 , Ду20 и Ду25.
Стандартные фланцы по BS 4504 Ру40.
По запросу могут быть изготовлены фланцы ANSI 150, ANSI 300 и JIS/KS 20. Резьба **½**" для балансировочной трубки будет по стандарту NPT для фланцев по ANSI и JIS/KS и по стандарту BSP для других фланцев.

7.9

Ограничение применения

Корпус соответствует нормали		Ру40
РМА - Максимально допустимое давление		40 бари
ТМА - Максимально допустимая температура		400°C
ТМО - Макс. рабочая температура	**AE44** 200°C **AE44S** 400°C	
Максимальное давление холодного гидравлического испытания	ANSI 150	30 бари
	JIS/KS 20	49 бари
	Ру40/ANSI 300	60 бари

Рабочий диапазон

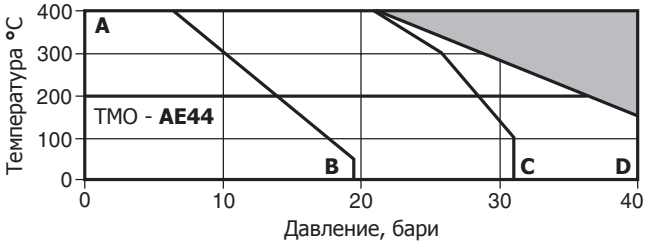

Изделие **не должно** использоваться в данной области

A - B ANSI 150 **A - C** JIS/KS **A - D** Ру40, ANSI 300

ΔPMX - Максимальный перепад давления

AE44	Ду15	21 бар	**AE44S-3.5**	Ду25	3,5 бар
AE44S-21	Ду15	21 бар	**AE44S-5.3**	Ду25	5,3 бар
AE44	Ду20	21 бар	**AE44S-7.8**	Ду25	7,8 бар
AE44S-21	Ду20	21 бар	**AE44S-16.7**	Ду25	16,7 бар

Во избежание повреждения механизма автоматический воздушник не должен подвергаться давлению свыше 48 бар.

Материалы

№	Деталь		Материал	
1	Корпус		угл. сталь	DIN 17245 GSC 25N
2	Болты крышки		Сталь	DIN 17240 21Cr MoV57
	Гайки крышки		Сталь	DIN 17340 24Cr Mo5
3	Прокладка крышки		армированный графит	
4	Крышка		Сталь	DIN 17245 GSC 25N
5	Седло клапана		Сталь нерж.	BS 970 431 S29
6	Прокладка седла		Сталь нерж.	BS 1449 304 S11
7	Винты крепления оси (не показано)		Сталь нерж.	BS 4183 18/8
8	Поплавок и рычаг		Сталь нерж.	BS 1449 304 S16
9	Плунжер клапана	AE44	Viton	
		AE44S*	Сталь нерж.	AISI 440B
15	Рамка		Сталь нерж.	BS 1449 304 S16
16	Рамка оси		Сталь нерж.	BS 1449 304 S16
17	Ось (не показана)		Сталь нерж.	

*

Прим.: Плунжер клапана AE44S жестко закреплен на рычаге поплавка.

Сертификация

Стандартно изделие может поставляться с сертификатом EN 10204 2.2 на корпус и крышку и по запросу с сертификатом EN 10204 3.1.B.

Пропускная способность

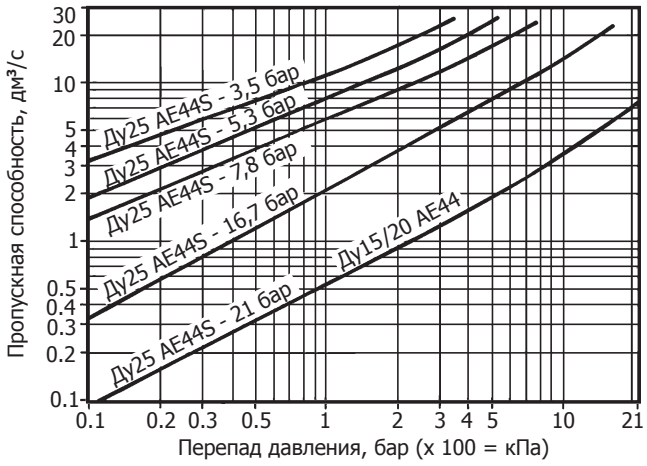

Для воздуха при нормальных условиях (при 15°C)
Если температура воздуха отличается от 15°C, то производительность по графику может быть скорректирована умножением на коэффициент, получаемый по следующему уравнению:

$$\frac{289}{273+T}$$

(T действительная температура в °C)

Можно принять, что температура воздуха равна температуре воды.

Размеры и вес (ориентировочные), в мм и кг

Размер	A	B	C	D	E	F	Вес
Ду15	150	80	80	215	120	155	10,8
Ду20	150	80	80	225	120	165	10,8
Ду25	160	115	85	282	170	215	15,0

Ду15 и Ду20

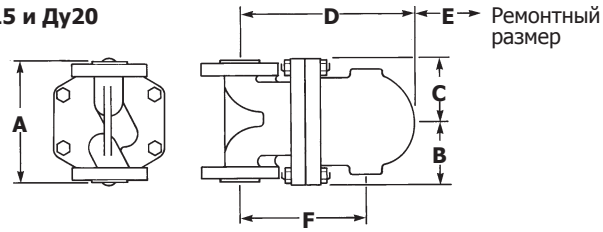

Ду25

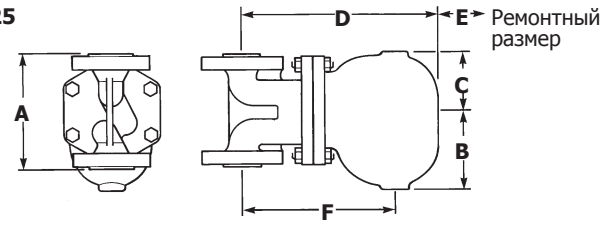

Отверстия во фланцах

Размер	ANSI 150	ANSI 300	JIS / KS 20
Ду15	½" - 13 UNC - 2B	½" - 13 - UNC - 2B	M12
Ду20	½" - 13 UNC - 2B	⅝" - 11 - UNC - 2B	M12
Ду25	⅝" - 11 UNC - 2B	⅝" - 11 - UNC - 2B	M16

Монтаж

Воздушник должен устанавливаться вертикально над точкой отвода воздуха так, чтобы поплавок свободно перемещался внутри корпуса, а стрелка на шильдике должна быть направлена вниз.
В нижней части крышки имеется отверстие с резьбой **½**" для подсоединения балансировочной трубки. Балансировочная трубка должна быть подсоединена как показано на рисунке.
При блокировании воздушника грязью из выходного отверстия может начать сочится жидкость. Поэтому рекомендуется выходную трубку отвести в безопасное место.

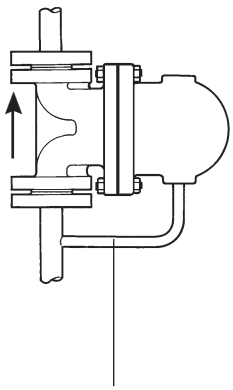

½" Балансировочная трубка

Обслуживание

При наличии надежных запорных клапанов возможно проводить обслуживание воздушника без его демонтажа с линии. Отдайте болты и снимите крышку. Перед сборкой убедитесь, что все поверхности прилегания чистые. Всегда используйте новые прокладки.

* **Перед** сборкой убедитесь, что штифт находится на своем месте.

Как заказать

Пример: Автоматический воздушник для жидкостных систем AE44 Ду20, плунжер клапана - Viton , фланцы Ру40.

Запасные части

Поставляемые запчасти показаны сплошными линиями. Детали, показанные пунктирными линиями, в качестве запчастей не поставляются.

Поставляемые запчасти

Плунжер клапана для AE44	(3 шт.)	**9**
Главный в сборе с поплавком	AE44 **5, 6, 7, 8, 9, 15, 16, 17**	
	AE44S **5, 6, 7, 8, 15, 16, 17**	
Комплект прокладок	(по 3 шт.)	**3, 6**

Как заказать
При заказе используйте описание из таблицы и указывайте тип воздушника.
Пример: Комплект прокладок для воздушника AE44.

Рекомендуемые усилия затяжки

Дет.	⌀	или мм	Нм
2	17	M10 x 60	19 - 21
5	17	M12 x 8	50 - 55
7	Cheesehead	M5 x 20	2.5 - 2.8

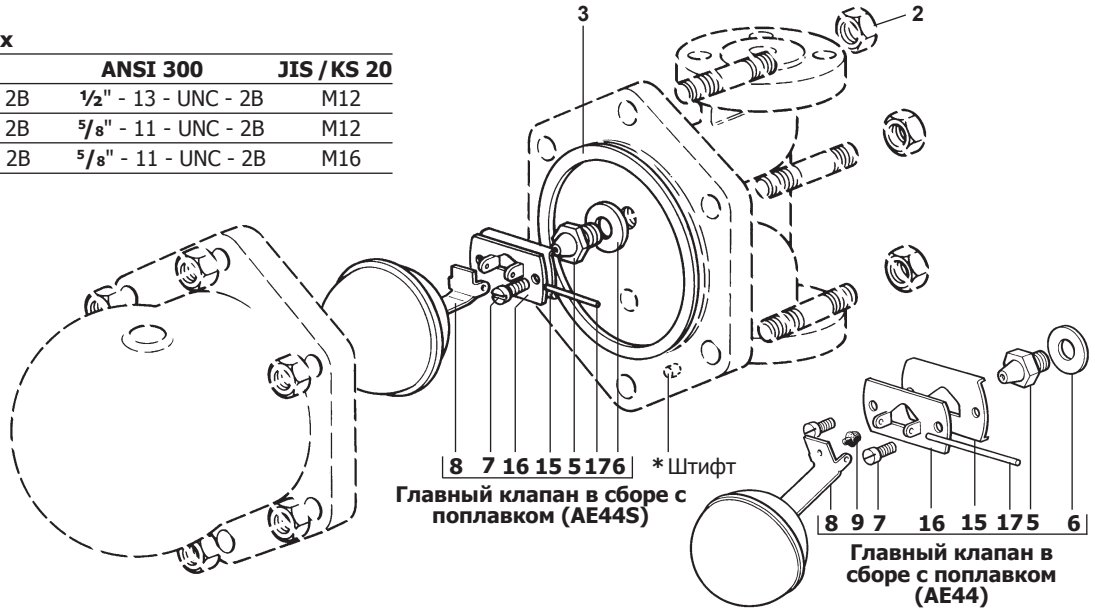

7.9