spirax sarco

TI-P184-02
ST Выпуск 5

BSA6T и BSA64T - Запорно-регулирующие клапаны из нержавеющей стали (Ду15 - Ду100)

Описание

Выпускается типоряд клапанов с сильфонным уплотнением нормалей Ру40 может использоваться с такими средами как пар, газы и различные жидкости: конденсат, вода и др.
Клапан типа **BSA6T** полностью выполнен из нержавеющей стали, клапан **BSA64T** имеет корпус и внутренние детали из нержавеющей стали, а крышка выполнена из углеродистой стали.

В стандартном исполнении оба типа клапанов поставляются с закрепленными штифтом сильфоном, дросселирующим плунжером стопроным устройством ниппелем для смазки и ограничителем хода. **По спецзаказу** поставляются клапаны с "мягким" уплотнительным кольцом из материала R-PTFE на плунжере для плотного закрытия при использовании на жидкостях.

Сертификация
Для клапанов BSA6T и BSA64T возможен заказ сертификатов на материлы по EN 10204 3.1.B. Данные сертификаты заказыватся при заказе клапана.

Размеры и соединения

Ду15, 20, 25, 32, 40, 50, 65, 80 и 100
Фланцы Ру40
Место прилегания фланцев по EN 558

Рабочий диапазон

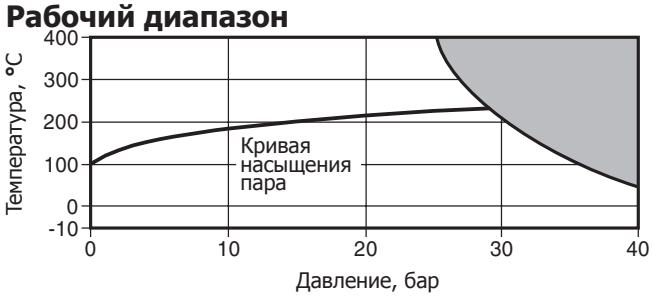

Изделие **не должно** использоваться в данной области параметров.

Корпус соответствует нормали			Ру40
PMA Максимальное допустимое давление			40 бари при 50°C
TMA Макс. допустимая температура400°C при 25 бари			
Минимальная допустимая температура			-10°C
PMO	Максимальное рабочее давление на насыщенном паре	**Седло мет./мет.** 29,8 бари при 236°C	
		Седло R-PTFE 27,0 бари при 230°C	
TMO	Макс. рабочая температура	**Седло мет./мет.** 400°C при 25,6 бари	
		Седло R-PTFE 230°C при 27,0 бари	
Минимальная рабочая температура			-10°C
ΔPMX	Макс. перепад давления	Открыт - закрыт	Ограничено PMO
		Регулирование	Ду15 - Ду80 2 бар
			Ду100 1,5 бар
Давление холодного гидроиспытания			60 бари

Протечка в закрытом состоянии

В соответствии с DIN 3230 протечка B01 и ISO 5208 Rate A.

Коэффициент Kvs

См. TI-P137-19.

Стопор
Гайка маховика у **BSA6T,** и **BSA64T** имеет отверстие с резьбой для установки стопора. Стопорный болт имеет следующие размеры:

Размер	Болт
Ду15 - Ду80	M8 x 50 мм
Ду100	M12 x 75 мм

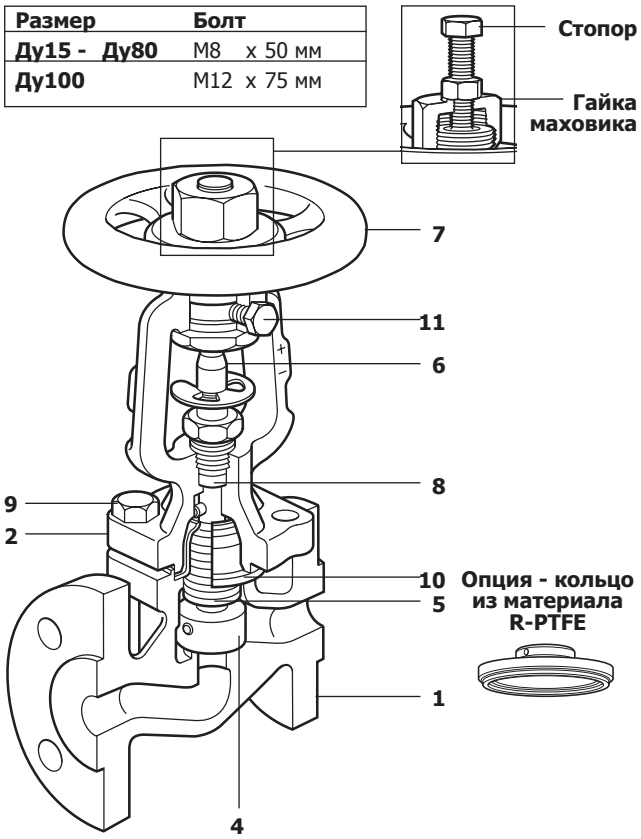

Материалы

№	Деталь	Материал		
1	Корпус и седло	Сталь нерж.		EN 10213 1.4408
				ASTM A351 CF8M
	BSA6T	Сталь нерж.		EN 10213 1.4581
2	Крышка **BSA64T**	Сталь углерод.	Ду15 - Ду80	DIN 17243 C22.8
			Ду100	1.0619+N (GSC 25N)
4	Плунжер	Сталь нерж.	Ду15 - Ду40	EN 10088 1.4571
			Ду50 - Ду100	EN 10222 1.4571
5	Сильфон	Сталь нерж.		DIN 17440 1.4541
6	Шток	Сталь нерж.		EN 10088 1.4571
7	Маховик	Сталь нерж.		BS 1449 CR4
8	Уплотнение	Графит		
9	Болты	Сталь нерж.		A4-70
	Гайки	Сталь нерж.		A4
10	Прокладка крышки/корпуса	Графит, армированный нерж. сталью		
11	Винт	Сталь нерж.		A2-70

Размеры и вес (ориентировочные), в мм и кг

Размер	A	B	C	Вес
Ду15	130	205	125	4
Ду20	150	205	125	5
Ду25	160	217	125	6
Ду32	180	217	125	8
Ду40	200	243	200	11
Ду50	230	243	200	14
Ду65	290	263	200	19
Ду80	310	287	200	26
Ду100	350	383	315	44

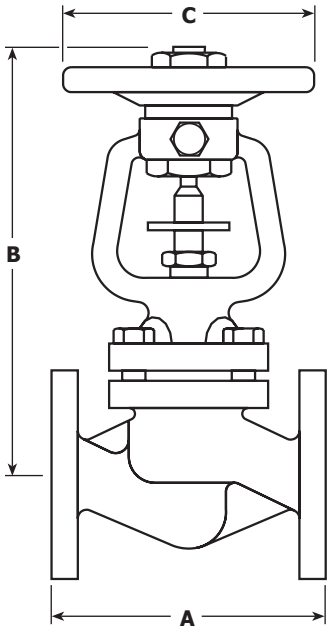

Информация о безопасности, монтаж, обслуживание

Полная инструкция по монтажу и эксплуатации (IM-P184-03) поставляется с каждым изделием. Клапан следует устанавливать так, чтобы направление потока среды совпадало со стрелкой на корпусе, а маховик располагался в удобном положении.

Переработка

Изделие не содержит опасных для здоровья человека материалов и может быть быть отправлено на переработку.

Как заказать

Клапан с сильфонным уплотнением BSA6T, Ду40, фланцы Ру40.

Запасные части

Поставляемые запасные части изображены сплошными линиями. Детали, изображенные пунктирными линиями, как запасные не поставляются.

Поставляемые запчасти

*	Уплотнение и прокладка крышки/корпуса	**10, 8** (2 шт.)
	Шток с сильфоном в сборе	**6, 5**
	Плунжер (укажите опции если надо)	**4**

* **Примечание:** Прокладка **(10)** армированы нержавеющей сталью, будьте осторожны.

Как заказать

Примечание: для удобства Заказчика запасные части поставляются в комплекте, чтобы быть уверенными, что есть в наличии все необходимые для ремонта части, т. е. при заказе узла "шток с сильфоном" **(6, 5)** в комплект будут включены детали **(10), (8)**.
При заказе запасных частей используйте описание из таблицы "Поставляемые запчасти" и не забывайте указать размер и тип вентиля.

Пример: Прокладка корпус/крышка и уплотнение штока для клапана с сильфонным уплотнением BSA6T, Ду50, Ру40.

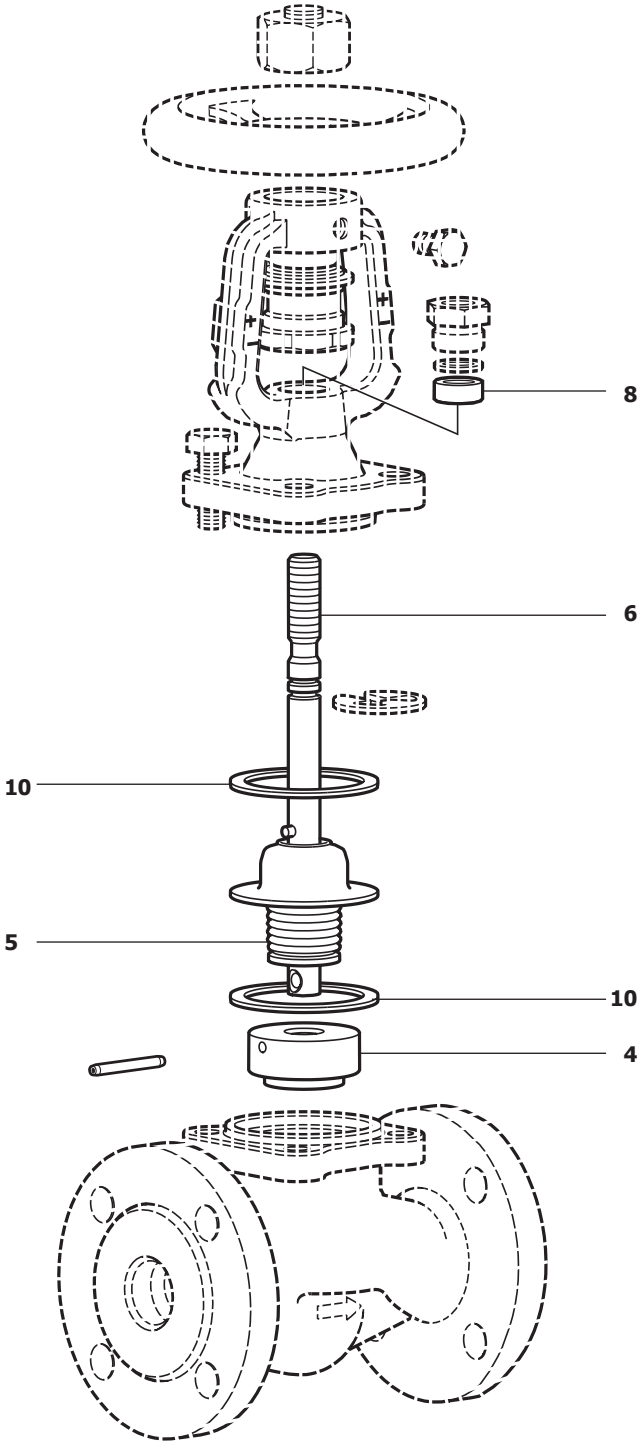

7.1