spirax sarco

Клапаны для сброса давления BDV1 и BDV2

Описание

Клапаны предназначены для сброса давления и слива жидкостей, например конденсата, из паропроводов после отключения пара. Клапаны имеют резьбовое соединение ³/₈" или ½" или соединеие под сварку Ду15.
BDV1 Имеет конструкцию для монтажа снизу оборудования.
BDV2 Имеет выпуск вбок и предназначены для монтажа сверху оборудования и отвода продувки вниз.

BDV1 / BDV2 предназначены для использования с магистральными соединителями PC3_и PC4_ :
При установке клапанов BDV1 / BDV2 с магистральными соединителями PC3_ / PC4_, предназначенными для монтажа конденсатоотводчиков с быстросъемным соединением, они могут использоваться для сброса давления, выпуска воздуха, слива конденсата и осушения трубопроводов как до, так и за конденсатотводчиками. Некото-рые соединители могут поставляться с отверстием для тестирования конденсатоотводчиков.
Там где можно осуществлять продувку в атмосферу клапан BDV1 может применяться для тестирования конденсатоотводчиков. Там где продувка в атмосферу затруднена, можно использовать BDV2, отводя продувку в безопасное место.
Для вентилирования линии до конденсатоотводчика всегда используйте BDV2.

Рекомендации по применению

Применение	Монтаж/назначение	Рекомендации по монтажу	
		Снизу	Сверху
Сброс давления или продувка и выпуск воздуха	Монтируется на трубе или оборудовнаии для сброса давления до или за оборудванием.	BDV1 или BDV2	BDV2
Слив конденсата	Монтируется в нижней части трубы или оборудования.	BDV1 или BDV2	
Выпуск воздуха	Монтируется в верхней части трубы или оборудования.		BDV2
Продувка	Монтируется в пробке филтра-грязевика для продувки грязи из сетки фильтра.	BDV1 или BDV2	
Тест конденсато-отводчика	Монтируется на магистральном соединителе PC3_ или PC4_ для проверки работы конденсатоотводчика.	BDV1 или BDV2	

7.12

Размеры и соединения

BDV1	Резьба ⅜" NPT или BSP для монтажа в пробку фильтра.
	Резьба ½" NPT или BSP для прямой продувки.
	Под сварку Ду15 по ANSI B 16.11 Class 3000 для прямой продувки.
BDV2	Резьба ⅜" и ½" BSP для монтажа с ⅛" BSP обжимным фитингом и трубкой Ду6.
	Резьба ⅜" и ½" NPT для монтажа с ⅛" BSP обжимным фитингом и трубкой ¼".
	Под сварку Ду15 для монтажа с ⅛" BSP обжимным фитингом и трубкой ¼".

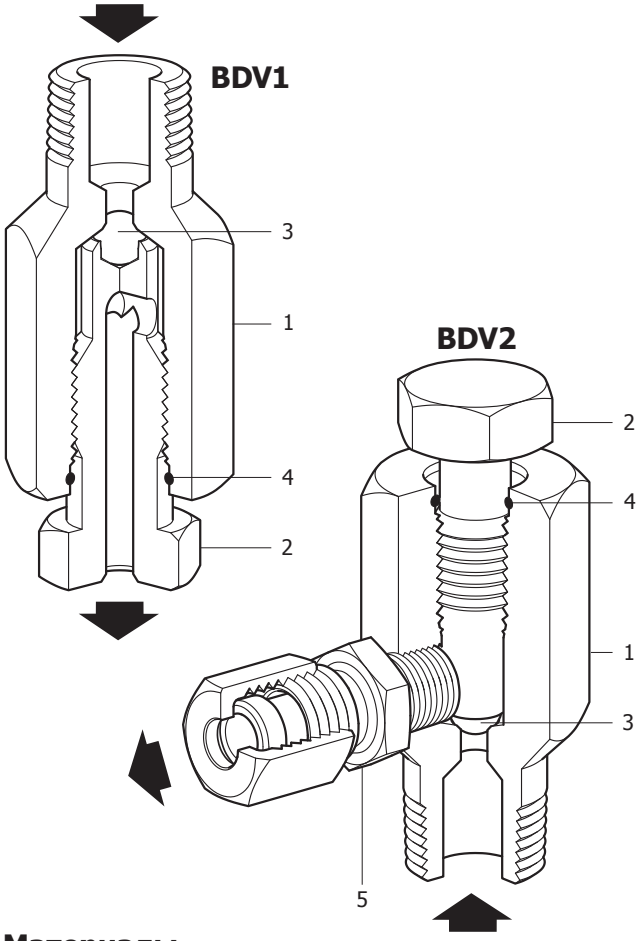

Материалы

№	Деталь	Материал	
1	Корпус	Сталь нерж.	BS 970 304 S11
2	Винт	Сталь нерж.	ASTM A276 431
3	Конус	Сталь нерж.	AISI 440 B
4	Кольцо	Сталь нерж.	BS 2056 302 S26
5	Обжимной фитинг (только BDV)	Сталь	

Рабочий диапазон

Прим.: если BDV1 или BDV2 установлен на каком-либо оборудовании, см. технические данные на это оборудование. Внизу приведены наиболее часто применяемые клонденсатоотводчики:

BPC32Y	TI-P005-01
BPS32Y	TI-P005-03
PC20	TI-P128-15
SMC32Y	TI-P076-10
TD3-3	TI-P068-04
TD42	TI-P068-22
TD42L, TD42LA, TD42H и TD42HA	TI-S01-03
TD42S2	TI-P068-07
TD42S3	TI-P068-23
TD62	TI-P068-08
UTD30L, UTD30LA, UTD30H и UTD30HA	TI-P154-01

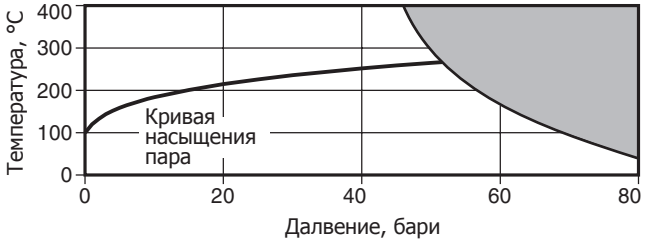

Изделие **не должно** использоваться в данной области.

Корпус	Соответствует нормали	ANSI Class 600 (ISO Py100)
PMA	Максимальное допустимое давление	80 бари при 40°C
TMA	Макс. допустимая температура	400°C при 45 бари
Минимальная допустимая температура		0°C
PMO	Максимальное рабочее давление На насыщенном паре	50 бари
TMO	Максимальная рабочая температура	400°C при 45 бари
Минимальная рабочая температура		0°C
Δ PMX	Максимальный перепад давления	80 бари
PMOB	Максимальное противодавление за клапаном =100% от давления до клапана	
Минимальное давление для нормальной работы		0 бари
Давление холодного гидроиспытания		150 бари

Коэффициент K_{VS}

Kvs = 0.48 (по холодной воде)

Размеры и вес (ориентировочные), в мм и кг

Тип		A Полная длина	B Монтажная длина	C	D	Вес
BDV1		62	54	24	-	0.17
BDV2	BSP	62	54	24	40	0.20
	NPT	62	54	24	44	0.20

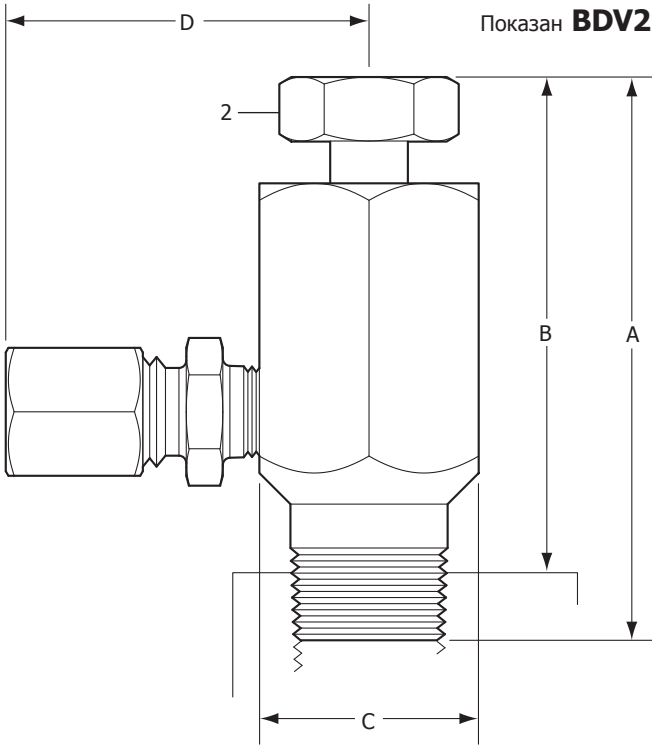

Информация о безопасности, монтаже и обслуживании

Полная инструкция по монтажу и эксплуатации (IM-P600-02) поставляется с каждым изделием.

Внимание

BDV1 и BDV2 предназначены для сброса давления в системах. Будьте осторожны даже если манометр показывает нуль.
Будьте внимательны при продувка и сбросе давления, струя среды должна отводиться в безопасное место.

Подождите пока оборудование остынет до температуры окружающего воздуха.

Если BDV1 или BDV2 монтируется на PC3_ или PC4_ см. инструкцию IM-P128-06.

Рекомендуемые усилия затяжки

№	Деталь	Ключ	Нм
2	Винт	17 мм	22 - 25
5	Обжимной фитинг	14 мм	8 - 10

Как заказать

Пример: Клапан для сброса давления BDV1 Ду15, соединение под сварку по ANSI B 16.11 Class 3000.