spirax sarco

TI-P023-11
ST Выпуск 4

Сепаратор S5

Описание
Сепаратор **S5** с корпусом из углеродистой стали используется для удаления жидкостей от пара, систем сжатого воздуха и газов.

Размеры и соединения
Ду 15, 20, 25, 32, 40, 50 и 80.
Резьбовой по BSP или NPT и соединение под сварку.
Фланцы Ру40 с резьбовыми соединениями BSP для слива конденсата и выпуска воздуха.
Фланцы ANSI 150 или 300 соединениями NPT для слива конденсата и выпуска воздуха.

Опция
Возможна поставка теплоизоляционного кожуха, (см. TI-P138-01).

Ограничение применения

Корпус соответствует нормали	Ру50 / ANSI 300	
Максимальная температура	425°C	
Давление холодного гидроиспытания:	JIS / KS 10K	20 бари
	ANSI Class 150	30 бари
	JIS / KS 20K	49 бари
	DIN PN40	60 бари
	ANSI Class 300	76 бари
	Резьба, под. сварку	76 бари

Рабочий диапазон

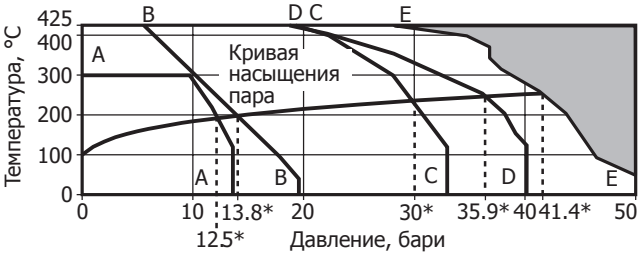

Изделие **не должно** использоваться в данной области параметров.

*РМО Ограничение для насыщенного пара
A - A Фланцы JIS / KS 10K
B - B Фланцы ANSI Class 150
C - C Flanged JIS / KS 20K
D - D Фланцы DIN Ру40
E - E Фланцы ANSI Class 300, резьба BSP или NPT, под сварку.

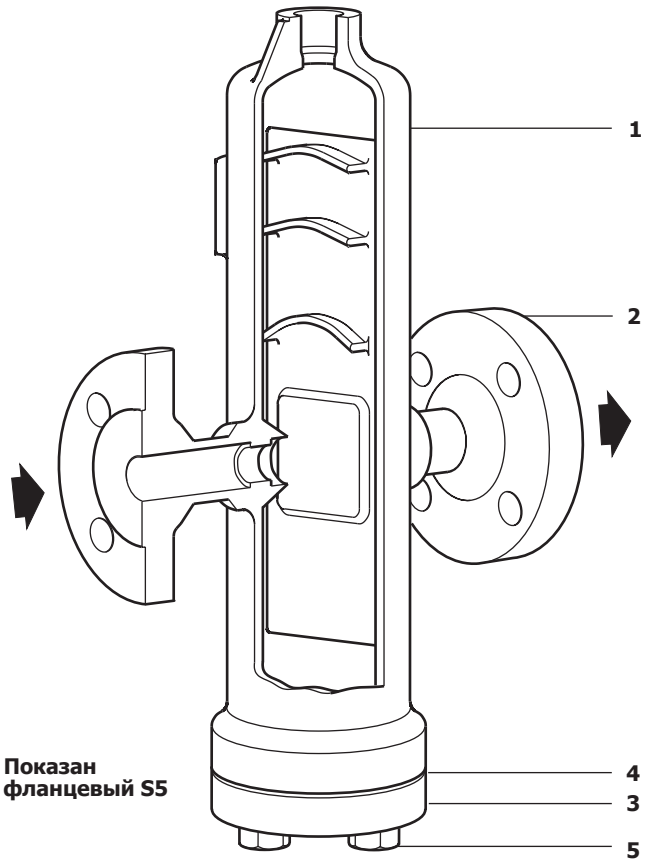

Показан фланцевый S5

Пропускная способность
См. TI-S33-06

Материалы

№	Описание	Материал	
1	Корпус	Сталь	DIN 17245 GS C25N/ASTM A216 WCB
2	Фланцы Ру	Сталь	DIN 17243 C22.8
	Фланцы ANSI/JIS/KS	Сталь	ASTM A105N
3	Крышка	Сталь	DIN 17245 C22.8 (1.0460)/ASTM A105N
4	Прокладка	Армированный графит	
5	Болт	Сталь	BS 3692

Размеры (ориентировочные), в мм

Размер	Резьба	Под сварку внахлест	Под сварку встык	Ру40	ANSI 150	ANSI 300	JIS / KS 10K & 20K					
	A	A	A	A	A	A	A	B	C	D	F	G
Ду15 - ½"	130	130	130	204	204	204	204	162	292	90	1"	**½"**
Ду20 - ¾"	130	130	130	212	212	212	212	158	345	90	1"	**½"**
Ду25-1"	178	178	178	260	260	260	260	184	387	90	1"	**½"**
Ду32 - 1¼"	190	190	190	274	304	320	274	209	438	90	1"	**½"**
Ду40-1½"	220	220	220	310	344	396	310	221	508	90	1"	1"
Ду50-2"	214	214	214	310	342	354	310	221	558	90	1"	1"
Ду65-2½"	319	319	319	419	419	419	419	270	663	90	1"	**¾"**
Ду80-3"	379	379	379	489	489	489	489	329	764	90	1"	**¾"**

Вес и объем (ориентировочные), в кг и литрах

Размер	Вес		Объем	
	Резьб., сварка	Фланцы	Резьб./, сварка	Фланцы
Ду15 - ½"	3,3	4,5	0,84	0,85
Ду20 - ¾"	3,8	5,0	1,00	1,03
Ду25 - 1"	7,0	9,5	2,50	2,60
Ду32 - 1¼"	14,0	19,0	4,50	4,60
Ду40 - 1½"	22,0	27,0	7,70	7,90
Ду50 - 2"	23,0	29,0	8,40	8,70
Ду65 - 2½"	65,0	70,0	17,50	18,00
Ду80 - 3"	82,0	90,0	31,00	32,00

Монтаж

Сепаратор должен быть смонтирован на горизонтальном трубопроводе дренажом вниз .
К дренажному соединению должен подключаться соответствующий конденсатоотводчик.
В паровых системах воздух может скапливаться в верхней части сепаратора. В этом случае рекомендуется установить автоматический воздушник.
Если воздушник не устанавливается, пластиковая заглушка должна быть вынута и вкручена стальная пробка.

Как заказать

Сепаратор S5, Ду20, фланцы Ру40.

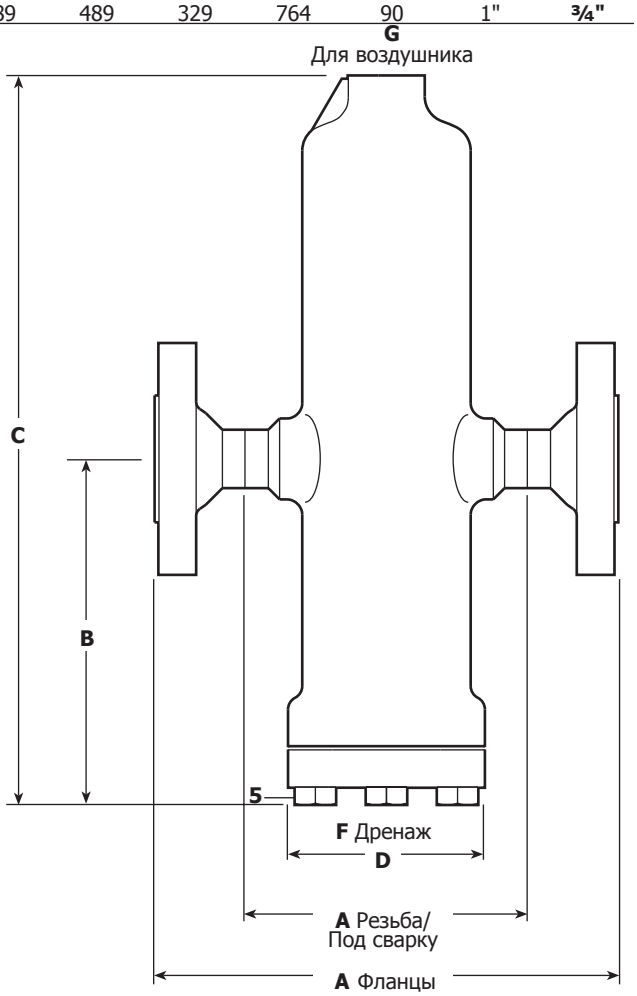

Рекомендуемые моменты затяжки

Дет.		или		Нм мм
5	19		M12 x 35	40 - 45

7.6