spirax sarco

**TI-P023-26**
ST Выпуск 5

# Сепаратор S13

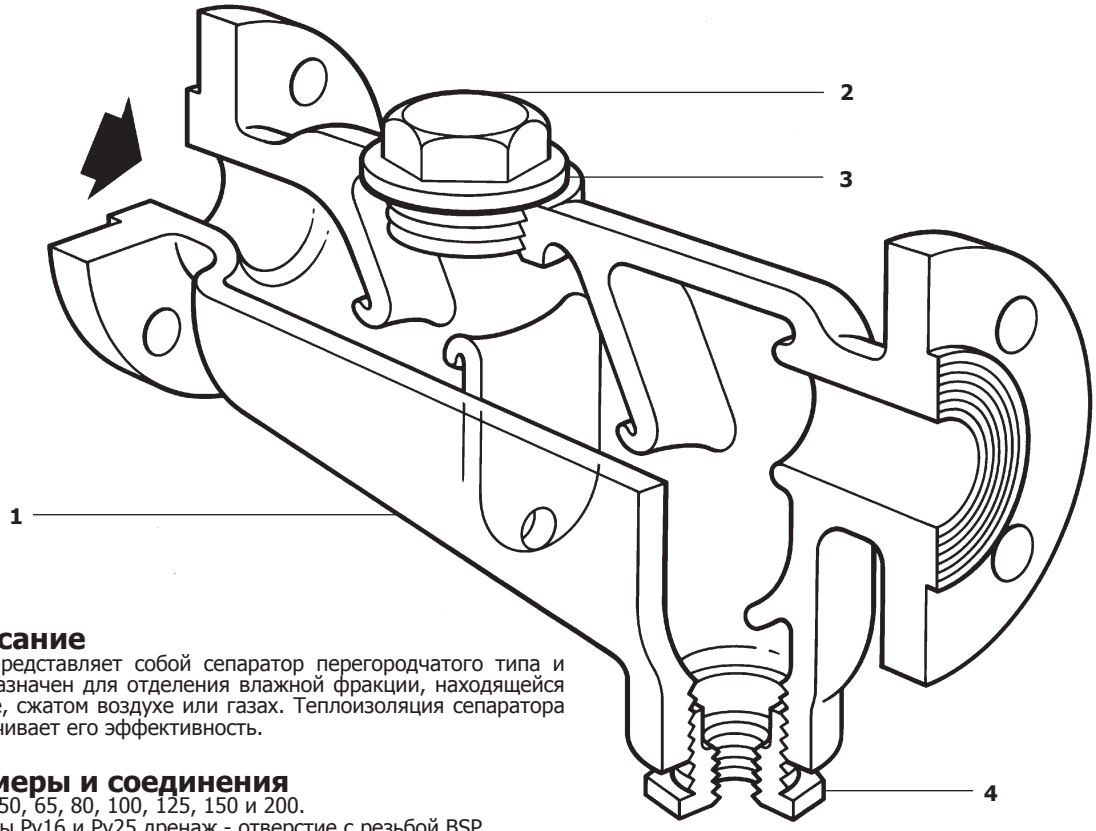


## Описание

**S13** представляет собой сепаратор перегородчатого типа и предназначен для отделения влажной фракции, находящейся в паре, сжатом воздухе или газах. Теплоизоляция сепаратора увеличивает его эффективность.



## Размеры и соединения

Ду40, 50, 65, 80, 100, 125, 150 и 200.
Фланцы Ру16 и Ру25 дренаж - отверстие с резьбой BSP.
Фланцы JIS/KS 10 и 20 дренаж - отверстие с резьбой BSP.

## Ограничение применения

| | | |
|---|---|---|
| Корпус соответствует нормали | | Ру25 |
| PMA - Максимальное допустимое давление | | 25 бари |
| TMA - Максимальная допустимая температура | | 350°C |
| Давление холодного гидравлического испытания | Ру25 | 38 бари |
| | Ру16 | 24 бари |

## Рабочий диапазон

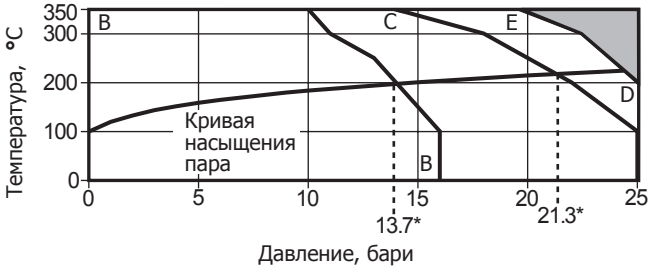


Изделие **не должно** использоваться в данной области параметров.

*PMO - Максимальное допустимое давление при работе на паре
B - B (Ру16) B-C-D (Ру25)

## Материалы

| № | Деталь | Материал | |
|---|---|---|---|
| **1** | Корпус | Чугун SG | DIN 1693 GGG40<br>ASTM A395 |
| **2** | Проб- Ду40 - Ду80 | Чугун SG | DIN 1693 GGG40 |
| | ка Ду100 - Ду200 | Сталь | DIN 17425 GS C25N |
| **3** | Прокладка | Армированный графит | |
| **4** | Переходник | Сталь | ASTM A105N |

## Монтаж

Сепаратор должен быть смонтирован на горизонтальном трубопроводе дренажом вниз. Отвод конденсата должен осуществляться через соответствующий конденсатоотводчик.

## Как заказать

Сепаратор S13 Ду100 с корпусом из чугуна SG, фланцы Ру16.

## Размеры и вес (ориентировочные), в мм и кг

| Ду | A | B | C | D | E | F | G | Вес | Объем, л |
|---|---|---|---|---|---|---|---|---|---|
| **Ду40** | 111 | 156 | 89 | 365 | ½" | 1" | 94 | 14 | 1,6 |
| **Ду50** | 146 | 205 | 117 | 456 | ½" | 1" | 98 | 25 | 3,2 |
| **Ду65** | 178 | 249 | 146 | 406 | ¾" | 1½" | 98 | 28 | 4,6 |
| **Ду80** | 178 | 252 | 152 | 483 | 1" | 1½" | 98 | 36 | 6,5 |
| **Ду100** | 223 | 315 | 197 | 692 | 1" | 1½" | 118 | 60 | 13,5 |
| **Ду125** | 226 | 397 | 381 | 706 | 1" | 1½" | 121 | 128 | 38,5 |
| **Ду150** | 226 | 397 | 381 | 706 | 1" | 1½" | 121 | 130 | 42,5 |
| **Ду200** | 308 | 502 | 426 | 762 | 1½" | 1½" | 140 | 190 | 68,0 |

**Рекомендуемые моменты затяжки**

| Деталь | Размер | или мм | | Н м |
|---|---|---|---|---|
| 2 | **Ду40** | 46 A/F | M56 | 150 - 165 |
| | **Ду50** | 46 A/F | M56 | 150 - 165 |
| | **Ду65** | 46 A/F | M56 | 150 - 165 |
| | **Ду80** | 60 A/F | M72 | 190 - 210 |
| | **Ду100** | 60 A/F | M72 | 190 - 210 |
| | **Ду125** | 60 A/F | M72 | 190 - 210 |
| | **Ду150** | 60 A/F | M72 | 190 - 210 |
| | **Ду200** | 60 A/F | M72 | 190 - 210 |

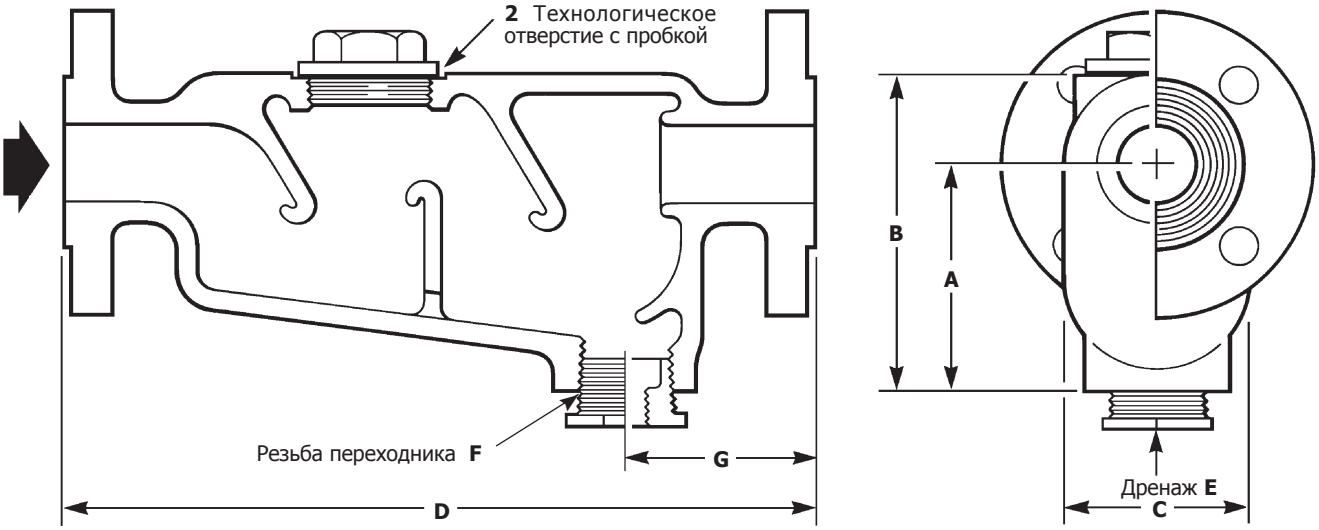


7.6