spirax sarco

TI-P160-01
ST Выпуск 3

Фильтры-ловушки Fig.16 и Fig.16L из нержавеющей стали

Описание

Fig. 16 - фильтр-ловушка из нержавеющей стали AISI 316
Fig.16L - AISI 316L Y тип фильтр-ловушка из нержавеющей стали
Стандартная сетка из нержавеющей стали с перфорацией 0,8 мм

Ограничение применения

Корпус соответствует нормали	ANSI 600
Максимальное допустимое давление (PMA)	83 бари
Максимальная допустимая температура (TMA)	400°C
Давление холодного гидроиспытания	125 бари

Рабочий диапазон

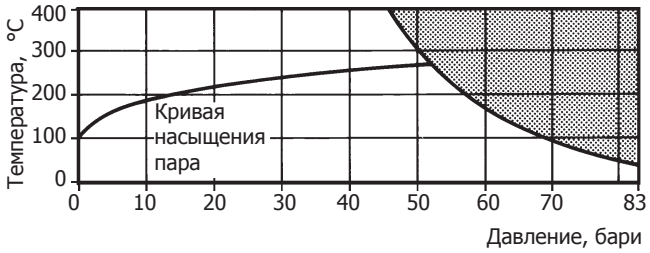

Изделие **не должно** использоваться в данной области параметров.

Размеры и соединения

3/8", **1/2**", **3/4**", 1", 1**1/4**", 1**1/2**" и 2"
Резьба BSP или NPT
Под сварку BS 3799 Class 3000 lb (только Fig.16L).

Материалы

№	Деталь	Материал		
1	Корпус	Сталь нерж.	Fig.16 Fig.16L	ASTM A351 Gr.CF8M (316) ASTM A351 Gr.CF3M (316L)
2	Крышка	Сталь нерж.	Fig.16 Fig.16L	ASTM A351 Gr.CF8M (316) ASTM A351 Gr.CF3M (316L)
3	Прокладка крышки		Армированный графит	
4	Сетка фильтра		Сталь нерж.	AISI 316L

Дополнительное оборудование

Сетки фильтра-ловушки

Сетка из нерж стали	Диаметр отверстий 1,6 мм, 3 мм Мелкоячеистая сетка 40, 100, 200 (mesh)
Сетка из монели	Диаметр отверстий 0,8 мм, 3 мм Мелкоячеистая сетка 100 (mesh)

Соединения для продувочного клапана и дренажного клапана
В крышке фильтра-ловушки возможно просверлить отверстия перечисленных диаметров для установки продувочного или дренажного клапана.

Размер	Продувочный кран	Дренажный кран
3/8", **1/2**"	**1/4**"	**1/4**"
3/4"	**1/2**"	3/8"
1"	**1/2**"	**1/2**"
1**1/4**", 1**1/2**"	1"	**1/4**" или 1"
2"	1**1/4**"	**3/4**"

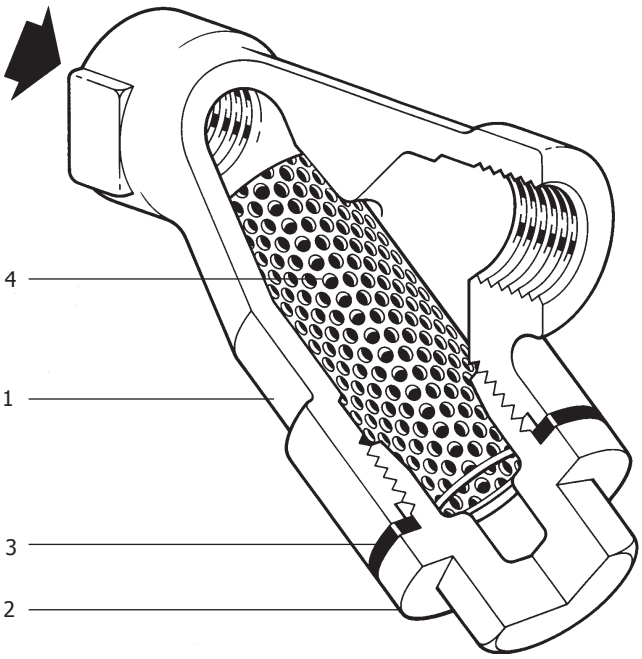

Как заказать

Фильтр-ловушка Fig.16, **3/4**" из нержавеющей стали, резьба BSP, со стандартной сеткой.

Размеры и вес (ориентировочные), в мм и кг

Ду	A	B	C	D	Площадь сетки	Вес
⅜"	69	55	87	26	25 см²	0,32
½"	76	55	87	32	25 см²	0,38
¾"	88	65	110	38	42 см²	0,51
1"	106	78	125	46	71 см²	0,87
1¼"	133	103	155	56	135 см²	1,56
1½"	146	115	190	62	161 см²	2,10
2"	172	140	230	76	251 см²	3,46

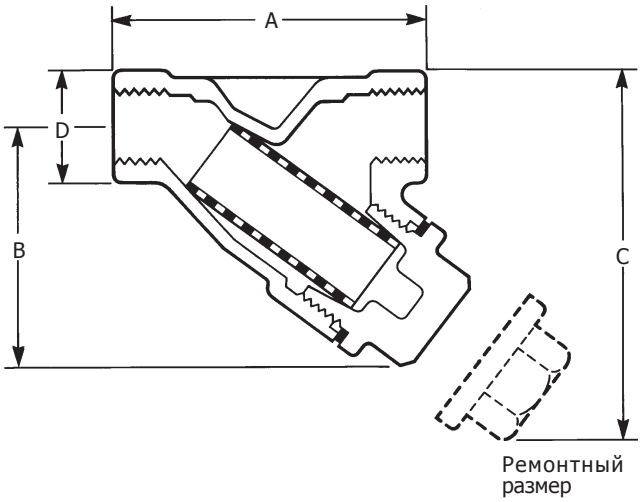

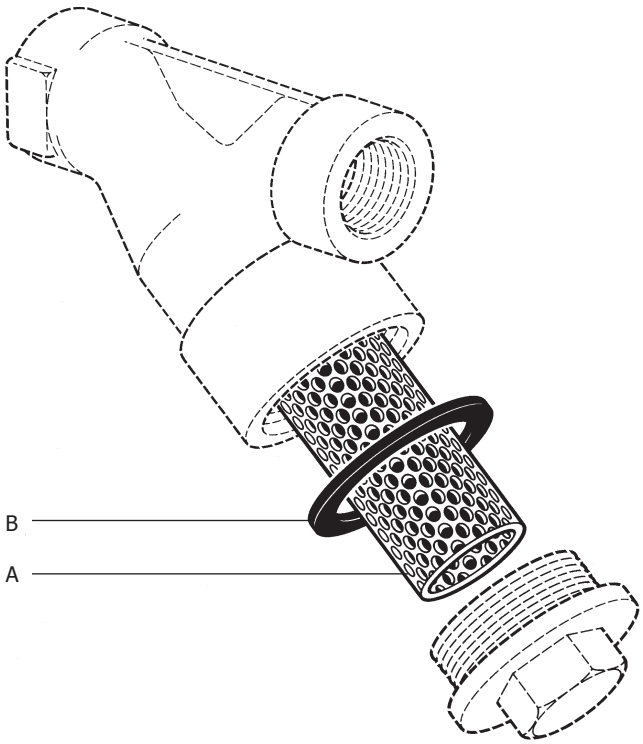

Коэффициент Kvs

	⅜"	½"	¾"	1"	1¼"	1½"	2"
>100 (mesh)	2,6	3,6	11,3	15,5	26	41	68
200 (mesh)	2,6	3,6	9,3	13	21	33	55

Монтаж

Фильтр-ловушка устанавливается в направлении потока, указанном на корпусе, в вертикальном или горизонтальном трубопроводе.

Запасные части

Поставляемые запасные части изображены сплошными линиями. Детали, изображенные пунктирными линиями, как запасные части не поставляются.

Поставляемые запчасти

Сетка фильтра (укажите материал, перфорацию и Ду фильтра)		**A**
Прокладка крышки	(3 шт.)	**B**

Обозначения

При заказе запасных частей используйте описание из таблицы "Запасные части" и не забывайте указать размер и тип фильтра-ловушки.

Пример: Сетка для фильтра-ловушки Fig.16, ½", отверстия диаметром 0,8 мм.

Рекомендуемые моменты затяжки крутящих соединений

Крышка (2)	⅜", ½"	22 ммA/F 45/50 Нм
	¾"	27 мм A/F60/66 Нм
	1"	27 мм A/F 100/110 Нм
	1¼"	46 мм A/F 240/260 Нм
	1½"	46 мм A/F 260/280 Нм
	2"	60 мм A/F310/340 Нм