spirax sarco

TI-P160-02
ST Выпуск 3

Фильтр-ловушка Fig.36 из аустенитной нержавеющей стали

Описание

Fig.36 - фильтр-ловушка из аустенитной нержавеющей стали, фланцевый, "Y"-образного типа. Стандартная сетка для фильтров Ду15-80 имеет отверстия 0,8 мм, для Ду100-200 - 1,6 мм. По отдельному заказу возможны другие размеры отверстий, а также сетки из монели. При необходимости в крышке фильтра-ловушки возможно заказать отверстие для установки продувочного или дренажного клапана.

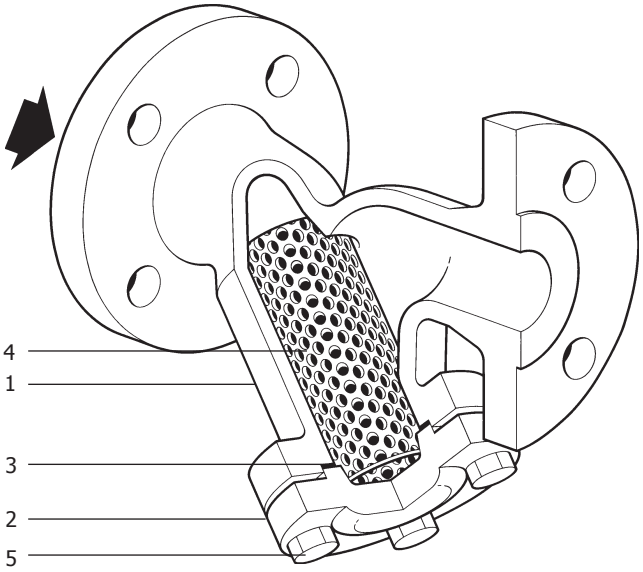

Опции

Сетки фильтров-ловушек

Сталь нержавеющая	Перфорация	1,6 мм (от Ду15 до Ду80)
		3 мм (от Ду15 до Ду200)
Мелкоячеистая сетка		40, 100, 200 (mesh)
Монель	Перфорация	0,8 мм (от Ду15 до Ду80)
		1,6 мм (от Ду100 до Ду200)
		3 мм (от Ду15 до Ду200)
Мелкоячеистая сетка		100 (mesh)

Соединения для продувочного клапана и дренажного клапана

В крышке фильтра-ловушки возможно просверлить отверстия перечисленных диаметров для установки продувочного или дренажного клапана.

Ду фильтра	Продувочный клапан	Дренажный клапан
Ду15	¼"	¼"
Ду20 и 25	½"	½"
Ду32 и 40	1"	¾"
Ду50 - 125	1¼"	¾"
Ду150 и 200	2"	¾"

Ограничение применения

Корпус соответствует нормали		ANSI 300 (Ру50)
Максимальная допустимая температура		450°C
Максимальное давление холодного гидроиспытания	ANSI 300	76 бари
	ANSI 150	30 бари
	Ру40	60 бари

Рабочий диапазон

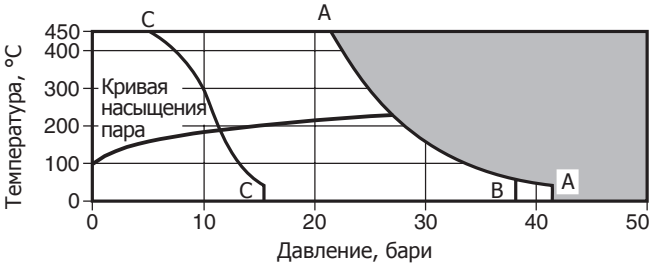

Изделие **не должно** использоваться в данной области параметров.

A - A Фланцы ANSI 300
A - B Фланцы Ру40
C - C Фланцы ANSI 150

Размеры и соединения

Ду15, 20, 25, 32, 40, 50, 65, 80, 100, 125, 150 и 200
Стандартные фланцы:
Ру16, 25 и 40 (Ду15-50)
Ру25 и 40 (Ду65-150)
Ру40 (Ду200)
Фланцы ANSI 150 и 300 (все размеры)
Фланцы JIS/KIS возможны по отдельному заказу.

Материалы

№	Деталь	Материал	
1	Корпус	Аустенитная нерж. сталь	AISI 316L
2	Крышка	Аустенитная нерж. сталь	AISI 316L
3	Прокладка крышки	Аустенитная нерж. сталь	AISI 316L
4	Сетка	Аустенитная нерж. сталь	AISI 316L
5	Болт крышки	Аустен. нерж. сталь	Class A2 Grade 80

Коэффициент Kv

Ду	15	20	25	32	40	50	65	80	100	125	150	200
> 100 (Mesh)	5	8	13	22	29	46	72	103	155	237	340	588
200 (Mesh)	4	6	10	17	23	37	58	83	124	186	268	464

Размеры и вес (ориентировочные), в мм и кг

Ду	Ру A	ANSI 150 A	ANSI 300 A	B	C	Площадь сетки	Вес
15	130	124	130	70	120	28 см²	2,5
20	150	142	149	80	130	46 см²	4,5
25	160	156	163	95	162	79 см²	5,0
32	180	180	180	130	235	135 см²	10,0
40	200	200	208	146	260	161см²	12,0
50	230	230	241	180	320	251 см²	16,5
65	290	290	290	200	325	325 см²	23,0
80	310	310	310	205	330	360 см²	35,6
100	351	351	351	255	405	540 см²	38,5
125	400	400	400	315	510	840 см²	76,0
150	480	475	480	345	560	1115 см²	109,0
200	600	594	600	440	710	1905 см²	144,0

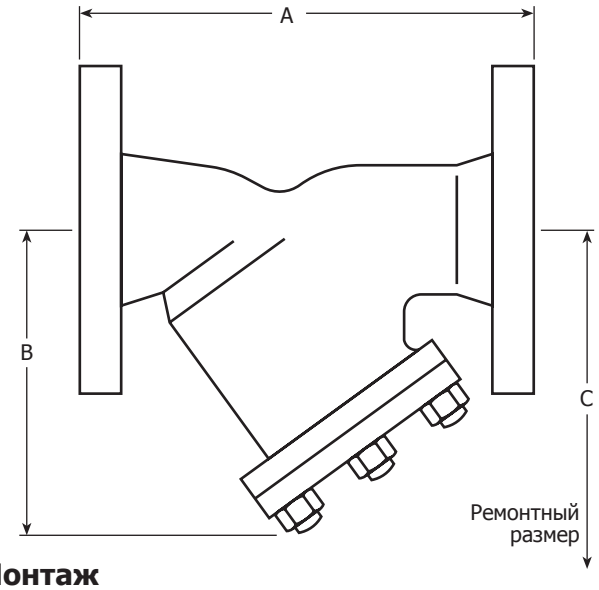

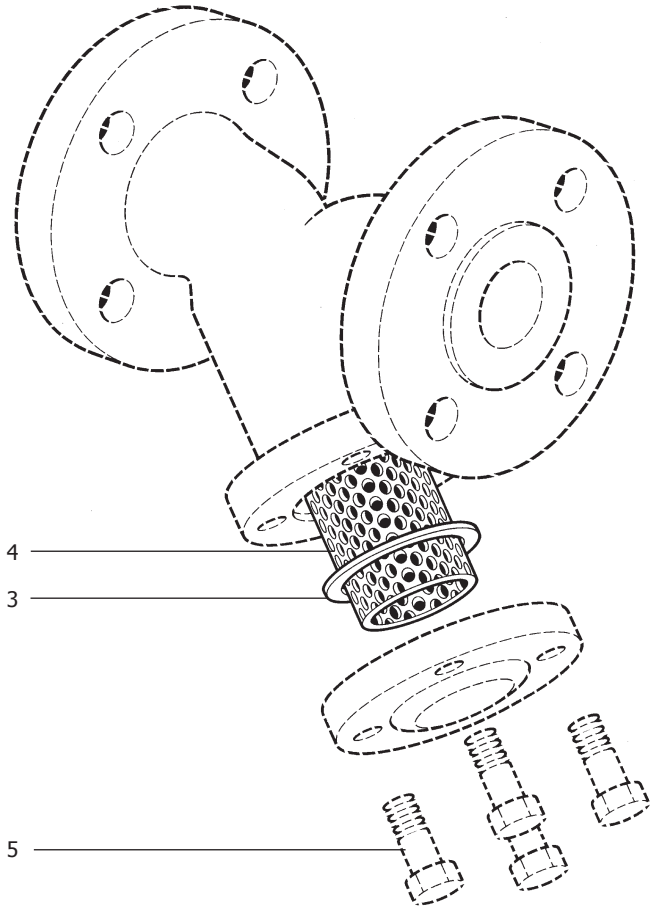

Монтаж

Фильтр-ловушка устанавливается по направлению потока, указанному стрелкой на корпусе, на горизонтальном или вертикальном трубопроводе.

Запасные части

Поставляемые запасные части изображены сплошными линиями. Детали, изображенные пунктирными линиями, как запасные части не поставляются.

Поставляемые запчасти

Сетка фильтра (указать материал, перфорацию, Ду фильтра)			**4**
Прокладка крышки	Ду15 - 100 Ду125 - 200	(3 шт.) (1 шт.)	**3**

Обозначение

При заказе запасных частей используйте описание из таблицы "Запасные части", указывая тип и размер фильтра-ловушки, а также количество отверстий.

Пример: Сетка из нержавеющей стали с перфорацией 0,8 мм для фильтра-ловушки Fig.36, Ду65.

Рекомендуемые усилия затяжки

Дет.	Размер	Кол.	или мм		Нм
5	Ду15-25	4	17	M10 x 25	22 - 25
	Ду32-40	4	19	M12 x 35	22 - 25
	Ду50	8	19	M12 x 35	22 - 25
	Ду65	8	19	M12 x 45	40 - 45
	Ду80	8	19	M12 x 50	40 - 45
	Ду100	8	24	M16 x 50	100 - 110
	Ду125	8	30	M20 x 60	100 - 110
	Ду150	8	30	M20 x 65	210 - 230
	Ду200	8	36	M20 x 75	210 - 230