spirax sarco

TI-P372-23
CH Выпуск 1

Пневмоприводы серии BVA300 для шаровых кранов

Описание

Пневмоприводы серии BVA300 предназначены для использования с шаровыми кранами Spirax Sarco.
Пневмопиводы BVA300 обеспечивают поворот штока на 90º±5º. Для установки пневмопривода на шаровой кран необходима монтажная скоба BVL_X.

Пневмоприводы могут использоваться со следующими шаровыми кранами:

Шаровые краны с корпусом из 3-х частей:

M10Vi ISO, M10Si ISO, M10HPi ISO, M10Pi ISO*, M10T ISO, M10F ISO, M10S ISO, M10H ISO, M70i ISO, M80i ISO and M15 ISO

Шаровые краны с корпусом из 2-х частей:

M31V ISO, M31S ISO, M31F ISO, M31H ISO* and M35 ISO*

Шаровые краны с корпусом из 1-й части:

M21S ISO, M20S, M20H*, M40V ISO, M40S ISO, M40F ISO, M40H ISO* and M45 ISO

* По поводу использования с данными кранами проконсультируйтесь со специалистами Spirax Sarco.

Поставляемые типы

Без пружин - двойного действия:	310D, 315D, 320D, 325D, 330D, 335D, 340D, 345D, 350D, 355D, 360D, 365D†
С пружинами - одинарного действия:	310S, 315S, 320S, 325S, 330S, 335S, 340S, 345S, 350S, 355S, 360S, 365S.

† Прим: Привод BVA365D используется когда необходимо большое усилие с краном M31HISO.

Выбор по количеству пружин

В зависимости от применения могут поставляться приводы с различным количеством пружин. См. также IM-P372-24.

	Пружины					
BVA	S/4	S/6	S/8	S/10	S/12	S/14
310	•	•	•			
315 - 365			•	•	•	•

Пример: BVA325S/10 имеет 10 пружин.

Опции

Соленоидный клапан: серия клапанов по стандарту Namur с исполнением IP65 для пневмоприводов серии BVA. Клапаны могут подавать на привод сжатый воздух или неагрессивный газ.

Соленоид	Катушка
3/2 NAMUR for BVAS	220 В пер. т.
	110 В пер. т
	24 пер./пост. т
5/2 NAMUR for BVAD	220 В пер. т
	110 В пер. т
	24 В пер./пост. т

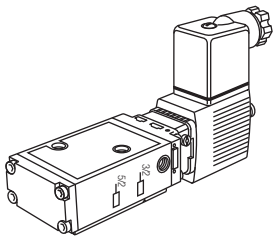

Прим.: Соленоид для пожаро- взрывоопасных зон по заказу.

Индикаторы положения: Типоряд индикаторов положения шаровых кранов с исполнением IP65.

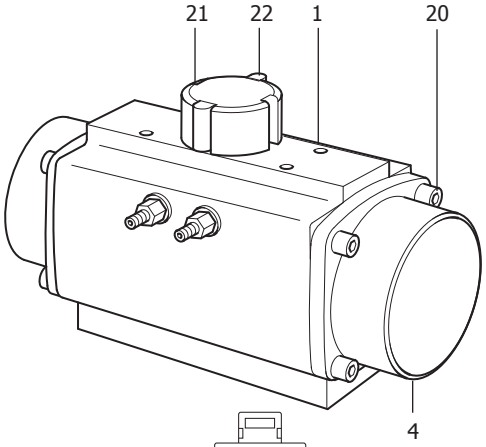

Поставляемые типы

LSB3	Механический
LSB4	Индукционный

Прим: Индикаторы в алюминиевом корпусе - по спецзаказу.

Технические данные

Максимальное давление	8 бари
Минимальное давление	3 бари
Диапазоны давлений (стандартные)	3, 4, 5 или 6 бари
Диапазон рабочих температур	от -30°C до 100°C
Прим.: Другие темп. диапазоны - по спецзаказу.	
Рабочая среда	Сжатый воздух (чистый и сухой) Неагрессивные газы Легкие масла (совместимые с материалом уплотнений)
Поворот 90 ±5°	Против часовой стрелки при нагрузки порта 'A'

Материалы

	№	Деталь	Материал
*	1	Корпус	Анодированный алюминий
	3	Шток с шестернями	Сталь с покрытием хромом
	4	Крышки	Алюминий с покрытием
	20	Болты	Сталь нерж.
	21	Крышка индикатора	Полиамид
*	22	Цветной индикатор	Полиамид

Прим.: деталь 3 показана в разделе "Запасные части".

Элементы монтажной скобы BVL_X

Прим: скоба BVL_X для кранов M20 изготавливается из оцинкованной стали.

Рама	Сталь нерж. AISI 304
Адаптер	Сталь нерж. AISI 304
Винты крепления к приводу	Сталь нерж. Gr. 5
Шайбы	Сталь нерж.
Винты крепления к клапану	Сталь нерж. Gr. 5
Гайка	Сталь нерж.

Размеры и вес (ориентировочные), в мм и кг

Тип	A1	A	B	C	D	E	Вес С пруж.	Вес Без пруж.
BVA310	163	145	96	76	48	34	1.6	1.4
BVA315	195	138	115	91	56	45	2.3	2.1
BVA320	217	177	137	111	66	55	3.7	3.0
BVA325	258	196	147	122	71	60	4.8	3.8
BVA330	299	225	165	136	78	70	7.3	5.6
BVA335	349	273	182	153	86	80	10.8	8.5
BVA340	397	304	199	173	98	85	15.4	11.2
BVA345	473	372	221	192	106	98	22.2	16.9
BVA350	560	439	249	213	116	114	34.3	25.8
BVA355	601	461	280	243	131	130	46.0	32.5
BVA360	738	518	383	356	178	177	99.9	69.6
BVA365	940	630	434	415	213	201	183.0	129.4

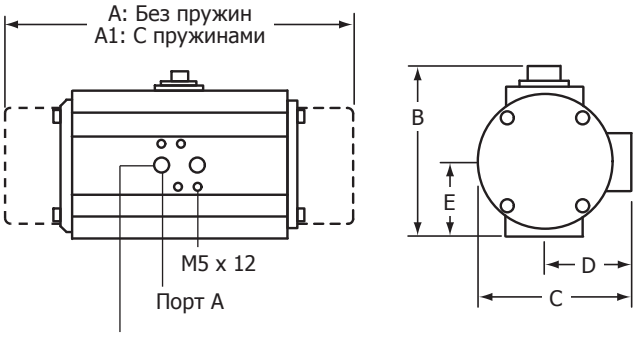

Место подачи сжатого воздуха NAMUR G ¼"DIN

Как заказать

Прим.: Для подбора привода и монтажной скобы используйте приведенные далее таблицы.

Пример:
1 - Пневмопривод BVA320S/8
1 - Соленоидный клапан 3/2 NAMUR 24 В пер. тока
1 - Монтажная скоба BVL337X
1 - Индикатор положения LSB3

Прим.: Обычно шаровые краны заказываются и поставляются в сборе с пневмоприводами.

Типичная сборка

A - Пневмопривод серии BVA300
B - Шаровой кран Spirax Sarco
C - Монтажная скоба (BVL_X)
D - Соленоидный клапан
E - Индикатор положения

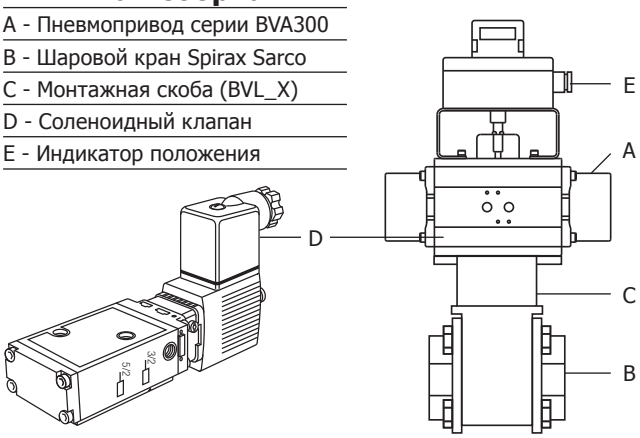

Запасные части

Поставляемые запасные части изображены сплошными линиями. Детали, изображенные пунктирными линиями, как запасные не поставляются .

Поставляемые запчасти

Ремкомплекет пневмопривода BVA300	Комплект уплотнений (упл. кольца могут быть из NBR, Viton или Silicon)	**7, 8, 11, 12, 16**
	Шайбы	**13, 14, 15**
	Другое	**5, 6, 10, 17, 18**

Как заказать

При заказе запасных частей используйте описание из таблицы "Поставляемые запчасти", указывая тип и размер пневмопривода.
Пример: Ремкомплект для пневмопривода BVA320S/08.

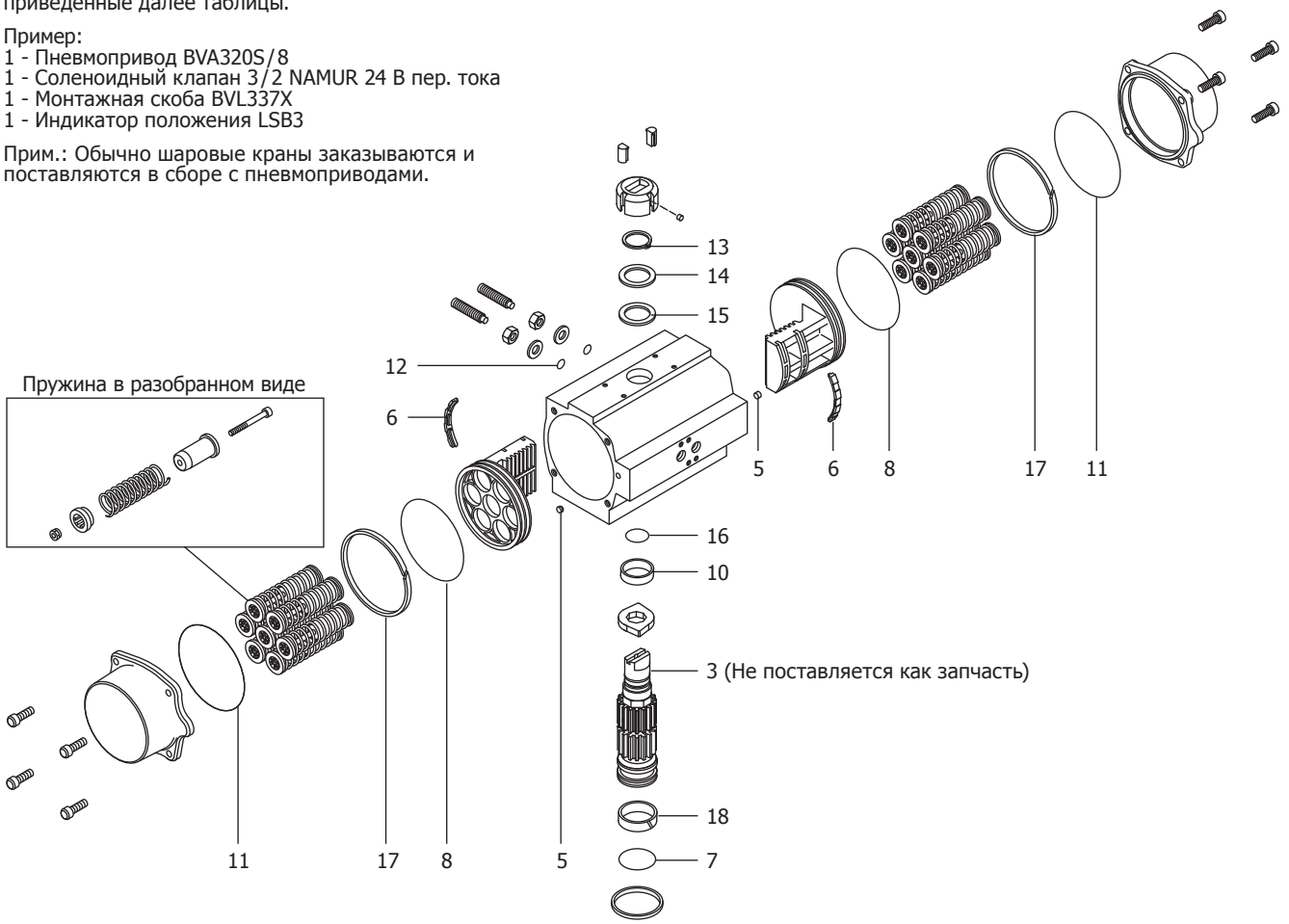

7.3

Таблицы для подбора пневмоприводов BVA300 и монтажных скоб BVL_X

Выбор пневмоприводов для шаровых кранов с корпусом из 3-х частей

Шаровые краны M10Vi ISO и M10Si ISO

Давление сжатого воздуха 3 бари

Ду	Двойного действия		Одинарного действия	
	BVA	BVL	BVA	BVL
¼" RB - ⅜" RB	310D	300X	310S/4	300X
½" RB - ⅜" FB	310D	300X	310S/4	300X
¾" RB - ½" FB	310D	300X	315S/8	300X
1" RB - ¾" FB	315D	302X	320S/8	303X
1¼" RB - 1" FB	320D	311X	325S/8	311X
1½" RB - 1¼" FB	330D	305X	340S/8	316X
2" RB - 1½" FB	330D	306X	340S/8	307X
2½" RB - 2" FB	335D	309X	340S/8	309X

Давление сжатого воздуха 4 бари

Двойного дейст.		Одинарного дейст.	
BVA	BVL	BVA	BVL
310D	300X	310S/6	300X
310D	300X	310S/6	300X
310D	300X	315S/10	300X
315D	302X	320S/10	303X
315D	310X	320S/10	311X
325D	305X	335S/10	316X
325D	306X	335S/10	307X
330D	308X	340S/10	309X

Давление сжатого воздуха 5 бари

Ду	Двойного действия		Одинарного действия	
	BVA	BVL	BVA	BVL
¼" RB - ⅜" RB	310D	300X	310S/6	300X
½" RB - ⅜" FB	310D	300X	310S/6	300X
¾" RB - ½" FB	310D	300X	310S/6	300X
1" RB - ¾" FB	315D	302X	320S/12	303X
1¼" RB - 1" FB	315D	310X	320S/12	311X
1½" RB - 1¼" FB	320D	305X	330S/12	305X
2" RB - 1½" FB	325D	306X	335S/12	307X
2½" RB - 2" FB	325D	308X	345S/12	309X

Давление сжатого воздуха 6 бари

Двойного дейст.		Одинарного дейст.	
BVA	BVL	BVA	BVL
310D	300X	310S/8	300X
310D	300X	310S/8	300X
310D	300X	310S/8	300X
310D	302X	315S/14	302X
315D	310X	320S/14	311X
320D	305X	330S/14	305X
320D	306X	330S/14	306X
325D	308X	335S/14	309X

Размеры ∗ (мм)

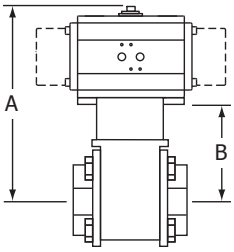

DN	A	B
¼"	218	122
⅜"	218	122
½"	237	122
¾"	261	124
1"	276	129
1¼"	333	134
1½"	336	137
2"	342	143
2½"	356	157

∗Прим.: Размеры A и B даны в мм для данного Ду крана при при условии использования самого большого привода, годного для этого крана.

Шаровые краны M10HPi ISO

Давление сжатого воздуха 3 бари

Ду	Двойного действия		Одинарного действия	
	BVA	BVL	BVA	BVL
¼" RB - ⅜" RB	315D	490X	320S/8	491X
½" RB - ⅜" FB	315D	490X	320S/8	491X
¾" RB - ½" FB	315D	490X	325S/8	491X
1" RB - ¾" FB	320D	493X	330S/8	493X
1¼" RB - 1" FB	325D	494X	335S/8	495X
1½" RB - 1¼" FB	330D	496X	340S/8	497X
2" RB - 1½" FB	335D	499X	345S/8	500X

Давление сжатого воздуха 4 бари

Двойного дейст.		Одинарного дейст.	
BVA	BVL	BVA	BVL
310D	490X	320S/10	491X
310D	490X	320S/10	491X
315D	490X	320S/10	491X
320D	493X	325S/10	493X
320D	494X	330S/10	494X
325D	496X	335S/10	497X
335D	499X	340S/10	499X

Давление сжатого воздуха 5 бари

Ду	Двойного действия		Одинарного действия	
	BVA	BVL	BVA	BVL
¼" RB - ⅜" RB	310D	490X	315S/12	490X
½" RB - ⅜" FB	310D	490X	315S/12	490X
¾" RB - ½" FB	315D	490X	320S/12	491X
1" RB - ¾" FB	315D	492X	325S/12	493X
1¼" RB - 1" FB	320D	494X	330S/12	494X
1½" RB - 1¼" FB	325D	496X	335S/12	497X
2" RB - 1½" FB	330D	498X	340S/12	499X

Давление сжатого воздуха 6 бари

Двойного дейст.		Одинарного дейст.	
BVA	BVL	BVA	BVL
310D	490X	315S/14	490X
310D	490X	315S/14	490X
310D	490X	320S/14	491X
315D	492X	320S/14	493X
320D	494X	330S/14	494X
320D	496X	330S/14	496X
330D	498X	340S/14	499X

Размеры ∗ (мм)

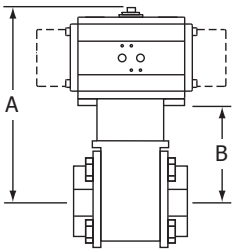

Ду	A	B
¼"	259	122
⅜"	259	122
½"	269	122
¾"	289	124
1"	311	129
1¼"	333	134
1½"	358	137
2"	364	143

∗Прим.: Размеры A и B даны в мм для данного Ду крана при при условии использования самого большого привода, годного для этого крана.

Таблицы для подбора пневмоприводов BVA300 и монтажных скоб BVL_X

Выбор пневмоприводов для шаровых кранов с корпусом из 3-х частей

Шаровые краны M10T ISO, M10F ISO и M10S ISO

Давление сжатого воздуха 3 бари

Ду	Двойного действия		Одинарного действия	
	BVA	BVL	BVA	BVL
¼" RB - ⅜" RB	310D	440X	310S/4	440X
½" RB - ⅜" FB	310D	441X	310S/4	441X
¾" RB - ½" FB	310D	442X	315S/8	442X
1" RB - ¾" FB	315D	443X	320S/8	444X
1¼" RB - 1" FB	320D	446X	325S/8	446X
1½" RB - 1¼" FB	330D	447X	340S/8	448X
2" RB - 1½" FB	330D	449X	340S/8	450X
2½" RB - 2" FB	335D	452X	340S/8	452X

Давление сжатого воздуха 4 бари

Двойного действ.		Одинарного действ.	
BVA	BVL	BVA	BVL
310D	440X	310S/6	440X
310D	441X	310S/6	441X
310D	442X	315S/10	442X
315D	443X	320S/10	444X
315D	445X	320S/10	446X
325D	447X	335S/10	448X
325D	449X	335S/10	450X
330D	451X	340S/10	452X

Давление сжатого воздуха 5 бари

Ду	Двойного действия		Одинарного действия	
	BVA	BVL	BVA	BVL
¼" RB - ⅜" RB	310D	440X	310S/6	440X
½" RB - ⅜" FB	310D	441X	310S/6	441X
¾" RB - ½" FB	310D	442X	310S/6	442X
1" RB - ¾" FB	315D	443X	320S/12	444X
1¼" RB - 1" FB	315D	445X	320S/12	446X
1½" RB - 1¼" FB	320D	447X	330S/12	447X
2" RB - 1½" FB	325D	449X	335S/12	450X
2½" RB - 2" FB	325D	451X	335S/12	452X

Давление сжатого воздуха 6 бари

Двойного действ.		Одинарного действ.	
BVA	BVL	BVA	BVL
310D	440X	310S/8	440X
310D	441X	310S/8	441X
310D	442X	310S/8	442X
310D	443X	315S/14	443X
315D	445X	320S/14	446X
320D	447X	330S/14	447X
320D	449X	330S/14	449X
325D	451X	335S/14	452X

Размеры ∗ (мм)

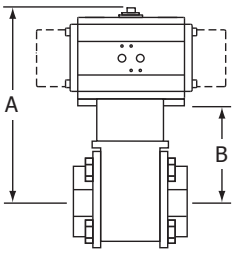

Ду	A	B
¼"	213	117
⅜"	213	117
½"	235	120
¾"	260	123
1"	275	128
1¼"	334	135
1½"	336	137
2"	345	146
2½"	358	159

∗Прим.: Размеры A и B даны в мм для данного Ду крана при при условии использования самого большого привода, годного для этого крана.

Шаровые краны M10H ISO

Давление сжатого воздуха 3 бари

Ду	Двойного действия		Одинарного действия	
	BVA	BVL	BVA	BVL
¼" RB - ⅜" RB	315D	320X	320S/8	321X
½" RB - ⅜" FB	315D	320X	320S/8	321X
¾" RB - ½" FB	315D	322X	325S/8	323X
1" RB - ¾" FB	320D	325X	330S/8	325X
1¼" RB - 1" FB	325D	326X	340S/8	327X
1½" RB - 1¼" FB	330D	328X	340S/8	329X
2" RB - 1½" FB	330D	330X	340S/8	331X

Давление сжатого воздуха 4 бари

Двойного действ.		Одинарного действ.	
BVA	BVL	BVA	BVL
310D	320X	320S/10	321X
310D	320X	320S/10	321X
315D	322X	320S/10	323X
320D	325X	325S/10	325X
325D	326X	335S/10	327X
325D	328X	335S/10	329X
330D	330X	340S/10	331X

Давление сжатого воздуха 5 бари

Ду	Двойного действия		Одинарного действия	
	BVA	BVL	BVA	BVL
¼" RB - ⅜" RB	310D	320X	315S/12	320X
½" RB - ⅜" FB	310D	320X	315S/12	320X
¾" RB - ½" FB	315D	322X	320S/12	323X
1" RB - ¾" FB	315D	324X	325S/10	325X
1¼" RB - 1" FB	320D	326X	330S/12	326X
1½" RB - 1¼" FB	325D	328X	335S/12	329X
2" RB - 1½" FB	325D	330X	335S/12	331X

Давление сжатого воздуха 6 бари

Двойного действ.		Одинарного действ.	
BVA	BVL	BVA	BVL
310D	320X	315S/14	320X
310D	320X	315S/14	320X
310D	322X	320S/14	323X
315D	324X	320S/14	325X
320D	326X	330S/14	326X
320D	328X	330S/14	328X
325D	330X	335S/14	331X

Размеры ∗ (мм)

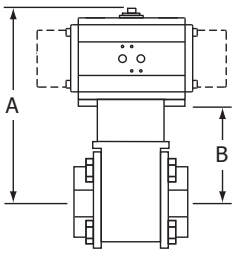

Ду	A	B
¼"	257	120
⅜"	257	120
½"	267	120
¾"	288	123
1"	327	128
1¼"	334	135
1½"	336	137
2"	345	146

∗Прим.: Размеры A и B даны в мм для данного Ду крана при при условии использования самого большого привода, годного для этого крана.

Таблицы для подбора пневмоприводов BVA300 и монтажных скоб BVL_X

Выбор пневмоприводов для шаровых кранов с корпусом из 3-х частей

Шаровые краны M70i ISO

Давление сжатого воздуха 3 бари

Ду	Двойного действия		Одинарного действия	
	BVA	BVL	BVA	BVL
½"	315D	300X	320S/8	301X
¾"	315D	300X	325S/8	301X
1"	320D	303X	325S/8	303X
1½"	330D	306X	340S/8	307X
2"	335D	309X	345S/8	318X

Давление сжатого воздуха 4 бари

Двойного дейст.		Одинарного дейст.	
BVA	BVL	BVA	BVL
315D	300X	320S/10	301X
315D	300X	320S/10	301X
315D	302X	325S/10	303X
330D	306X	340S/10	307X
335D	309X	340S/10	309X

Давление сжатого воздуха 5 бари

Ду	Двойного действия		Одинарного действия	
	BVA	BVL	BVA	BVL
½"	310D	300X	320S/12	301X
¾"	315D	300X	320S/12	301X
1"	315D	302X	320S/12	303X
1½"	325D	306X	335S/12	307X
2"	330D	308X	340S/12	309X

Давление сжатого воздуха 6 бари

Двойного дейст.		Одинарного дейст.	
BVA	BVL	BVA	BVL
310D	300X	315S/14	300X
310D	300X	320S/14	301X
315D	302X	320S/14	303X
325D	306X	335S/14	307X
330D	308X	335S/14	309X

Размеры ∗ (мм)

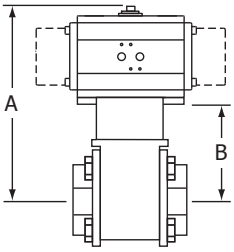

Ду	A	B
½"	259	122
¾"	271	124
1"	276	129
1½"	342	143
2"	378	157

∗Прим.: Размеры A и B даны в мм для данного Ду крана при при условии использования самого большого привода, годного для этого крана.

Шаровые краны M80i ISO

Давление сжатого воздуха 3 бари

Ду	Двойного действия		Одинарного действия	
	BVA	BVL	BVA	BVL
2½"	335D	481X	345S/8	482X
3"	340D	481X	345S/8	482X
4"	340D	484X	350S/8	486X

Давление сжатого воздуха 4 бари

Двойного дейст.		Одинарного дейст.	
BVA	BVL	BVA	BVL
335D	481X	340S/10	481X
335D	481X	345S/10	482X
335D	484X	345S/10	485X

Давление сжатого воздуха 5 бари

Ду	Двойного действия		Одинарного действия	
	BVA	BVL	BVA	BVL
2½"	330D	480X	340S/12	481X
3"	335D	481X	340S/12	481X
4"	335D	484X	345S/12	485X

Давление сжатого воздуха 6 бари

Двойного дейст.		Одинарного дейст.	
BVA	BVL	BVA	BVL
330D	480X	340S/14	481X
330D	480X	340S/14	481X
335D	484X	340S/14	484X

Размеры ∗ (мм)

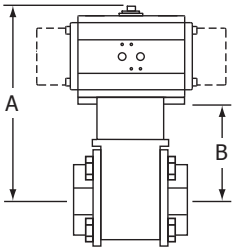

Ду	A	B
2½"	407	186
3"	434	213
4"	499	250

∗Прим.: Размеры A и B даны в мм для данного Ду крана при при условии использования самого большого привода, годного для этого крана.

Таблицы для подбора пневмоприводов BVA300 и монтажных скоб BVL_X

Выбор пневмоприводов для шаровых кранов с корпусом из 3-х частей

Шаровые краны M15 ISO

Давление сжатого воздуха 3 бари

Ду	Двойного действия		Одинарного действия	
	BVA	BVL	BVA	BVL
¼" RB - ⅜" RB	310D	335X	315S/8	335X
½" RB - ⅜" FB	310D	335X	315S/8	335X
¾" RB - ½" FB	310D	336X	320S/8	337X
1" RB - ¾" FB	320D	339X	325S/8	339X
1¼" RB - 1" FB	320D	341X	330S/8	341X
1½" RB - 1¼" FB	330D	342X	340S/8	343X
2" RB - 1½" FB	330D	344X	340S/8	345X
2½" RB - 2" FB	335D	347X	345S/8	348X

Давление сжатого воздуха 4 бари

Двойного дейст.		Одинарного дейст.	
BVA	BVL	BVA	BVL
310D	335X	315S/10	335X
310D	335X	315S/10	335X
310D	336X	315S/10	336X
320D	339X	325S/10	339X
320D	341X	330S/10	341X
325D	342X	335S/10	343X
325D	344X	335S/10	345X
330D	346X	340S/10	347X

Давление сжатого воздуха 5 бари

Ду	Двойного действия		Одинарного действия	
	BVA	BVL	BVA	BVL
¼" RB - ⅜" RB	310D	335X	310S/6	335X
½" RB - ⅜" FB	310D	335X	310S/6	335X
¾" RB - ½" FB	310D	336X	315S/12	336X
1" RB - ¾" FB	315D	338X	320S/12	339X
1¼" RB - 1" FB	320D	341X	325S/12	341X
1½" RB - 1¼" FB	320D	342X	330S/12	342X
2" RB - 1½" FB	325D	344X	335S/12	345X
2½" RB - 2" FB	325D	346X	335S/12	347X

Давление сжатого воздуха 6 бари

Двойного дейст.		Одинарного дейст.	
BVA	BVL	BVA	BVL
310D	335X	310S/8	335X
310D	335X	310S/8	335X
310D	336X	315S/14	336X
315D	338X	320S/14	339X
315D	340X	325S/14	341X
320D	342X	330S/14	342X
320D	344X	330S/14	344X
325D	346X	335S/14	347X

Размеры ∗ (мм)

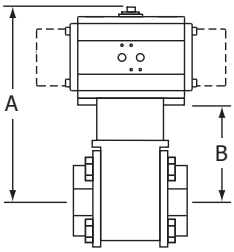

Ду	A	B
¼"	235	120
⅜"	235	120
½"	257	120
¾"	270	123
1"	293	128
1¼"	334	135
1½"	336	137
2"	367	146
2½"	380	159

∗Прим.: Размеры A и B даны в мм для данного Ду крана при при условии использования самого большого привода, годного для этого крана.

Выбор пневмоприводов для шаровых кранов с корпусом из 2-х частей

Шаровые краны M31V ISO, M31S ISO и M31F ISO

Давление сжатого воздуха 3 бари

Ду	Двойного действия		Одинарного действия	
	BVA	BVL	BVA	BVL
2"	325D	400X	335S/8	401X
2½"	330D	402X	340S/8	403X
3"	330D	402X	345S/8	404X
4"	345D	406X	355S/8	407X
6"	355D	409X	365S/8	414X
8"	360D	413X	-	-

Давление сжатого воздуха 4 бари

Двойного дейст.		Одинарного дейст.	
BVA	BVL	BVA	BVL
320D	400X	330S/10	400X
325D	402X	335S/10	403X
330D	402X	340S/10	403X
340D	405X	350S/10	407X
355D	409X	360S/10	410X
355D	412X	360S/12	413X

Давление сжатого воздуха 5 бари

Ду	Двойного действия		Одинарного действия	
	BVA	BVL	BVA	BVL
2"	320D	400X	330S/12	400X
2½"	320D	402X	330S/12	402X
3"	325D	402X	335S/12	403X
4"	335D	405X	350S/12	407X
6"	350D	409X	360S/12	410X
8"	355D	412X	360S/12	413X

Давление сжатого воздуха 6 бари

Двойного дейст.		Одинарного дейст.	
BVA	BVL	BVA	BVL
320D	400X	330S/14	400X
320D	402X	330S/14	402X
325D	402X	335S/14	403X
335D	405X	345S/14	406X
350D	409X	360S/14	410X
350D	412X	360S/14	413X

Размеры ∗ (мм)

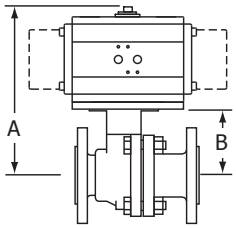

Ду	A	B
2"	340	158
2½"	371	172
3"	400	179
4"	488	208
6"	747	313
8"	731	348

∗Прим.: Размеры A и B даны в мм для данного Ду крана при при условии использования самого большого привода, годного для этого крана.

Таблицы для подбора пневмоприводов BVA300 и монтажных скоб BVL_X

Выбор пневмоприводов для шаровых кранов с корпусом из 1-й части

Шаровые краны M21S ISO

Давление сжатого воздуха 3 бари

Ду	Двойного действия		Одинарного действия	
	BVA	BVL	BVA	BVL
½"	310D	350X	320S/8	351X
¾"	315D	352X	320S/8	353X
1"	315D	354X	320S/8	355X
1¼"	320D	355X	325S/8	355X
1½"	320D	357X	330S/8	357X
2"	320D	357X	330S/8	357X
2½"	330D	358X	340S/8	359X
3"	335D	361X	345S/8	362X
4"	340D	361X	350S/8	363X

Давление сжатого воздуха 4 бари

Двойного дейст.		Одинарного дейст.	
BVA	BVL	BVA	BVL
310D	350X	315S/10	350X
310D	352X	320S/10	353X
315D	354X	320S/10	355X
315D	354X	325S/10	355X
320D	357X	325S/10	357X
320D	357X	325S/10	357X
325D	358X	335S/10	359X
335D	361X	340S/10	361X
340D	361X	350S/10	363X

Давление сжатого воздуха 5 бари

Ду	Двойного действия		Одинарного действия	
	BVA	BVL	BVA	BVL
½"	310D	350X	315S/12	350X
¾"	310D	352X	315S/12	352X
1"	315D	354X	320S/12	355X
1¼"	315D	354X	320S/12	355X
1½"	315D	356X	325S/12	357X
2"	315D	356X	325S/12	357X
2½"	325D	358X	335S/12	359X
3"	330D	360X	340S/12	361X
4"	335D	361X	345S/12	362X

Давление сжатого воздуха 6 бари

Двойного дейст.		Одинарного дейст.	
BVA	BVL	BVA	BVL
310D	350X	315S/14	350X
310D	352X	315S/14	352X
310D	354X	315S/14	354X
315D	354X	320S/14	355X
315D	356X	320S/14	357X
315D	356X	320S/14	357X
320D	358X	330S/14	358X
330D	360X	335S/14	361X
335D	361X	345S/14	362X

Размеры ∗ (мм)

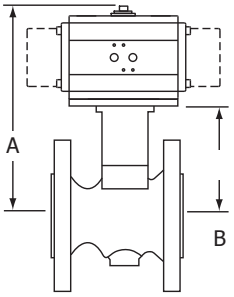

Ду	A	B
½"	257	120
¾"	260	123
1"	259	122
1¼"	274	127
1½"	301	136
2"	307	142
2½"	353	154
3"	379	158
4"	426	177

∗Прим.: Размеры A и B даны в мм для данного Ду крана при при условии использования самого большого привода, годного для этого крана.

Шаровые краны M20S

Давление сжатого воздуха 3 бари

Ду	Двойного действия		Одинарного действия	
	BVA	BVL	BVA	BVL
1"	320D	461X	325S/8	461X
1¼"	320D	461X	325S/8	461X
1½"	320D	463X	330S/8	463X
2"	320D	463X	330S/8	463X
2½"	330D	464X	340S/8	465X
3"	335D	467X	345S/8	468X
4"	335D	467X	345S/8	468X
6"	355D	471X	365S/8	472X

Давление сжатого воздуха 4 бари

Двойного дейст.		Одинарного дейст.	
BVA	BVL	BVA	BVL
315D	460X	320S/10	461X
315D	460X	320S/10	461X
320D	463X	325S/10	463X
320D	463X	330S/10	463X
325D	464X	335S/10	465X
330D	466X	340S/10	467X
335D	467X	340S/10	467X
355D	471X	360S/10	472X

Давление сжатого воздуха 5 бари

Ду	Двойного действия		Одинарного действия	
	BVA	BVL	BVA	BVL
1"	315D	460X	320S/12	461X
1¼"	315D	460X	320S/12	461X
1½"	315D	462X	325S/12	463X
2"	320D	463X	325S/12	463X
2½"	325D	464X	335S/12	465X
3"	330D	466X	340S/12	467X
4"	330D	466X	340S/12	467X
6"	350D	471X	360S/12	472X

Давление сжатого воздуха 6 бари

Двойного дейст.		Одинарного дейст.	
BVA	BVL	BVA	BVL
315D	460X	320S/14	461X
315D	460X	320S/14	461X
315D	462X	325S/14	463X
315D	462X	325S/14	463X
320D	464X	330S/14	464X
325D	466X	335S/14	467X
330D	466X	340S/14	467X
345D	470X	360S/14	472X

Размеры ∗ (мм)

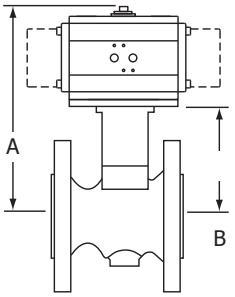

Ду	A	B
1"	276	129
1¼"	279	132
1½"	308	143
2"	316	151
2½"	355	156
3"	389	168
4"	401	180
6"	649	215

∗Прим.: Размеры A и B даны в мм для данного Ду крана при при условии использования самого большого привода, годного для этого крана.

Таблицы для подбора пневмоприводов BVA300 и монтажных скоб BVL_X

Выбор пневмоприводов для шаровых кранов с корпусом из 1-й части

Шаровые краны M40V ISO, M40S ISO и M40F ISO

Давление сжатого воздуха 3 бари

Ду		Двойного действия		Одинарного действия	
		BVA	BVL	BVA	BVL
1"		315D	370X	320S/08	371X
1½"		320D	371X	325S/08	371X
2"		320D	373X	330S/08	373X
2½"		325D	374X	335S/08	375X
3"	ANSI 150	330D	376X	340S/08	377X
	ANSI 300	330D	378X	340S/08	379X
4"		330D	380X	340S/08	381X
6"		345D	384X	350S/08	385X

Давление сжатого воздуха 4 бари

Двойного дейст.		Одинарного дейст.	
BVA	BVL	BVA	BVL
315D	370X	320S/10	371X
315D	370X	320S/10	371X
320D	373X	325S/10	373X
320D	374X	330S/10	374X
325D	376X	335S/10	377X
325D	378X	335S/10	379X
330D	380X	340S/10	381X
340D	383X	350S/10	385X

Давление сжатого воздуха 5 бари

Ду		Двойного действия		Одинарного действия	
		BVA	BVL	BVA	BVL
1"		310D	370X	320S/12	371X
1½"		315D	370X	320S/12	371X
2"		315D	372X	325S/12	373X
2½"		320D	374X	330S/12	374X
3"	ANSI 150	325D	376X	330S/12	376X
	ANSI 300	325D	378X	330S/12	378X
4"		325D	380X	330S/12	380X
6"		335D	383X	345S/12	384X

Давление сжатого воздуха 6 бари

Двойного дейст.		Одинарного дейст.	
BVA	BVL	BVA	BVL
310D	370X	315S/14	370X
310D	370X	320S/14	371X
315D	372X	320S/14	373X
320D	374X	330S/14	374X
320D	376X	330S/14	376X
320D	378X	330S/14	378X
325D	380X	335S/14	381X
335D	383X	345S/14	384X

Размеры ∗ (мм)

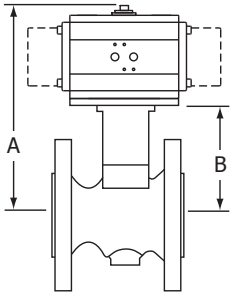

Ду		A	B
1"		261	124
1½"		286	139
2"		307	142
2½"		337	155
3"	ANSI 150	353	154
	ANSI 300	362	163
4"		371	172
6"		445	196

∗Прим.: Размеры A и B даны в мм для данного Ду крана при при условии использования самого большого привода, годного для этого крана.

Шаровые краны M45 ISO

Давление сжатого воздуха 3 бари

Ду		Двойного действия		Одинарного действия	
		BVA	BVL	BVA	BVL
1"		315D	420X	320S/8	421X
1½"		320D	421X	325S/8	421X
2"		320D	424X	330S/8	424X
2½"		330D	425X	340S/8	426X
3"	ANSI 150	335D	428X	345S/8	429X
	ANSI 300	335D	431X	345S/8	432X
4"		345D	434X	355S/8	435X
6"		350D	437X	360S/8	438X

Давление сжатого воздуха 4 бари

Двойного дейст.		Одинарного дейст.	
BVA	BVL	BVA	BVL
315D	420X	320S/10	421X
315D	420X	325S/10	421X
320D	424X	325S/10	424X
325D	425X	335S/10	426X
330D	427X	340S/10	428X
330D	430X	340S/10	431X
340D	433X	350S/10	435X
350D	437X	360S/10	438X

Давление сжатого воздуха 5 бари

Ду		Двойного действия		Одинарного действия	
		BVA	BVL	BVA	BVL
1"		310D	420X	320S/12	421X
1½"		315D	420X	320S/12	421X
2"		315D	423X	325S/12	424X
2½"		325D	425X	335S/12	426X
3"	ANSI 150	330D	427X	335S/12	428X
	ANSI 300	330D	430X	335S/12	431X
4"		335D	433X	345S/12	434X
6"		345D	436X	355S/12	437X

Давление сжатого воздуха 6 бари

Двойного дейст.		Одинарного дейст.	
BVA	BVL	BVA	BVL
310D	420X	315S/14	420X
315D	420X	320S/14	421X
315D	423X	320S/14	424X
320D	425X	330S/14	425X
325D	427X	335S/14	428X
325D	430X	335S/14	431X
335D	433X	345S/14	434X
345D	436X	355S/14	437X

Размеры ∗ (мм)

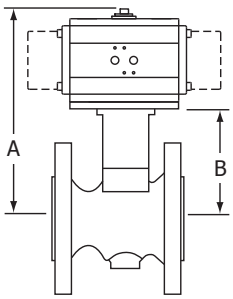

Ду		A	B
1"		239	124
1½"		276	139
2"		279	142
2½"		320	155
3"	ANSI 150	336	154
	ANSI 300	345	163
4"		393	172
6"		476	196

∗Прим.: Размеры A и B даны в мм для данного Ду крана при при условии использования самого большого привода, годного для этого крана.