ВЫСОКОЭФФЕКТИВНЫЕ ПЕРЕЖИМНЫЕ КЛАПАНЫ ТИП RV

HIGH PERFORMANCE PINCH VALVES TYPE RV

СВОЙСТВА

Условный проход: DN 25 - 1200 мм
Установочная длина: DIN, ASME, ISO
Рабочее давление: 1 - 40 бар
Нормально закрытые/Нормально открытые клапаны
Регулировочные клапаны (электрические/электропневматические)
Запорные клапаны

ОСОБЕННОСТИ КОНСТРУКЦИИ

Полный проход
Герметичность с обеих сторон
Малые потери давления
Отсутствие образования отложений
Легкое техническое обслуживание
Встроенные уплотнения фланцев

ОТРАСЛИ ПРОМЫШЛЕННОСТИ

Целлюлозно-бумажная промышленность, очистка сточных вод
Химическая промышленность
Красители и наполнители
Стекольная и керамическая промышленность
Пневмотранспортные системы
Зола, зольная пыль…

PROPERTIES

Dimension: DN 25 - 1200 mm
Installation length: DIN, ASME, ISO
Media pressure: 1 - 40 bar
Open/close valves
Control valves (electrical/electro pneumatical)
Stop valves

DESIGN FEATURES

Full passage
Both sides leak-tight
Low pressure loss
No accretion
Easy maintenance
Integrated flange sealing

BRANCHES OF INDUSTRY

Paper and pulp, waste water
Chemical industry
Pigments and fillers
Glass and ceramics industry
Pneumatic conveying systems
Ash, fly ash…

БЕСПРОБЛЕМНОЕ ФУНКЦИОНИРОВАНИЕ
SMOOTH FUNCTION

КЛАПАН ОТКРЫТ
VALVE OPEN

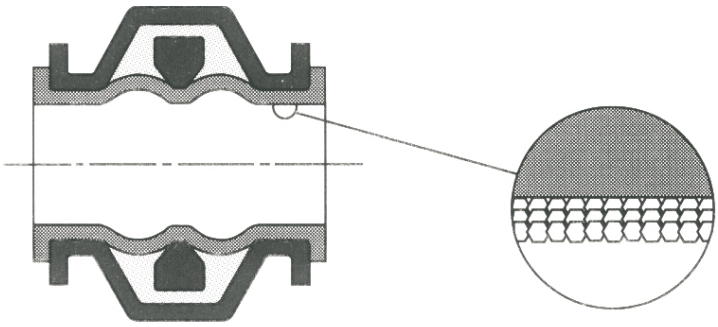

КЛАПАН В ПРОЦЕССЕ ЗАКРЫВАНИЯ
VALVE BEING CLOSED

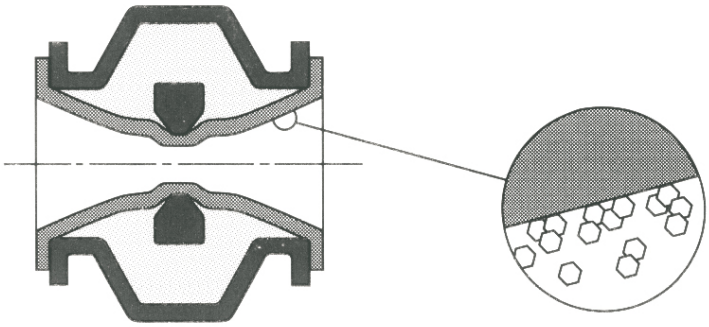

ПРЕИМУЩЕСТВА
- Отсутствие закупоривания
- Начинающие образовываться отложения удаляются в результате открывания и закрывания со стенок манжеты и выносятся потоком жидкости
- Различные установочные длины в соответствии с DIN, ISO, ASME

ADVANTAGES
- No plugging
- Beginning incrustations are released by opening and closing from the wall of the sleeve and removed by the flowing medium
- Various installation lengths acc. to DIN, ISO, ASME

Сохраняем за собой право на внесение технических изменений / technical details subject to change

AKO Armaturen & Separations GmbH
D-65468 Trebur-Astheim ▪ Adam-Opel-Str. 5 ▪ Телефон: +49 (0) 61 47-9159-0 ▪ Факс: +49 (0) 61 47-9159-59
Электронная почта: ako@ako-armaturen.de ▪ Интернет: www.perezhimnoj-klapan.ru

ЛЕГКОЕ ТЕХНИЧЕСКОЕ ОБСЛУЖИВАНИЕ

EASY MAINTENANCE

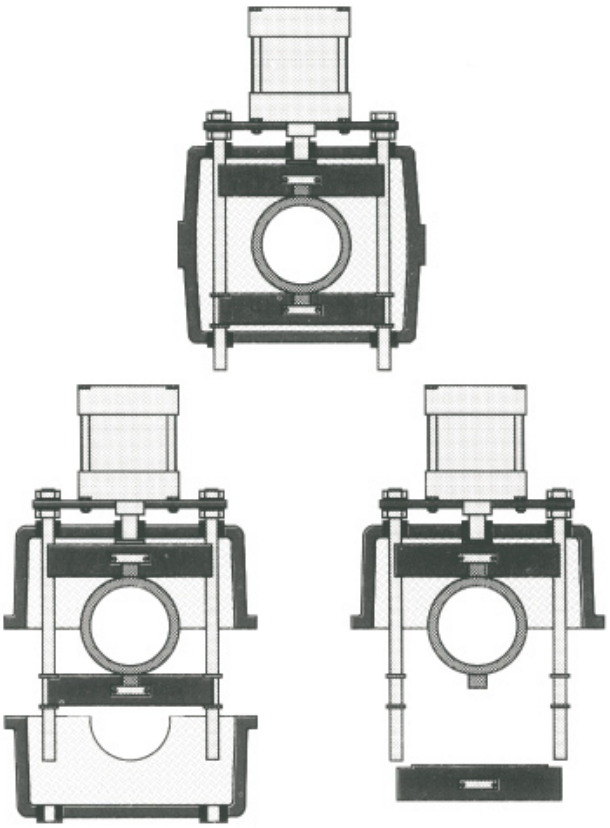

ЗАМЕНА МАНЖЕТЫ

- Манжета может быть легко заменена посредством ослабления крепежных болтов поддона корпуса клапана
- Это может быть сделано непосредственно на месте без необходимости извлечения арматуры из трубопровода.
- Не требуется специальных инструментов и дополнительной подготовки уплотнительных поверхностей (стандартное исполнение).

SLEEVE EXCHANGE

- Sleeve can be changed easily by loosening the lower valve body (binding screws)
- It can be done directly on the location without to get the armature out of the pipe.
- No special tools and no preparation of sealing surface required (basic version).

Сохраняем за собой право на внесение технических изменений / technical details subject to change

AKO Armaturen & Separations GmbH
D-65468 Trebur-Astheim ▪ Adam-Opel-Str. 5 ▪ Телефон: +49 (0) 61 47-9159-0 ▪ Факс: +49 (0) 61 47-9159-59
Электронная почта: ako@ako-armaturen.de ▪ Интернет: www.perezhimnoj-klapan.ru

ПНЕВМАТИЧЕСКИЕ ПЕРЕЖИМНЫЕ КЛАПАНЫ ТИП RV

AIR OPERATED PINCH VALVES TYPE RV

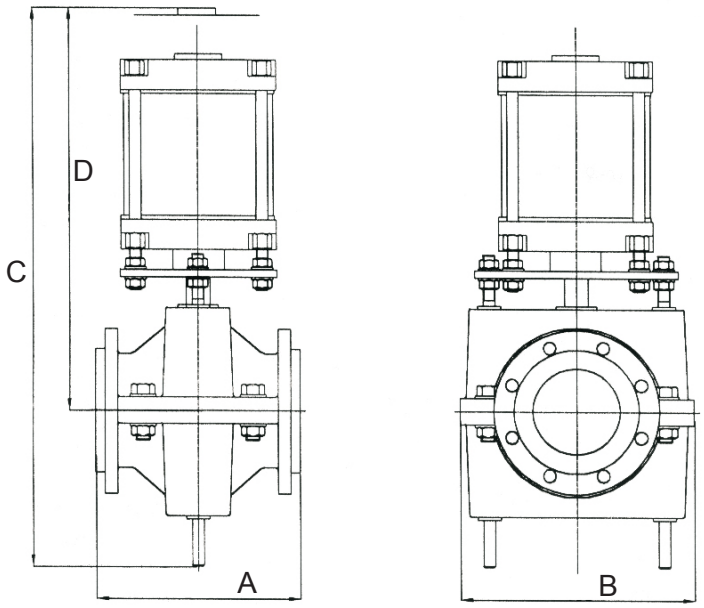

DN	A	B	C	D
25	127	182	415	313
32	140	195	438	325
40	165	205	469	350
50	178	242	543	412
65	190	248	586	443
80	203	282	603	439
100	300	316	737	532
125	325	342	730	537
150	350	400	958	698
200	400	516	1263	932
250	450	580	1680	1308
300	500	720	2141	1699

- В таблица приведены стандартные размеры. Возможны изменения в зависимости от конструкции.
- Номинальный диаметр от 350 до 1000, а также иные исполнения – по запросу.
- Минимальное управляющее давление для приведения клапана в действие = 6 бар, другие значения давления – по запросу.

- Standard dimensions shown in table above. Changes possible depending on valve configurations.
- DN 350 up to DN 1000 and other configurations upon request.
- Min. control pressure to operate the valve = 6 bar, other pressures upon request.

Сохраняем за собой право на внесение технических изменений / technical details subject to change

AKO Armaturen & Separations GmbH
D-65468 Trebur-Astheim ▪ Adam-Opel-Str. 5 ▪ Телефон: +49 (0) 61 47-9159-0 ▪ Факс: +49 (0) 61 47-9159-59
Электронная почта: ako@ako-armaturen.de ▪ Интернет: www.perezhimnoj-klapan.ru

РУЧНЫЕ ПЕРЕЖИМНЫЕ КЛАПАНЫ ТИП RV

HANDWHEEL PINCH VALVES TYPE RV

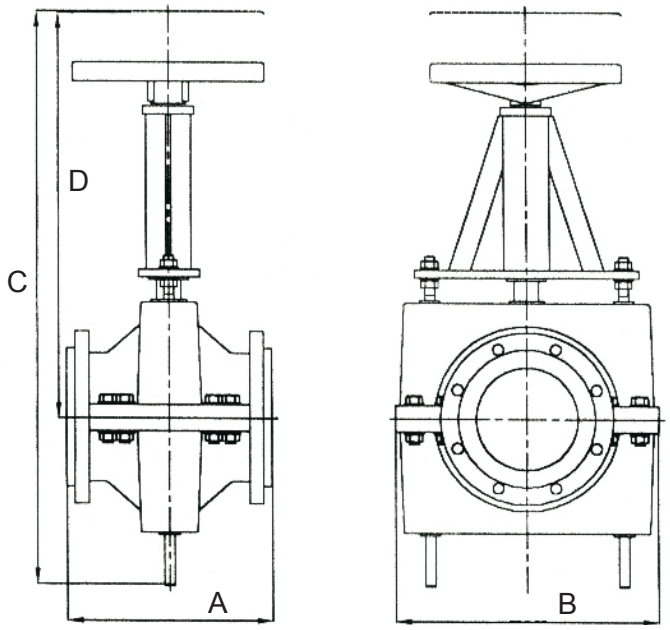

DN	A	B	C	D
25	127	182	369	268
32	140	195	394	282
40	165	205	417	299
50	178	242	476	345
65	190	248	511	366
80	203	282	561	398
100	300	316	690	489
125	325	342	785	558
150	350	400	923	658
200	400	516	1131	799
250	450	580	1280	890
300	500	720	1480	1030

- В таблица приведены стандартные размеры. Возможны изменения в зависимости от конструкции.
- Номинальный диаметр от 350 до 1000, а также иные исполнения – по запросу..

- Standard dimensions shown in table above. Changes possible depending on valve configurations.
- DN 350 up to DN 1000 and other configurations upon request.

Сохраняем за собой право на внесение технических изменений / technical details subject to change

AKO Armaturen & Separations GmbH
D-65468 Trebur-Astheim ▪ Adam-Opel-Str. 5 ▪ Телефон: +49 (0) 61 47-9159-0 ▪ Факс: +49 (0) 61 47-9159-59
Электронная почта: ako@ako-armaturen.de ▪ Интернет: www.perezhimnoj-klapan.ru

ПНЕВМАТИЧЕСКИЕ ПЕРЕЖИМНЫЕ КЛАПАНЫ ТИП RV

AIR OPERATED PINCH VALVES TYPE RVA

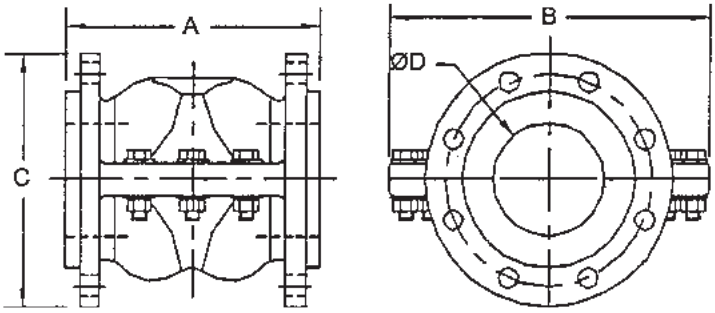

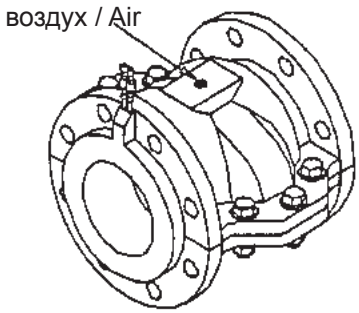

DN	A	B	C	ØD
25	128	128	115	25
40	165	150	150	40
50	178	183	165	50
65	190	194	185	65
80	203	258	200	80
100	229	295	220	100
125	254	312	250	125
150	350	385	285	150
200	457	484	340	200
250	533	618	395	250
300	610	718	460	300
350	686	681	709	350

- Клапан закрывается при подаче сжатого воздуха/жидкости (разность давления Δ p 2-3 бар) в корпус клапана.

- By using air/fluid (differential pressure Δ p 2-3 bar) supplied to the valve body the valve will be closed.

Сохраняем за собой право на внесение технических изменений / technical details subject to change

AKO Armaturen & Separations GmbH
D-65468 Trebur-Astheim ▪ Adam-Opel-Str. 5 ▪ Телефон: +49 (0) 61 47-9159-0 ▪ Факс: +49 (0) 61 47-9159-59
Электронная почта: ako@ako-armaturen.de ▪ Интернет: www.perezhimnoj-klapan.ru