spirax sarco

TI-P570-03
СН Выпуск 4

Регуляторы давления сжатого воздуха типа SR3 и SRN3

Описание

Регуляторы давления сжатого воздуха SR3 и SRN3 предназначены для общепромышленного применения в различных отраслях промышленности.

Поставляемые типы:

SR3	Самовентирующийся
SRN3	Не вентилирующийся

Достоинства:

- Высокая пропускная способность и хорошие характеристики регулирования.
- Быстрая реакция на изменение расхода или давления.
- Плотное закрытие при отсутствии расхода.
- Для монтажа на трубопроводе, хомуте или панели приборов.
- Специальное покрытие поверхностей.
- Фиксатор настройки.

Размеры и соединения

½" и 1", Резьба BSP.

Ограничение применения

Максимальное давление до регулятора	21 бари
Максимальная рабочая температура	70°C

Диапазоны настройки

Регуляторы могут иметь следующие диапазоны настройки давления за собой:
0,2 - 4 бар
0,3 - 9 бар
Диапазон нстройки может быть изменен путем установки соответствующей пружины.

Пропускная способность

См. TI-P570-04.

Размер	**½**"	**1"**
Kvs	3,4	4,4

Материалы

№	Деталь	Материал
1	Корпус	Алюминий (с покрытием)
2	Клапан (не показан)	Синтетическая резина
3	Крышка	Алюминиевый сплав (с покрытием)

Размеры и вес (ориентировочные), в мм и кг

A	B	C	D	Вес
33	216	94	1"	1,8

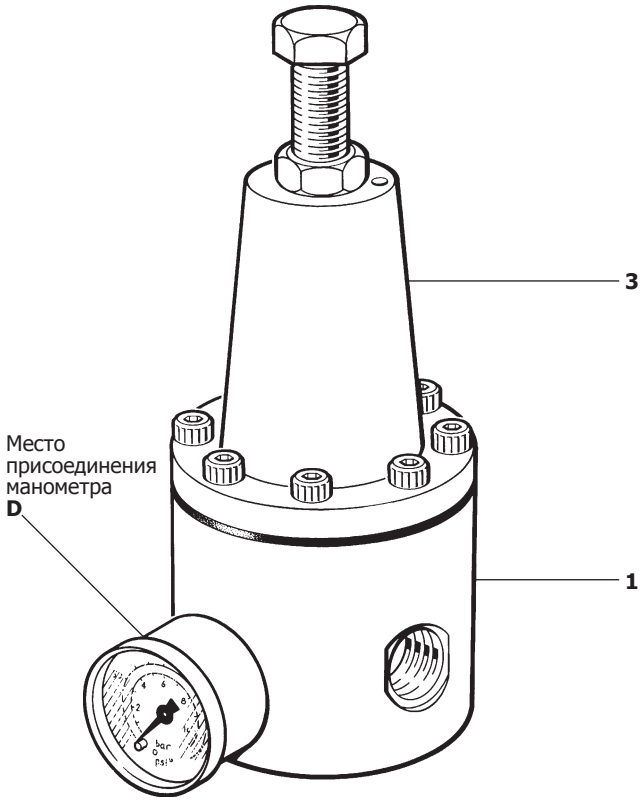

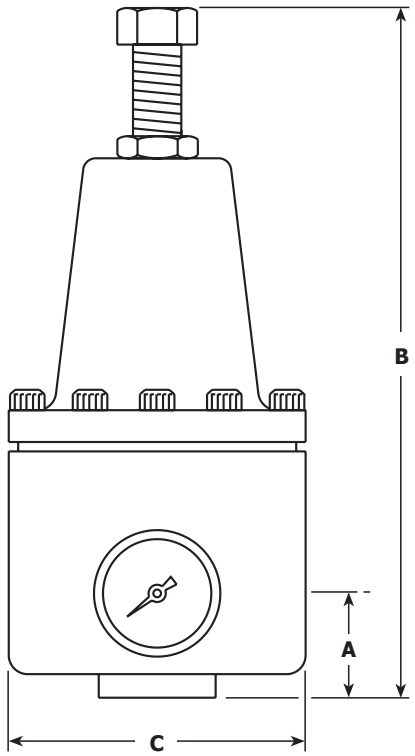

Опции

Монтажная пластина Тип 1
Она представляет собой алюминиевый диск, присоединяемый с помощью переходника к порту подключения манометра.

Размеры (ориентировочные), в мм

A	B (диаметр)	C
51	6,4	38

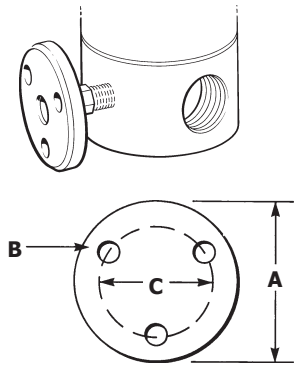

Монтажная скоба Тип 3
Скоба изготавливается из оцинкованной стали и предназначается для крепления трубопровода к стене или любой другой плоской поверхности.

Размеры (ориентировочные), в мм

A	B	C	D	E	F
96,5	61	22,1	41	5	12,7

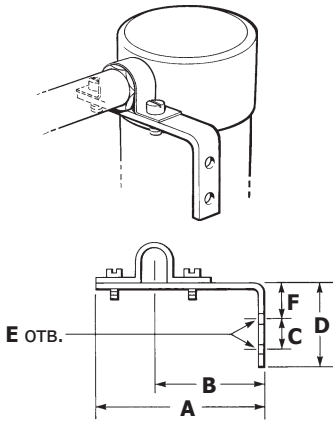

Монтажная скоба Тип 4
Скоба предназначена для крепления регулятора в панели приборов.

Размеры (ориентировочные), в мм

A	B	C	D	E
160	25	56	16	¼" UNF

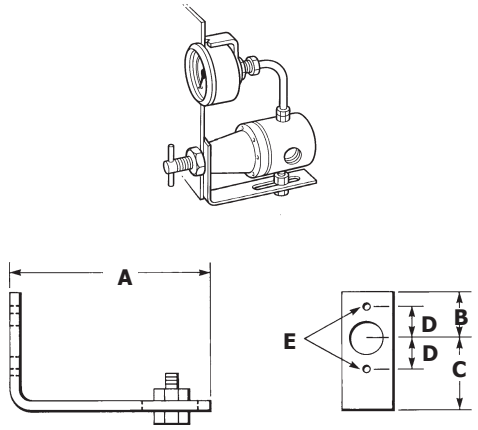

Манометр для крепления в панели приборов
Поставляются манометры двух диапазонов:

от 0 до 2 бар
от 0 до 11 бар

Размеры (ориентировочные), в мм

A	B	C	D
53	56	48	R1

Крепежная скоба

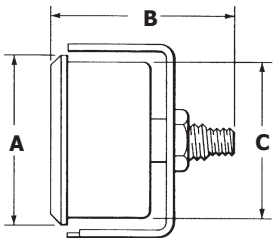

Манометры
Поставляются манометры четырех диапазонов: Если не оговорено специально поставляются манометры диаметром 40 мм. Манометры диаметром 50 мм поставляются по заказу.

от 0 до 2 бар
от 0 до 7 бар
от 0 до 11 бар
от 0 до 21 бар *только 50 мм.

Размеры (ориентировочные), в мм

Размер	A	B	C
40 мм	40	47	R1

Размер	A	B	C
50 мм	49	45	R1

40 мм

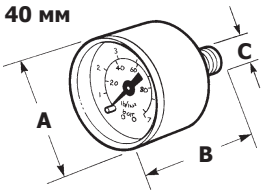

50 мм

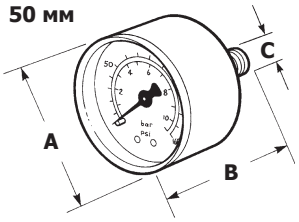

Информация о безопасности, монтаже и обслуживании

Полная инструкция (IM-P503-01) поставляется с каждым изделием.

Как заказать

Пример: Регулятор давления сжатого воздуха SR3 ½", диапазон 0,2 - 4 бар .
Опции заказывается отдельно.
Прим.: Если не указано специально, поставляется регулятор с пружиной 0,3 - 9 бар.