Датчик CP 10
Инструкция по монтажу и эксплуатации

Выпуск
Датчик CP10 – это датчик электропроводности, предназначенный для определения общего солесодержания (TDS) электропроводных жидкостей. Датчик монтируется в камеру серии S с корпусом из нержавеющей стали. Датчик состоит из центрального стержня и корпуса, выполненных из нержавеющей стали, изолятора PEEK.
Датчик имеет резьбу 3/8" BSP, для монтажа в камере. Корпус камеры представляет собой шестигранник 24 мм. Датчик поставляется с сальником (прокладкой) из нержавеющей стали S-образного типа.
Электрическое соединение осуществляется с помощью разъема IP65 (поставляется отдельно).

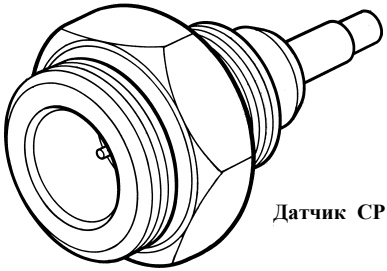

Датчик CP 10

Ограничение применения
Конструкция корпуса – Ру40.
Максимальное давление/температура – 32 бари при 239°C.
Максимальное холодное гидравлическое давление испытания - 60 бари.

Монтаж
Установите сальник и винт датчик в стенку камеры датчика таким образом, чтобы датчик располагался горизонтально.
Затяните с моментом затяжки 50-56 Н м.

Примечание:
Мы не рекомендуем использовать для уплотнения резьбы ленту PTFE (ФУМ), но для того, чтобы было проще осуществить демонтаж, можно использовать небольшое количество герметизирующего вещества на основе графита или меди.

Типичные применения:

Эксплуатация
Мы рекомендуем снимать CP10 для чистки и проверки, по крайней мере, один раз в год, хотя частота профилактики зависит от качества и скорости потока воды котла или конденсата.
Изолируйте и дренируйте систему CP10.
Очистите наконечник датчика слегка влажной или сухой бумагой, а изолятор с помощью платяной или щетинной (не проволочной) щеткой.
Проверьте изолятор и наконечник датчика на эрозию, повреждения или щербины, и заново установите его или замените, при необходимости.
Всегда устанавливайте новый сальник (прокладку), деталь №0957191 (пакет из 10 штук)
Номер детали для нового датчика CP10 с сальником – 4030100.
Заново затяните CP10 с моментом затяжки 50-60 Н м.

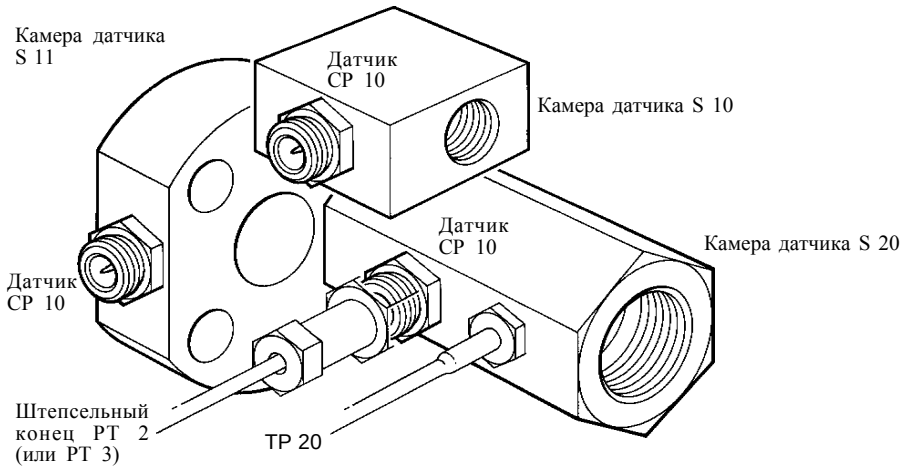

© Авторское право 1997