Certificate No. FM163

ISO 9001

Конденсатоотвочик поплавковый FT12 для установок большой производительности

Описание

Конденсатоотводчик FT12 имеет комбинацию: отверстие фиксированного диаметра для прохода конденсата и поплавковый механизм обычного поплавкового конденсатоотводчика. FT12 способен справляться с очень большими расходами конденста в системах с давлением до 4 бар. Минимальный расход конденста для исключения прорывов пара зависит от диаметра отверстия, которые обозначаются буквами A, B, C и D.

FT12 имеет корпус из чугуна и присоединительный размер Ду150 (6"). Данный конденсатоотводчик специально спроектирован для сахарной промышленности, где характерно применение паровых систем с большими расходами и малыми давлениями.

Размеры и соединения

Ду150, фланцы Ру16,
(Фланцы BS10 Table D - по спецзаказу)

Ограничение применения

Корпус соответствует нормали	Ру16
PMA - Макс. рабочее давление	4 бари
TMA - Макс. рабочая температура	220°C
Давление холодного гидроиспытания	24 бари

Рабочий диапазон

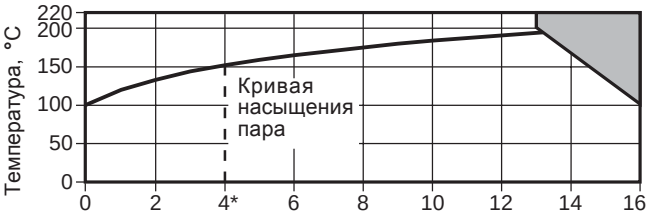

Изделие не должно использоваться в данной области

*PMO - Максимальное рабочее давление.

Выпускаются следующие модификации конденсатоотводчика в зависимости от диаметра отверстия:-

FT12-A FT12-B
FT12-C FT12-D

Отверстия фиксированного диаметра имеют свою максимальную и минимальную производительности. См. график.

Материалы

№	Деталь	Материал	
1	Корпус	Чугун	GG25
2	Болты	Сталь (M22 x 80)	BS 3692 Gr. 8.8
	Гайки	Сталь	BS 3692 Gr. 8
3	Прокладка	Сталь нерж./графит	BS 2815 Gr. A
4	Главный клапан в сборе	Stainless steel	BS 3146 Pt2 ANC2
5	Прокладка главного клапана	Сталь нерж./графит	BS 2815 Gr. A
6	Болты главного клапана	Сталь (M8 x 20)	BS 3692 Gr. 8.8
7	Поплавок	Сталь нерж.	BS 1449 304 S16
8	Пластина фикс. отв.	Сталь нерж.	304
9	Болты	Сталь нерж. (M8 x 20)	BS 3692 Gr. 8.8

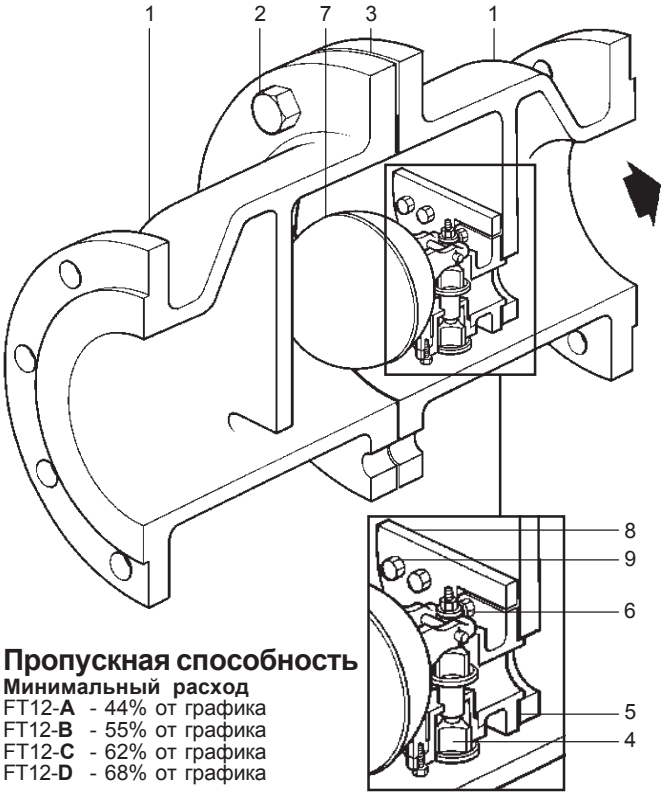

Пропускная способность

Минимальный расход
FT12-**A** - 44% от графика
FT12-**B** - 55% от графика
FT12-**C** - 62% от графика
FT12-**D** - 68% от графика

Как выбрать конденсатоотводчик

Так как FT12 имеет комбинацию отверстия фиксированного диаметра и поплавкового конденсатоотводчика, необходимо знать максимальный и минимальный возможные расходы конденсата. Минимальный расход определяется в % от максимального.

Пример: Максимальный расход конденсата 85000 кг/ч, перепад давления на к/о 3 бар. Минимальный расход конденста 57000 кг/ч. Модели B, C и D могут справиться с максимальным расходом, но модель B имеет минимальный расход 49000 кг/ч в то время, как модели C и D имеют соответственно минимальные расходы 62000 и 85000 кг/ч. Таким образом выбираем конденсатоотводчик FT12-B Qмин=49000 кг/ч.

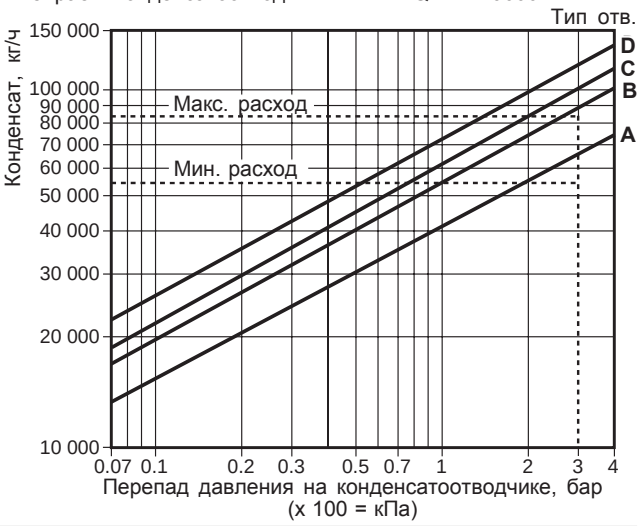

Local regulations may restrict the use of this product to below the conditions quoted.
In the interests of development and improvement of the product, we reserve the right to change the specification.

© Copyright 1999

Работа

Важно, чтобы FT12 был правильно выбран по пропускной способности.
Отверстие фиксированного диаметра (A, B, C, или D) пропускает определенное количество конденсата при определенном перепаде давления, причем важно, чтобы расход был стабилен. Если расход конденсата падает ниже расчетного, через конденсатоотводчик начинает идти пар. Механизм поплавкового конденсатоотводчика добавляет пропускной способности при увеличении расхода конденсата выше минимального.

Монтаж

Конденсатоотводчик предназначен для монтажа на горизонтальном трубопроводе. Типичная схема показана ниже. До и после конденсатоотводчика рекомендуется устанавливать запорные вентили для обслуживания и ремонта. Вентили следует открывать медленно воизбежание гидроударов. Проверьте соединение на наличие протечек. Всегда используйте соответствующий инструмент. Если есть возможность заполнения трубопроводов воздухом, необходимо предусмотреть установку автоматического воздушника в параллель с конденсатоотводчиком.

Размеры (ориентировочные) в мм

Вес 82 кг.

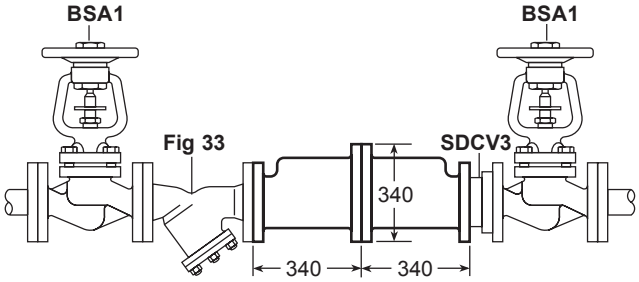

FT12

Обслуживание

Перед обслуживанием закройте все запорные вентили и убедитесь, что давление стравлено до нуля. Дайте конденсатоотводчику остыть.
Всегда используйте соответствующий инструмент.
Всегда устанавливайте новые прокладки.

Прим.: Прокладка армирована проволокой из нержавеющей стали, поэтому будте осторожны при обращении с ней.

Как установить главный клапан в сборе
Снимите конденсатоотводчик с трубопровода. Отдайте гайки и снимите крышку. Отдайте болты крепления главного клапана и снимите главный клапан в сборе. Установите новый главный клапан, используя новую прокладку. Затяните болты соотвествующим усилием.

Как заменить пластину с отверстием фиксированногог диаметра
Снимите конденсатоотводчик с трубопровода. Отдайте гайки и снимите крышку. Отдайте болты крепления пластины и снимите ее. Установите новую, пластину и соберите к/о в обратном порядке.

Запасные части

Запасные части изобрахены сплошными линиями. Детали, изображенные пунктирными линиями как запасные не поставляются.

Поставляемые запчасти

Главный клапан всборе	4, 5, 6, 7, 8
Пластина с отв. фиксированного диаметра (указать A, B, C или D)	8, 9
Прокладка (3 шт.)	3
Комплект болтов и гаек	2

Как заказать
Всегда используйте описание из таблицы и указывайте тип конденсатоотводчика.
Пример: 1 - Главный клапан в сборе для конденсатоотводчика FT12-D, Ду150.

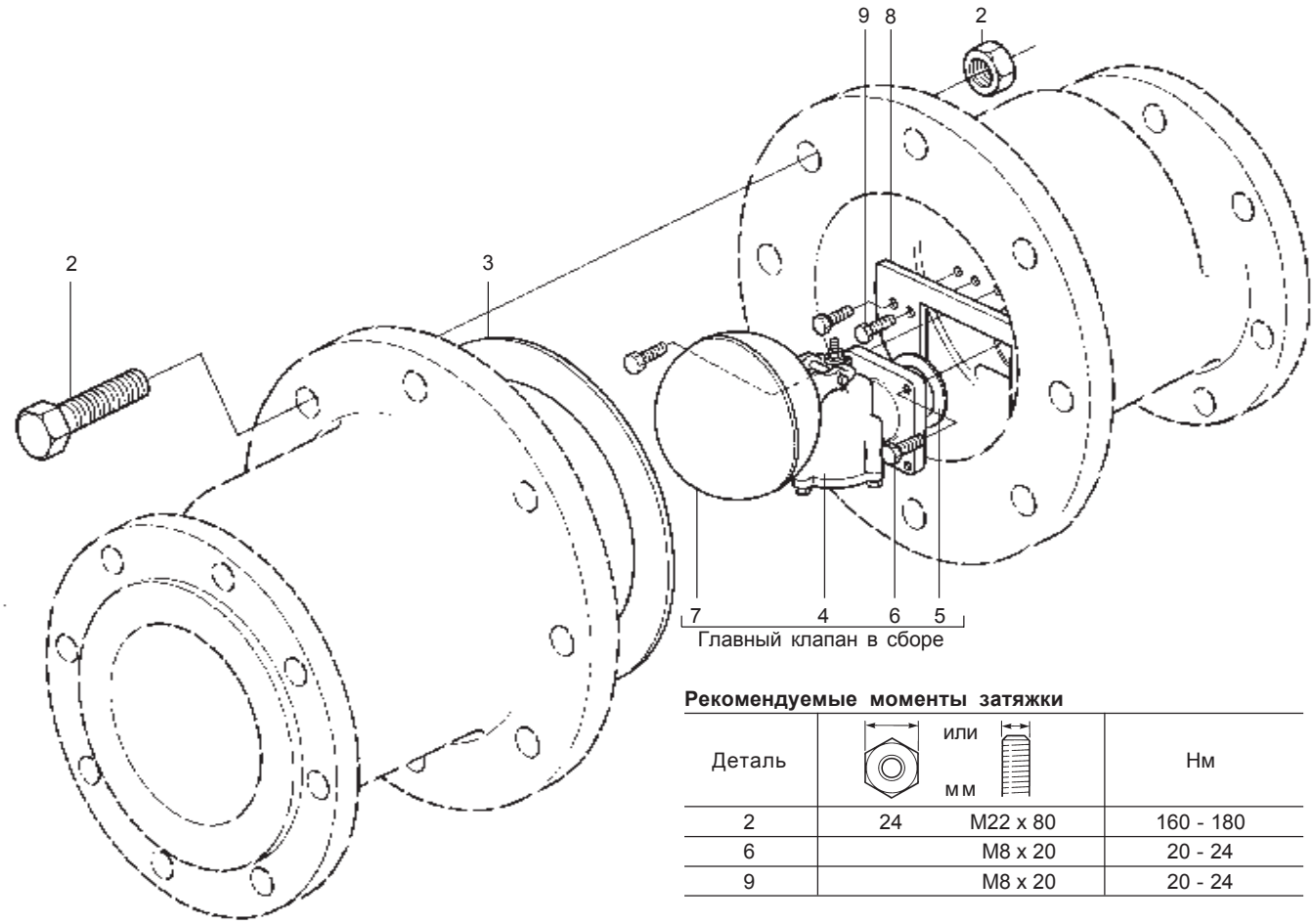

Рекомендуемые моменты затяжки

Деталь	мм	или	Нм
2	24	M22 x 80	160 - 180
6		M8 x 20	20 - 24
9		M8 x 20	20 - 24