Запорный вентиль HV3

Паспорт (Инструкция по монтажу и эксплуатации)

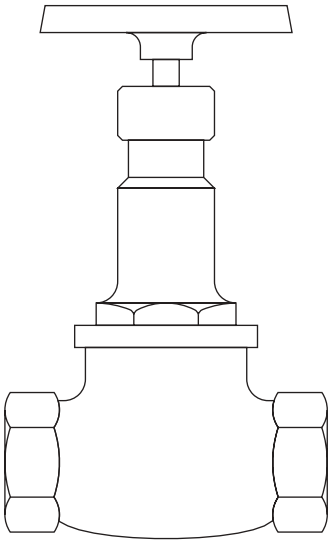

1. Информация о безопасности

2. Общая информация об изделии

3. Монтаж

4. Запуск в работу

5. Работа

6. Обслуживание

7. Запасные части

8. Комплект поставки

9. Требования к хранению и транспортировке

10. Гарантии производителя

1. Информация о безопасности

Безопасная эксплуатация изделия гарантируется только при условии правильного монтажа, запуска в работу и обслуживания квалифицированным персоналом в соответствии с данной инструкцией.

Внимание

Прокладка крышки армирована нержавеющей сталью. Будте острожны, не пораньте руки об острые края прокладки.

Запорные вентили

Необходимо предусмотреть установку соответствующих запорных вентилей, обеспечивающих надежное отключение необходимого участка трубопровода для проведения любых работ на нем. Открывать вентили следует медленно, чтобы избежать возможных гидравлических ударов и резкого повышения давления в системе.

Давление

Перед облуживанием клапана убедитесь, что давление в системе сброшено до атмосферного. При необходимости используйте специальные вентили для сброса давления типа DV (см. отдельную литературу). Убедитесь, что давление сброшено даже если манометр показывает ноль.

Температура

Перед обслуживанием дайте оборудованию остыть до температуры окружающего воздуха.

Переработка

Изделие содержит детали из материала PTFE.
При наргеве свыше 260°C материал PTFE начинает выделять токсичный газ, вызывающий дискомфорт и временное ухудшение состояния здоровья людей.

PTFE:

- **Материал должен утилизироваться в соответствии с нормами и правилами, существующими в вашей стране.**
- **PTFE должен содержаться в отдельных мусорных контейнерах, не перемеши-ваться и не утилизироваться с другими отходами.**

— 2. Общая информация об изделии —

2.1 Описание

HV3 - Вентили с бронзовым корпусом для пара, воды, нефтепродуктов и воздуха.

Прим.: Полная техническая информация содержиться в TI-P060-01.

2.2 Размеры и соединения

½", **¾**", 1", 1**¼**",1**½**" и 2" резьба BSP.

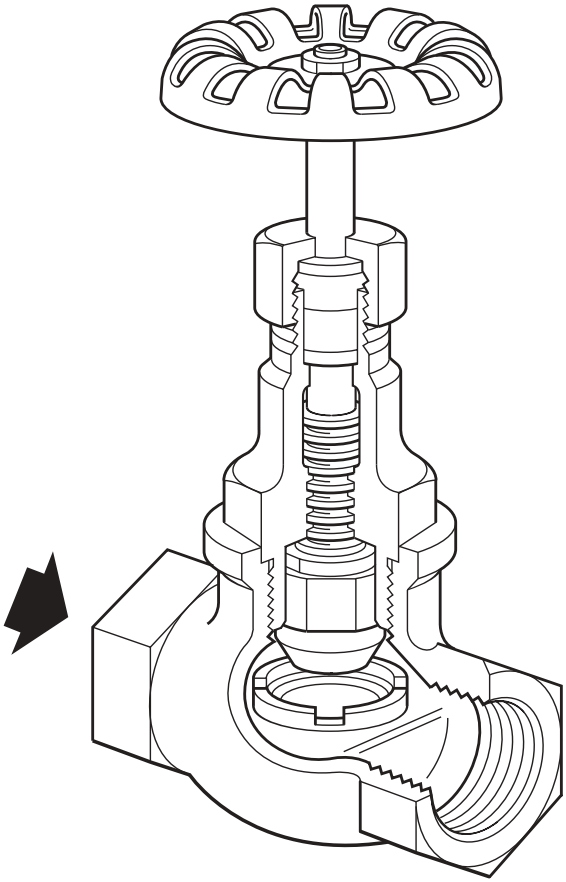

Рис. 1

2.3 Ограничение применения

Корпус соответствует нормали	Ру25
PMA - Максимальное допустимое давление	25 бари
TMA - Максимальная допустимая температура	260°C
PMO - Максимальное рабочее давление	25 бари
TMO - Максимальная рабочая температура	260°C
Давление холодного гидроиспытания:	38 бари

2.4 Рабочий диапазон

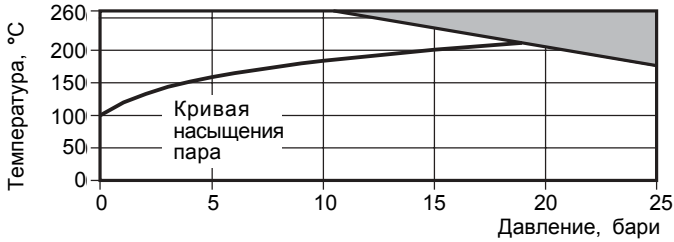

Изделие **не должно** использоваться в данной области параметров.

3. Монтаж

Прим.: Перед началом монтажа внимательно прочтите Раздел 1.

Прочтите данную инструкцию и техническое описание изделия (TI), проверьте идентификацию на шильдике и убедитесь что изделие может применяться в вашем конктретном случае.

Проверьте материалы изделия, максимально возможные значения давления и температуры. Если давление в системе может подниматься выше предельного давления для вентиля, убедитесь в наличии предохранительного устройства.
Проверьте чтобы внутри вентиля не было грязи и посторонних предметов, которые могут попасть туда во время хранения и привести к нарушению плотности прилегания плунжера к седлу.
Вентиль должен монтироваться так чтобы направление потока совпадало со стрелкой на корпусе. Предпочтительно располагать вентиль так чтобы маховик находился в пложении от вертикального (маховик сверху) до горизонтального (см. Рис. 2).
Не монтируйте вентиль маховиком вниз.
При использовании на паре необходимо предусмотреть наличие дренажных устройств, так как скопление конденсата в трубопроводах может привести к гидроударам при открытии вентиля.
Всегда открывайте вентиль медленно.

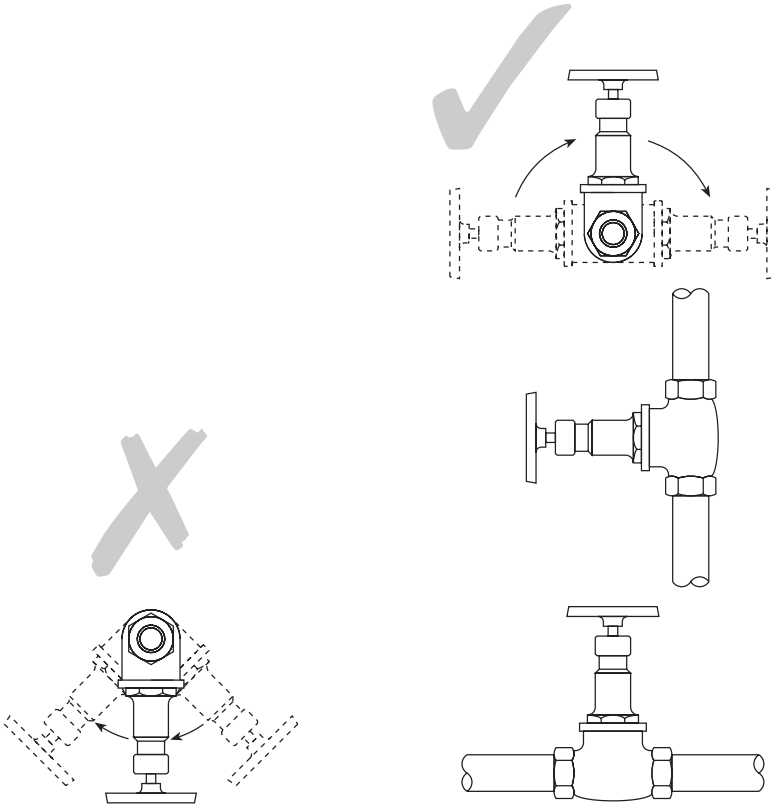

Неправильная установка **Правильная установка**

Рис. 2

4. Запуск в работу

После запуска в работу проверьте, чтобы вся система работала должным образом. Проверьте работоспособность предохранительного устройства.

5. Работа

Вентили HV3 управляются маховиком. Будьте внимательны, вращайте маховик в правильном направлении.
При открытии вентиля поворачивайте маховик против часовой пока вентиль не откроется полностью после чего поверните маховик по часовой стрелке на ⅛ - ¼ оборота. Это предохранит уже открытый вентиль от желания открыть его еще больше.

6. Обслуживание

Прим.: Перед началом монтажа внимательно прочтите Раздел 1.

6.1 Общая информация

Перед началом обслуживания изолируйте участок трубопровода с вентилем и сбросьте давление до нуля. Дайте вентилю остыть. При сборке убедитесь, что все сопрягаемые поверхности чистые.

6.2 Как заменить уплотнение штока:

- Изолируйте участок трубопровода и сбросьте давление и температуру до приемлемых значений.
- Отдайте гайку (**12**) и снимите шток (**11**).
- Отдайте нажимную гайку (**10**) и вытащите уплотнение (**9**).
- Уплотнение выполнено из материала PTFE и должно быть утлизировано как это описано в Разделе 1.
- Установите новое уплотнение (**9**) и затяните гайку (**10**).
- Установите на место маховик.
- Медленно откройте вентиль.
- Проверьте вентиль на отсутствие протечек.

6.3 Как заменить седло и плунжер:

- Изолируйте участок трубопровода и сбросьте давление и температуру до приемлемых значений.
- Открутите крышку (**5**) и снимите ее вместе со штоком и плунжером (**3**). Выкрутите седло (**2**).
  Прим.: Для выкручивания седла может потребоваться специальный инструмент.
- Замените плунжер (**3**) и седло (**2**).
- Вкрутите крышку (**5**) и затяните требуемым усилием.
- Медленно откройте вентиль.
- Проверьте вентиль на отсутствие протечек.

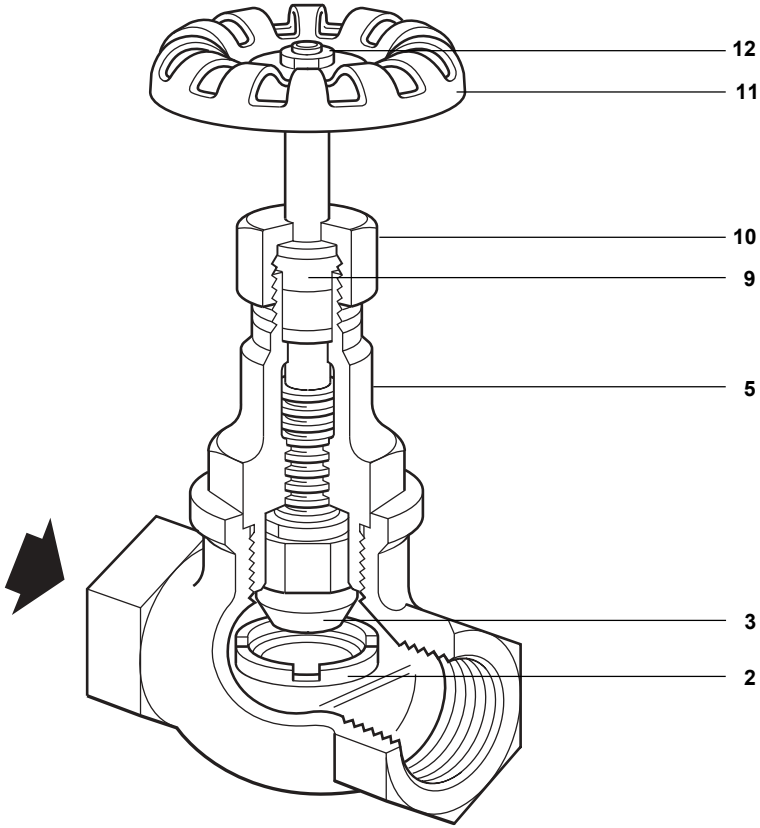

Рис. 3

Таблица 1 Рекомендуемые усилия затяжки

Деталь		Ду	или мм	Нм
2	Седло	½"		30
		¾"		40
		1"		45
		1¼"		50
		1½"		100
		2"		150
5	Крышка	½"	25.5 A/F	100
		¾"	30.5 A/F	150
		1"	37.0 A/F	175
		1¼"	42.0 A/F	200
		1½"	47.0 A/F	250
		2"	55.5 A/F	380
10	Нажимная гайка	½"	25.5 A/F	20
		¾"	25.5 A/F	20
		1"	25.5 A/F	25
		1¼"	30.5 A/F	40
		1½"	30.5 A/F	40
		2"	34.0 A/F	45

7. Запасные части

Запасные части изображены сплошными линиями. Детали, изображенные пунктирными линиями, как запасные не поставляются.

Поставляемые запчасти

Плунжер и седло	**2, 3**
Уплотнение штока	**8**

Внимание:
Перечисленные запасные части предназначены для запорного вентиля HV3 с маховиком голубого цвета.
Они не взаимозаменяемы с запасными частями для вентилей HV3 с зеленым или красным маховиком.

Как заказать

При заказе запасных частей используйте описание из таблицы "Поставляемые запчасти" и не забывайте указать размер и тип клапана, а также цвет маховика.
Пример: Плунжер и седло для запорного вентиля HV3, 1".

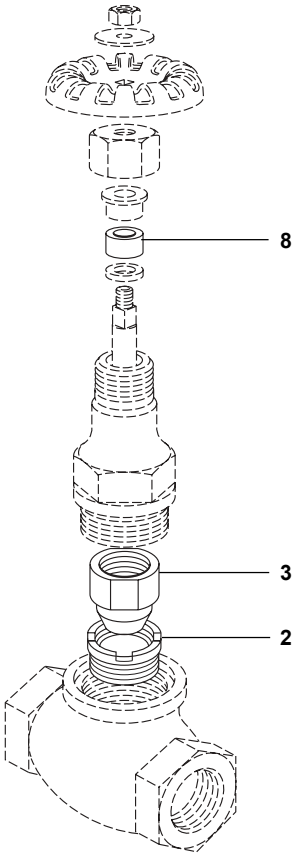

Рис. 3

8. Комплект поставки

1. Вентиль HV3.

2. Паспорт (Инструкция по монтажу и эксплуатации).

9. Требования к хранению и транспортировке

1. Размещение, погрузка и крепление груза на подвижном составе должны производится в соответствии с "Техническими условиями погрузки и крепления грузов", утвержденными МПС.

2. При транспортировке, а также погрузочно-разгрузочных работах должна обеспечиваться сохранность поставляемого оборудования.

3. Оборудовнаие, требующее консервации, должно храниться без переконсервации не более одного года.

4. Хранение оборудование у заказчика должно быть в условиях, гарантирующих сохранность от механических повреждений и коррозии.

10. Гарантии производителя

Производитель гарантирует соответствие изделия технической документации в течение 12 месяцев со дня монтажа и запуска в работу, но не более 18 месяцев с момента продажи при соблюдении условий хранения, транспортировки, монтажа, запуска в работу и эксплуатации, указанных в настоящем документе. Другой срок гарантии может быть предусмотрен договором.

По вопросам гарантийного и постгарантийного ремонта обращайтесь к региональным представителям "СПИРАКС-САРКО Инжиниринг" или в центральный офис фирмы
ООО "СПИРАКС-САРКО Инжиниринг":
198095, Санкт-Петербург, ул. Маршала Говорова, 52 литера А, офис 503-Н.
Тел. (812) 331-72-65, 331-72-66, факс 331-72-67
e-mail: info@spiraxsarco.ru