Предохранительное устройство от перегрева

Паспорт (Инструкция по монтажу и эксплуатации)

Предохранительное устройство от перегрева состоит из системы контроля Type 130, которая соединяется с системой защиты HL10 (см. на обороте), которая в свою очередь соединяется с клапаном. Применяемые клапаны: SB, SBRA, NSRA и серии K - всех Ду. Тип TW - Ду25, 40 и 50.

Система контроля Type 130

Система контроля Type 130 применяется только с системой защиты HL10 и вместе они составляют предохранительное устройство от перегрева.

Монтаж

Важно, чтобы датчик температуры был полностью погружен в контролируемую среду, как показано на рис. 3.
Датчик должен вставляться в защитную гильзу и зажиматься уплотнительной гайкой с уплотнительным кольцом. Ни в коем случае не пережимайте гайку.
Другой конец системы контроля соединяется с системой защиты HL10.
Прим.: Пространство между датчиком температуры и защитной гильзой должно быть заполнено температуропроводящей жидкостью, например жидким минеральным маслом.
Капиллярная трубка должна быть проложена с соответствующей поддержкой, так, чтобы на ней не было резких перегибов.
Возможно, что перед установкой системы необходимо ее насторить на определенную температуру.

Насторйка на определенную температуру

Убедитесь, что система защиты соединена с клапаном, как показано на рис. 1. и, что система защиты HL10 находится во взведенном состоянии. Взведение системы HL10 (т.е. открытие клапана) осуществляется рычагом B.
Система Type 130 поставляется настроенной на срабатывание при температуре около 60°C. Однако, чтобы системы срабатывала при необходимой температуре

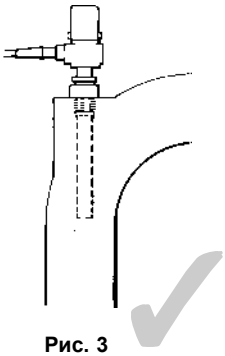

Рис. 3 Правильная установка

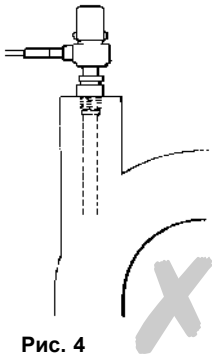

Рис. 4 Неправильная установка

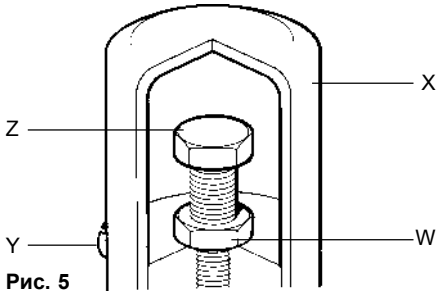

Рис. 5

надо сделать следующее. Снимите пластиковую крышку X (см. рис. 5), открутив два винта Y и ослабьте стопорную гайку W.
Если ваша рабочая температура выше 60°C, сначала поверните винт Z на семь оборотом против часовой стрелки. Поместите датчик температуры в среду с вашей рабочей температурой и подождите около 10 минут. Медленно поворачивайте винт Z по часовой стрелке, пока система HL10 не сработает.
Теперь поверните винт Z против часовой стрелки на один или два оборота (1 оборот = 6°C). Это означает, что система теперь сработает при превышении температуры

на то количество градусов, которое соответствует количеству сделанных оборотов.
После насторойки затяните стопроную гайку W и поставьте на место крышку X.

Обслуживание
Система контроля не требует специального обслуживания. При повреждении датчика или капиллярной трубки, систему Type 130 необходимо заменить.
Рекомендуется периодическая проверка срабатывания устройств Type 130 и HL10.

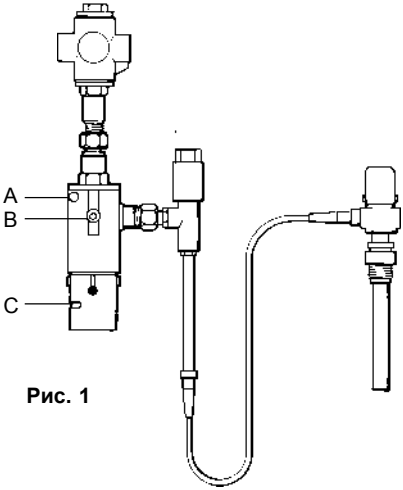

Рис. 1

Монтаж HL10
Присоедините систему защиты к клапану и расположите элементы, как это показано на рис. 1.

Работа HL10
Система HL10 может быть приведена в действие любой системой прямого действия Spirax Sarco, но при использовании ее в качестве предохранительного устройства, рекомендуется использовать систему контроля Type 130.
При срабатывании системы в окне C появляется цветной индикатор.

Взведение системы после срабатывания
После срабатывания системы определите причину срабатывания. Дайте системе остыть до нормальной рабочей температуры. После этого за рычаг B взведите систему, сжав пружину.

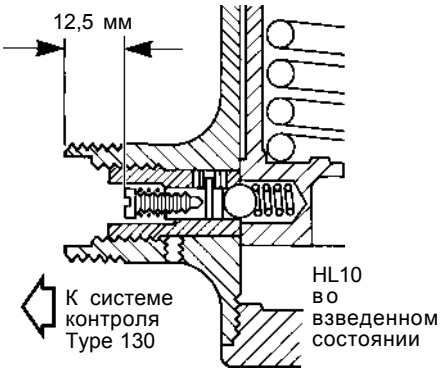

Рис. 2

Проверка
Важно периодически проверять предохранительное устройство. Это можно делать или повышая температуру среды до температуры срабатывания, или переустанавливая систему на более низкую температуру срабатывания.
Внимание: Обслуживание устройства может производиться только подготовленным персоналом.

Микропереключатель
При поставке устройства с микропереключателем, он имеет 3 провода - красный, желтый и синий. Если вы хотите, чтобы при срабатывании устройства происходило замыкание цепи, используйте красный и желтый провода. Если вы хотите, чтобы при срабатывании устройства происходило размыкание цепи, используйте красный и синий про-вода.
Внимание: Неиспользуемый провод должен быть безопасно заизолирован.
Земля: Устройство должно быть заземлено с помощью желто-зеленого провода.

Характеристики

Напряжение	Нагрузка А	Индуктивная нагрузка А
перем. ток		
125	5	5
250	5	5
пост. ток		
до 15	10	10
30	5	3
50	1	1
75	0,75	0,25
125	0,5	0,06
250	0,25	0,03

Комплект поставки

1. Система контроля Type 130, система защиты HL10.

2. Паспорт (Инструкция по эксплуатации).

Требования к хранению и транспортировке

1. Размещение, погрузка и крепление груза на подвижном составе должны производится в соответствии с "Техническими условиями погрузки и крепления грузов", утвержденными МПС.

2. При транспортировке, а также погрузочно-разгрузочных работах должна обеспечиваться сохранность поставляемого оборудования.

3. Оборудование, требующее консервации, должно храниться без переконсервации не более одного года.

4. Хранение оборудование у заказчика должно быть в условиях, гарантирующих сохранность от механических повреждений и коррозии.

Гарантии производителя

Производитель гарантирует соответствие изделия технической документации в течение 12 месяцев со дня монтажа и запуска в работу, но не более 18 месяцев с момента продажи при соблюдении условий хранения, транспортировки, монтажа, запуска в работу и эксплуатации, указанных в настоящем документе. Другой срок гарантии может быть предусмотрен договором.

По вопросам гарантийного и постгарантийного ремонта обращайтесь к региональным представителям "СПИРАКС-САРКО Инжиниринг" или в центральный офис фирмы
ООО "СПИРАКС-САРКО Инжиниринг':
198095, Санкт-Петербург, ул. Маршала Говорова, 52 литера А, офис 503-Н.
Тел. (812) 331-72-65, 331-72-66, факс 331-72-67
e-mail: info@spiraxsarco.ru