Шаровой кран серии M21 ISO
Паспорт (Инструкция по монтажу и эксплуатации)

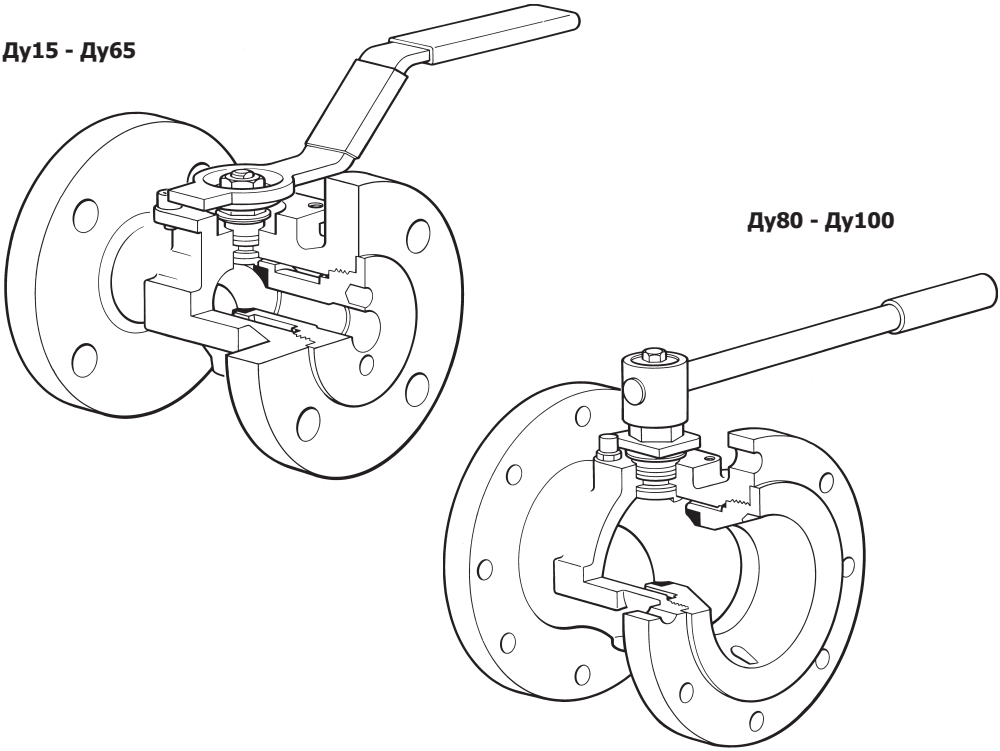

1. Монтаж
Хотя кран имеет чрезвычайно жесткую конструкцию, несоосность осей трубопровода до и после крана могут вызвать нежелательные внутренние напряжения. Таким образом, перед монтажом убедитесь в соосности трубопроводов.
Краны могут устанавливаться при любом течении потока через него. При использовании крана на паре:

1. Может оказаться, что непосредственно перед клапаном необходимо установить карман с конденсатоотводчиком.

2. Открывать кран надо медленно во избежание гидроудара.

Внимание
Перед демонтажом клапана с трубопровода убедитесь, что через него не течет среда и давление с трубопроводе сброшено до нуля. Слейте жидкость с трубопровода до демонтажа.

2. Обслуживание

Общее

После замены внутреннего уплотнения и сборки крана, его необходимо проверить гидравлическим давлением 60 бари. Также необходимо провести тестирование сжатым воздухом давлением 7 бари на протечку в закрытом состоянии.

Разборка корпуса

Для разборки крана требуется специальный инструмент. Такой инструмент легко изготовить из металлической пластины, вставив в нее два штыря, которые должны входить в отверстия выворачиваемой детали корпуса. Может потребоваться достаточно большое усилие для того, чтобы начать выкручивать эту деталь.

Замена уплотнений.

ВНИМАНИЕ:

Если уплотнения шара подвергаются воздействию температуры 315°C и выше, то они могут разлагаться с выделением плавиковой кислоты. Ни в коем случае не вдыхайте продукты распада уплотнений шара, а также избегайте попадания их на кожу.

1. Снимите кран с трубопровода.
2. Используя специальный инструмент (его можно заказать в Spirax Sarco) выкрутите деталь (**2**).
3. Теперь можно снять уплотнения шара (**5**) и сам шар. Снимите шток и замените уплотнение штока (**6A**).
4. Соберите в обратном порядке, используя новое кольцо (**11**).
5. Резьбу необходимо смазать компаундом на основе материала PTFE.
6. Деталь (**2**) должна быть затянута усилием, указанным в таблице.

Замена второго уплотнения штока

1. Снимите гайки (**9** и **10**).
2. Замените уплотнительные кольца (**6**).
Прим.: Если имеется протечка по штоку, то ее можно попробовать устранить путем подтяжки гайки (9).

3. Запасные части

Поставляемые запчасти изображены сплошными линиями. Детали, изображённые пунктирными линиями как запасные не поставляются.

Поставляемые запасти	
Уплотнения шара и штока, прокладка	**5**, **6**, **11**

Как заказать

Указывайте наименование их таблицы и тип и Ду крана.
Пример: Уплотнения шара и штока, прокладка для крана M21S Ду50.

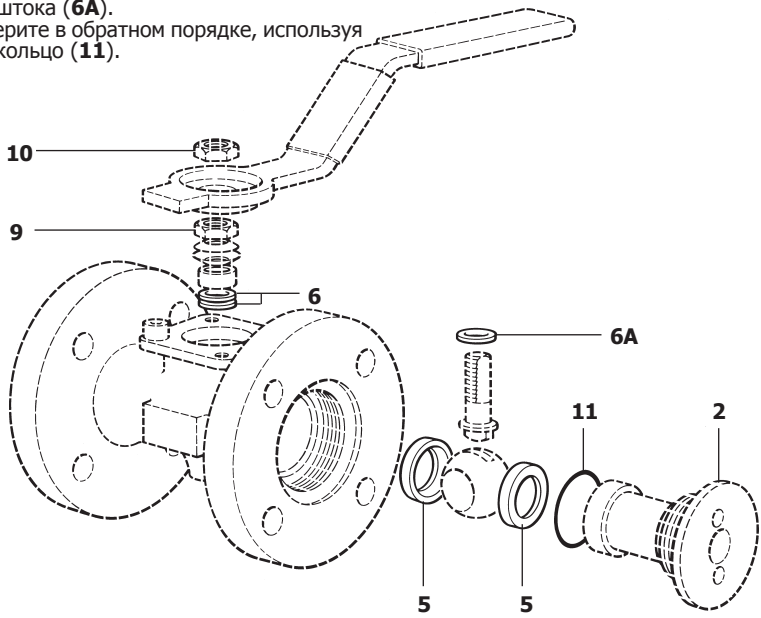

Рекомендуемые усилия затяжки

Корпус

Деталь	Ду	Нм
2	Ду15 - DN32	108 - 135
	Ду40	135 - 160
	Ду50	215 - 245
	Ду65	245 - 270
	Ду80	405 - 605
	Ду100	540 - 740

Гайка (9)

Деталь	Ду	Нм
9	Ду15 - Ду20	5.4 - 8.1
	Ду25 - Ду65	34 - 41
	Ду80 - Ду100	54 - 61

4. Комплект поставки

1. Шаровой кран серии M21.

2. Паспорт (Инструкция по монтажу и эксплуатации).

5. Требования к хранению и транспортировке

1. Размещение, погрузка и крепление груза на подвижном составе должны производится в соответствии с "Техническими условиями погрузки и крепления грузов", утверждёнными МПС.

2. При транспортировке, а также погрузочно-разгрузочных работах должна обеспечиваться сохранность поставляемого оборудования.

3. Оборудование, требующее консервации, должно храниться без переконсервации не более одного года.

4. Хранение оборудование у заказчика должно быть в условиях, гарантирующих сохранность от механических повреждений и коррозии.

6. Гарантии производителя

Производитель гарантирует соответствие изделия технической документации в течение 12 месяцев со дня монтажа и запуска в работу, но не более 18 месяцев с момента продажи при соблюдении условий хранения, транспортировки, монтажа, запуска в работу и эксплуатации, указанных в настоящем документе. Другой срок гарантии может быть предусмотрен договором.

По вопросам гарантийного и послегарантийного ремонта обращайтесь к региональным представителям "СПИРАКС-САРКО Инжиниринг" или в центральный офис фирмы **ООО "СПИРАКС-САРКО Инжиниринг':**
198095, Санкт-Петербург, ул. Маршала Говорова, 52 литера А, офис 503-Н.
Тел. (812) 331-72-65, 331-72-66, факс 331-72-67
e-mail: info@spiraxsarco.ru