Сепаратор для систем сжатого воздуха Spirax Monnier (SMS)

Паспорт (Инструкция по монтажу и эксплуатации)

1. Как устанавливать

Сепаратор устанавливается в вертикальном положении так, чтобы направление движения воздуха совпадало со стрелкой на корпусе сепаратора

2. Как сепаратор работает

Загрязненный воздух (1) попадает внутрь корпуса (2) через диск (3), который закручивает поток. Отсепарированная жидкость (вода и масло), а также твердые частицы, собираются в нижней части сепаратора и удаляются через конденсатоотводчик. Чистый, сухой воздух через отверстие (5) поступает в систему (6).

3. Автоматический дренаж

Сепаратор может быть дренирован любым автоматическим конденсатоотводчиком. Тип конденсатоотводчика зависит от системы в которой сепаратор установлен и степени загрязненности конденсата. Конденсатоотводчик может быть установлен как непосредственно за сепаратором, так и в конце дренажной линии.

4. Типы конденсатоотводчиков

Поплавковый: ½" или ¾"	CA14	См. TI-P144-01
Поплавковый: ½"	Dri-line	См. TI-P050-18
Термодинамический: ½"	Airodyn	См. TI-P016-02
Электронный:	EDT1 ⅜"	См. TI-P509-01
		См. TI-P509-02

5. Обслуживание

Сепаратор является неразборным. Загрязнения (масло, вода и твердые частицы) должны удаляться через конденсатоотводчик. При длительной работе сепаратор может быть значительно загрязнен и потребуется его очистка.

Для этого необходимо снять сепаратор с трубопровода, и промыть его нагретой до 60°C водой с растворенным в ней чистящим средством. После этого продуйте сепаратор сжатым воздухом.

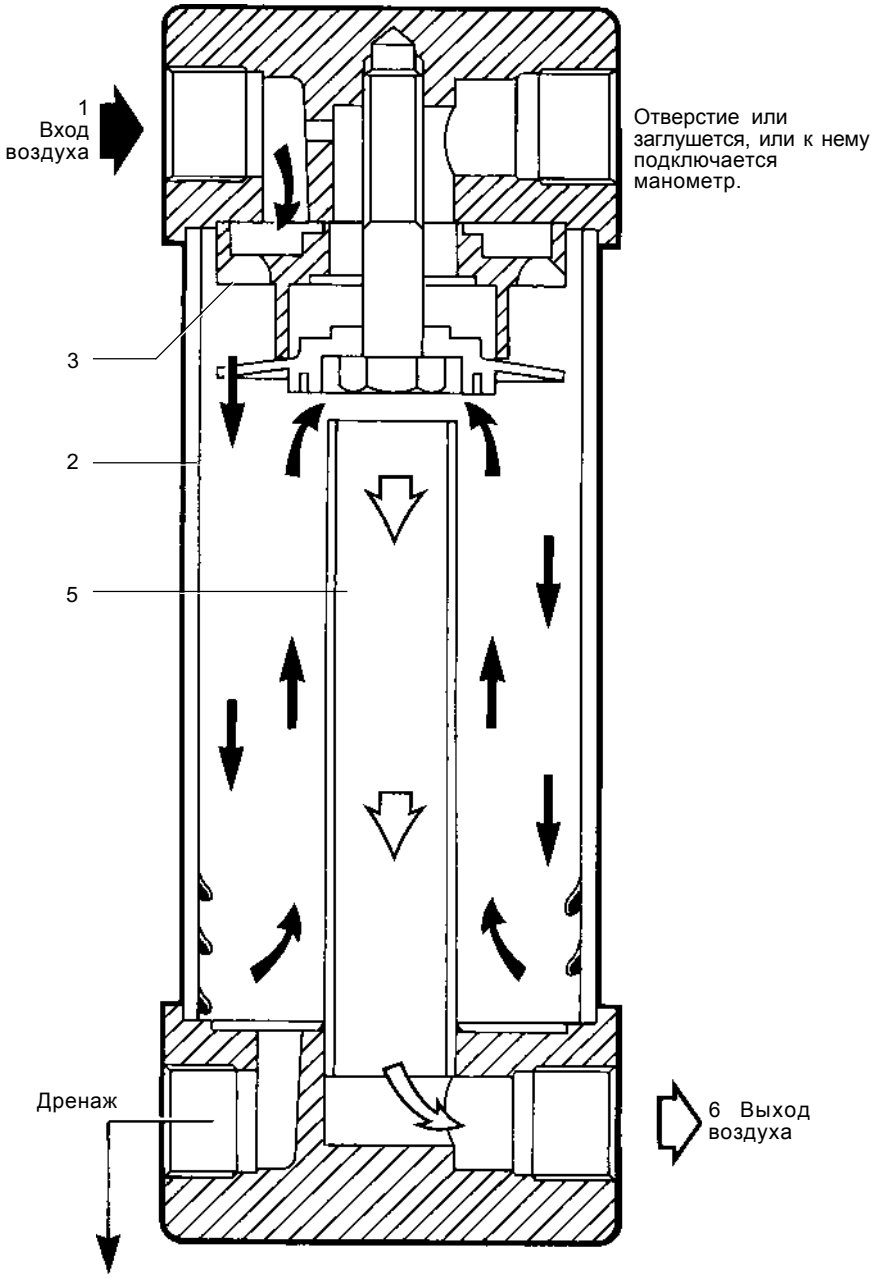

6. Комплект поставки

1. Сепаратор SMS.

2. Паспорт (Инструкция по монтажу эксплуатации).

7. Требования к хранению и транспортировке

1. Размещение, погрузка и крепление груза на подвижном составе должны производится в соответствии с "Техническими условиями погрузки и крепления грузов", утвержден-ными МПС.

2. При транспортировке, а также погрузочно-разгрузочных работах должна обеспечи-ваться сохранность поставляемого оборудования.

3. Оборудование, требующее консервации, должно храниться без переконсервации не более одного года.

4. Хранение оборудование у заказчика должно быть в условиях, гарантирующих сохранность от механических повреждений и коррозии.

8. Гарантии производителя

Производитель гарантирует соответствие изделия технической документации в течение 12 месяцев со дня монтажа и запуска в работу, но не более 18 месяцев с момента продажи при соблюдении условий хранения, транспортировки, монтажа, запуска в работу и эксплуатации, указанных в настоящем документе. Другой срок гарантии может быть предусмотрен договором.

По вопросам гарантийного и постгарантийного ремонта обращайтесь к региональным представителям "СПИРАКС-САРКО Инжиниринг" или в центральный офис фирмы **ООО "СПИРАКС-САРКО Инжиниринг':**
198095, Санкт-Петербург, ул. Маршала Говорова, 52 литера А, офис 503-Н.
Тел. (812) 331-72-65, 331-72-66, факс 331-72-67
e-mail: info@spiraxsarco.ru