Системы регулирования температуры прямого действия типа SA121, 122, 123, 128, 1219, 422

Инструкция по монтажу и эксплуатации

Использование

Обязательно использовать данные регулирующие системы только в комплекте с клапанами СПИРАКС САРКО, согласно следующей таблице:

Регул. система	Размер клапана	Тип клапана
SA121,123	Все	2-х портовые
SA422	3/4" - 2"	TW
SA128, 122	3/4" - 1"	2-х портовые
SA1219	3" и 4"	TW

Установка

Убедитесь, что поставленная регулирующая система имеет соответствующий диапазон температур. Важно, чтобы вся температурочувствительная поверхность была погружена в жидкость, температура которой контролируется, как показано на рис.1, но не на рис. 2.
Датчики типа 121, 122, 123, 128 и 1219 могут устанавливаться в соединительный ниппель с резьбой при помощи компрессионного кольца. Ввернтите ниппель во втулку на оборудовании, наденьте поверх датчика соединительную гайку и компрессионное кольцо. Вставте датчик полностью в ниппель и затяните соединительную гайку и кольцо. Не перетяните.
Если системы 121, 122, 123, 128 и 1219 снабжены защитными гильзами, то можно обойтись без соединительного ниппеля, и в таком случае соединительная гайка и компрессионное кольцо надеваются прямо на гильзу. Вставте защитную гильзу на место соединительного ниппеля. При использовании специального удлиненной гильзы с датчиками типа 122 или 123, нет нужды использовать соединительный ниппель, соединительную гайку и компрессионное кольцо, а можно обойтись резиновой изолирующей втулкой.

Установите гильзу на место, опустите датчик в гильзу до упора, используя резиновую втулку для изолирования верха.
При использовании гильзы рекомендуется пространство между гильзой и датчиком заполнить теплопроводимой средой, например жидким минеральным маслом, но при использовании удлиненной гильзы с датчиками типа 122 и 123, заполнение не должно быть выше верха датчика.

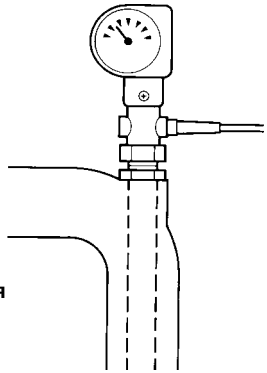

Рис. 1 Правильная установка

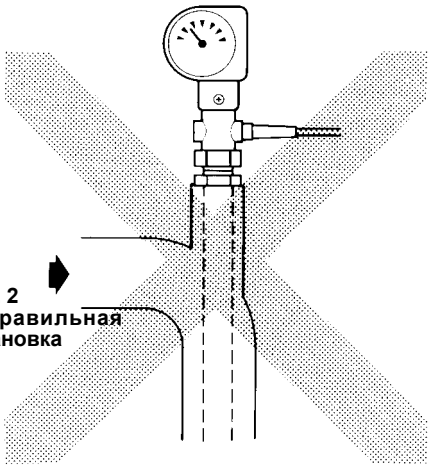

Рис. 2 Неправильная установка

Датчик типа 121, предназначенный для регулирования начиная от комнатной температуры, а также регулирующая головка датчика 123, закреплены держателями.
Капиллярная трубка между датчиком и клапаном, должна быть проведена и укреплена таким образом, чтобы ни в коем случае не быть поврежденной во время эксплуатации. Избегайте изгибов с острыми углами. См. дальше разделы инструкции "Установка шкалы" и "Ввод в эксплуатацию".

© Copyright 1996

Установка шкалы

Шкала регулятора температуры прямого действия может быть приспособлена конкретным условиям.
Наладка включает в себя:

1. Выбор шкалы °C или °F **(См. рис.. 4)**
2. Вращение температурной шкалы **(См. рис. 5)**

Выбор шкалы °C или °F

Следующие инструкции относятся к рис. 3 и 4.
1. Снимите предохранительную пробку (рис.3, поз. 4) и с помощью соответствуюшей отвертки установите индикатор в среднее положение (рис. 3, поз.3)
2. Снимите прозрачную крышку (рис. 3, поз. 2)
3. Снимите температурный индикатор (рис. 3, поз. 3)
4. Снимите шкалу температурного индикатора (рис.3, поз.4) и выберите "°C" или "°F" (рис.4) и установите на место.
5. Установите индикатор в среднее положение (рис.3, поз.1)
6. Установите на место прозрачную крышку. (рис.3, поз.2)

Регулятор температуры прямого действия теперь готов к эксплуатации.

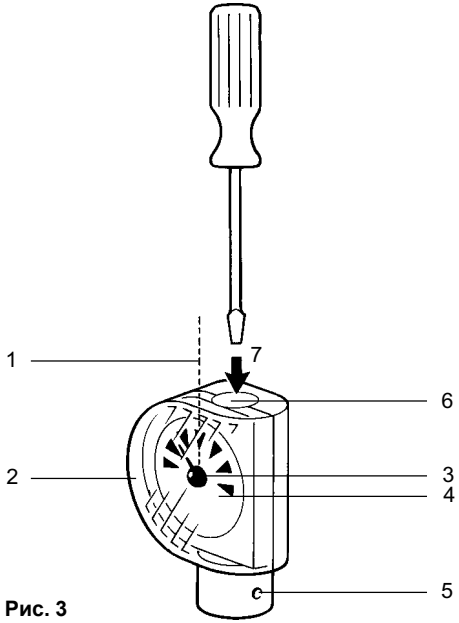

Рис. 3

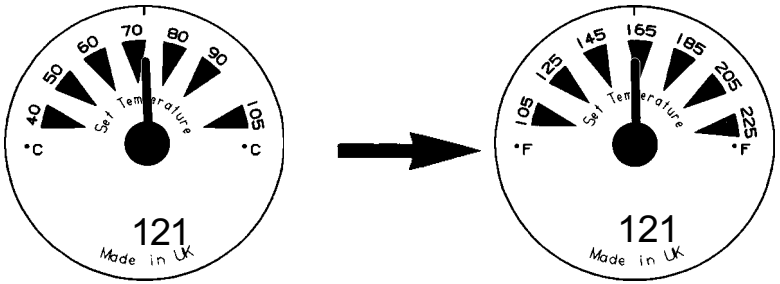

Рис. 4

Вращение температурной шкалы

В некоторых случаях может понадобится повернуть шкалу для того, чтобы было легче считывать температуру. Произведите следующие действия, руководствуясь рис. 3 и 5.
1. Снимите предохранительную пробку (Рис.3, поз. 6) и с помощью соответствующей отвертки установите индикатор в среднее положение (Рис. 3, поз. 3).
2. Снимите прозрачную крышку (Рис. 3, поз. 2).
3. Снимите температурный индикатор (Рис. 3, поз. 3).
4. Снимите шкалу температурного индикатора (Рис. 3, поз. 4), поверните в нужное положение (Рис.4) и установите на место.
5.Установите индикатор в среднее положение (Рис. 3, поз. 4).
6.Установите на место прозрачную крышку (Рис. 3, поз. 2).
Регулятор температуры прямого действия готов теперь к эксплуатации.

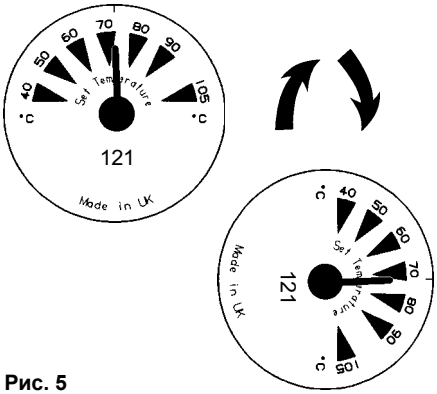

Рис. 5

Вращение корпуса шкалы

Сам корпус шкалы можно вращать на 180°. Произведите следующие действия, руководствуясь Рис.3 и 5.

1. Снимите предохранительную пробку (Рис. 3, поз. 6) и с помощью соответствующей отвертки установите индикатор в среднее положение (Рис. 3, поз. 3).
2. Снимите прозрачную крышку (Рис. 3, поз. 2).
3. Снимите температурный индикатор (Рис. 3, поз. 3).
4. Отвинтите болты, закрепляющие корпус шкалы (Рис. 3, поз. 5).
5. Вращайте корпус шкалы на 180°.
6. Завинтите болты, закрепляющие корпус шкалы (Рис. 3, поз. 5).
7. Установите индикатор в среднее положение, установите на место прозрачную крышку и предохранительную пробку.

Ввод в эксплуатацию

Следующие инструкции относятся к Рис. 3. Датчик поставляется установленным на предельное значение, поэтому на месте его надо устанавливать на среднюю позицию (Рис. 3, поз. 1). Для установки необходимой температуры надо отверткой соответствующего размера покрутить болт вверху корпуса шкалы (Рис. 3, поз. 7). Поворот по часовой стрелке снизит температуру, против часовой стрелки - повысит. После запуска оборудование сравните показания дополнительного показывающего термометра и показания шкалы регулятора температуры. Возможно, они будут отличаться на несколько позиций. Если необходим точный контроль, необходимо следующим образом переустановить шкалу:

1. Снимите переднюю прозрачную крышку (Рис. 3, поз. 2) и вручную поверните индикатор (Рис.3, поз. 3) таким образом, чтобы его показания соответствовали действительной температуре.
2. Установите на место прозрачную крышку (Рис. 3, поз.2).
3. Переустановите температуру на желаемое значение.
4. Установите на место прозрачную крышку и предохранительную пробку.

Обслуживание

Система регулирования является полностью изолированной и не требует никакого обслуживания.

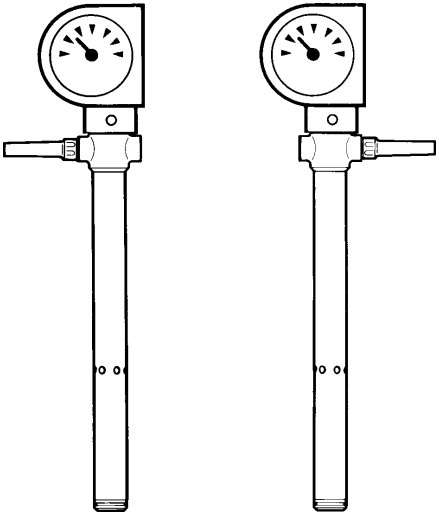

Рис. 6