spirax sarco

TI-5-209-US

Насосы серии Pivotrol типа PTF - HP

Описание

Насосы Spirax Sarco Pivotrol Pump® предназначены для перекачки таких жидкостей как конденсат, а также отвода конденсата от оборудования, работающего под вакуумом. В качестве рабочей среды может использоваться пар, сжатый воздух или любой нейтральный газ.
В стандартном исполнении насосы Pivotrol® PTF - HP работают с жидкостями с удельным весом от 0,88 до 1,0.

Объем перекачиваемой среды за цикл: 60,6 литра
Максимальный мгновенный расход: 12,1 литра/сек.

Для увеличения срока службы насоса давление рабочего пара должно быть на 1 - 1,5 бар выше общего противодавления за насосом.

Материалы

№	Деталь	Материал	
1	Корпус	Сталь	ASME coded
2	Крышка	Сталь	ASTM A216 WCF
3	Прокладка крышки	Графит, армированный нерж. сталью AISI 304	
4	Впускной паровой клапан	Сталь нерж.	
5	Прокладка парового клапана	Сталь нерж.	
6	Клапан выхлопа	Сталь нерж.	
7	Прокладка клапана выхлопа	Сталь нерж.	
8	Стойка		
9	Толкатель в сборе	Сталь нерж.	
10	Стойка внутреннего механизма	Сталь нерж.	
11	Монтажная пластина (Втулка)	Сталь нерж. Карбид	
12	Анкер пружины	Карбид	
13	Пружина	Инконель	
14	Рычаг поплавка в сборе (Стержни)	Сталь нерж. Карбид	
15	Шток поплавка	Сталь нерж.	
16	Штифт	Сталь нерж.	
17	Защитная пластина	Сталь нерж.	
18	Поплавок	Сталь нерж.	
19	Винты	Сталь нерж.	
20	Пробки	Сталь	
21	Обратные клапаны	Сталь нерж.	
22	Счетчик ходов	(см. TIS 5.020)	

Технические данные

Модель:		PTF - HP
Максимальное рабочее давление:		20,6 бари
Размер:		Ду80 x 50
Соединения:	Вход и выход конденсата:	Фланцы ANSI 300, под сварку
	Подача рабочей среды:	Резьба NPT, под сварку
Материал корпуса:		Сталь
Материал внутреннего механизма:		Сталь нерж.
Опции:		Специальное водомерное стекло, теплоизоляционный кожух

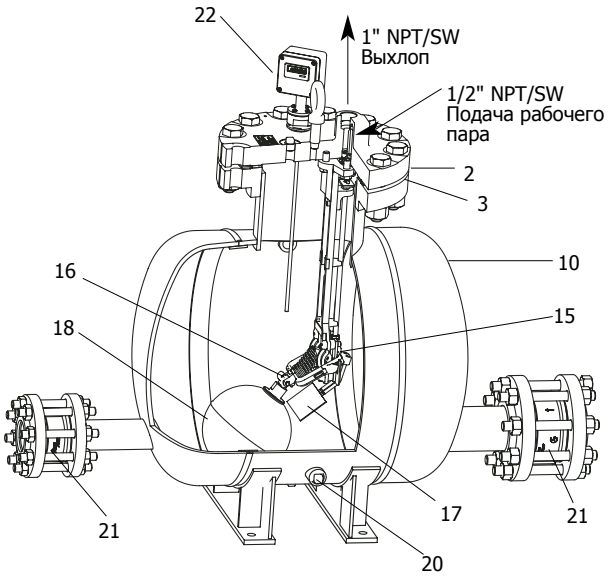

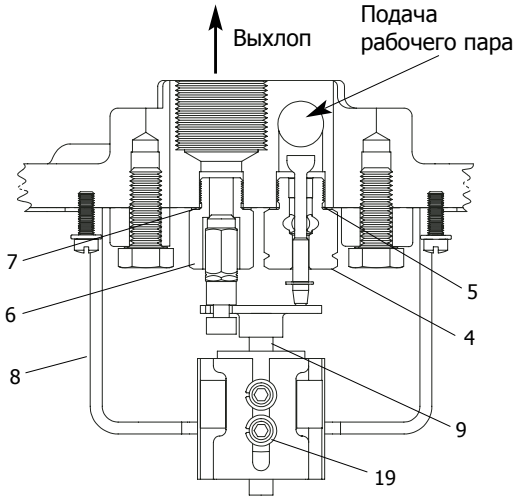

6.1

Размеры и вес (ориентировочные), в мм и кг

A	B	C	D	E	F	G	H	I	J	K
933	792	153	173	15	71	102	1141	559	368	475
L	**M**	**N**	**P**	**Q**	**Вес**					
229	114	147	508	782	214					

Ограничения применения

Максимальное рабочее давление	20,7 бари

Максимальное противодавление за насосом не должно превышать 80% давления рабочего пара.

Требования по высоте подпора	От верхнего среза крышки насоса	От фундамента насоса
Стандартная PTF 4	305 мм	1087 мм
Максимальная PTF 4	1524 мм	2360 мм
Минимальная PTF 4	0 мм	782 мм

Удельный вес перекачиваемой жидкости: от 0,88 до 1,0.

Монтаж

Общая информация содержится в TIS-5-202. Полная инструкция инструкция по монтажу и эксплуатации IMI-5-209-US поставляется с каждым изделием.

Обслуживание

Полная инструкция инструкция по монтажу и эксплуатации IMI-5-209-US поставляется с каждым изделием.

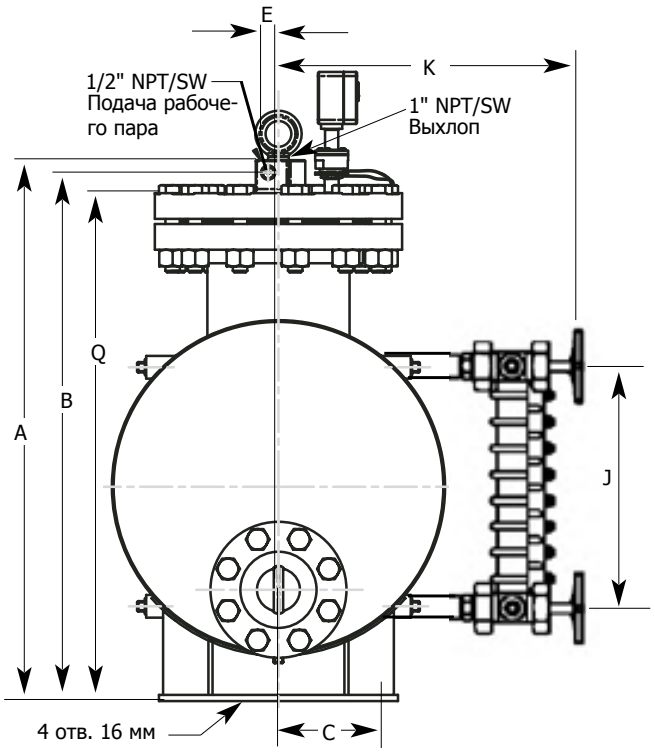

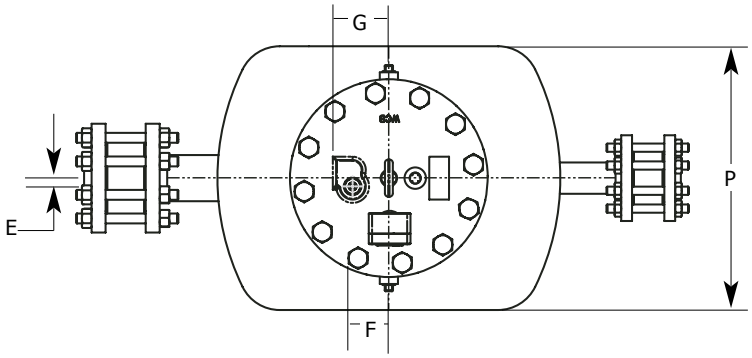

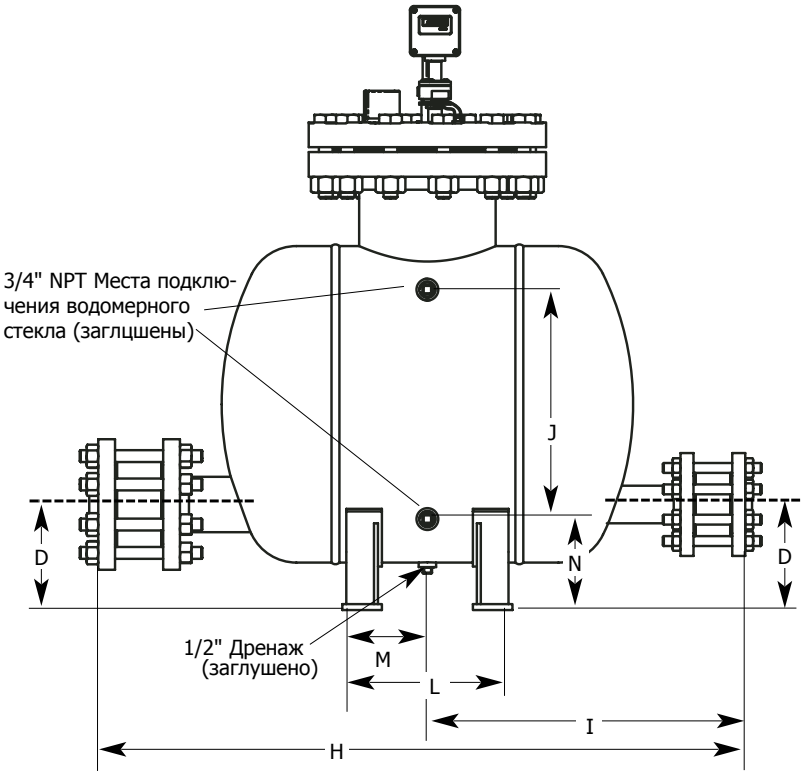

6.1