spirax sarco

TI-5-210-US

Насосы серии Pivotrol типа PTF - SS

Описание

Насосы Spirax Sarco Pivotrol Pump® предназначены для перекачки таких жидкостей как конденсат, а также отвода конденсата от оборудования, работающего под вакуумом. В качестве рабочей среды может использоваться пар, сжатый воздух или любой нейтральный газ.
В стандартном исполнении насосы Pivotrol® работают с жидкостями с удельным весом от 0,9 до 1,0.

Технические данные

Объем перекачиваемой среды за цикл: PTF - SS 31,8 литра
Средний мгновенный расход: 5,7 литра/сек.
Среднее потребление пара: 3 кг на 1000 литров перекачиваемой жидкости.

Для увеличения срока службы насоса давление рабочего пара должно быть на 1 - 1,5 бар выше общего противодавления за насосом.

Модель:	**PTF - SS**	
Максимальное рабочее давление:	13,8 бари	
Размер:	2" x 2" (Ду50x50), 3" x 2" (Ду80 x 50)	
Соединения Вход и выход конденсата:	Резьба NPT, фланцы ANSI 150	
Подача рабочего пара:	Резьба NPT	
Материал корпуса:	Чугун ковкий	Сталь
Опции:	1. Работа на жидкости с удельным весом до 0,65. 2. Водомерное стекло с латунными фитингами. 3. Специальное водомерное стекло. 4. Теплоизоляционный кожух.	

Материалы

№	Деталь	Материал	
1	Корпус	Сталь нерж.	ASTM coded
2	Крышка	Чугун ковкий	ASTM A395
3	Прокладка крышки	Графит	
4	Впускной паровой клапан	Сталь нерж.	
5	Прокладка парового клапана	Сталь нерж.	
6	Клапан выхлопа	Сталь нерж.	
7	Прокладка клапана выхлопа	Сталь нерж.	
8	Экран	Сталь нерж.	
9	Толкатель в сборе	Сталь нерж.	
10	Стойка внутреннего механизма	Сталь нерж.	
11	Монтажная пластина (Втулка)	Сталь нерж. Карбид	
12	Анкер пружины	Карбид	
13	Пружина	Инконель	
14	Рычаг поплавка в сборе (Стержни)	Сталь нерж. Карбид	
15	Шток поплавка	Сталь нерж.	
16	Штифт	Сталь нерж.	
17	Защитная пластина	Сталь нерж.	
18	Поплавок	Сталь нерж.	
19	Винты	Сталь нерж.	
20	Пробки	Сталь	
21	Обратные клапаны	Сталь нерж.	
22	Счетчик ходов	(см. TIS 5.020)	

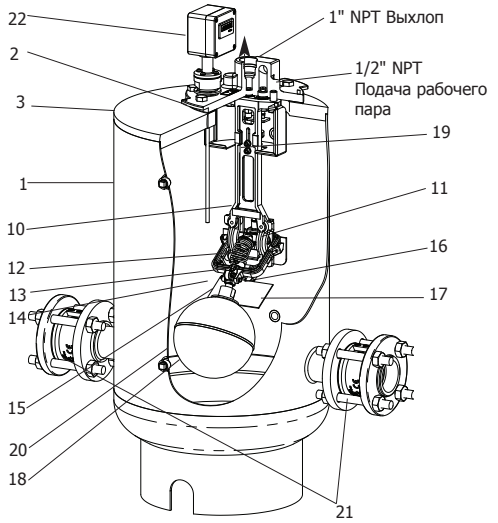

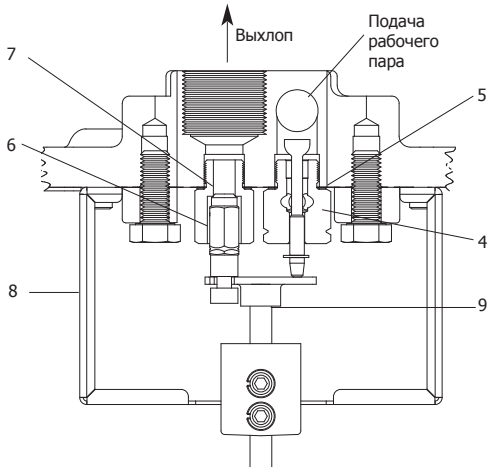

6.1

Размеры и вес (ориентировочные), в мм и кг

Размер	A	B	C	D	E	F	G	H*	I	J	Вес
2" (Ду50)	742	364	354	815	129	278	263	800	160	947	95
3"x2" (Ду80x50)	767	364	354	815	129	278	263	800	160	947	104

* Размер H отсчитывается от центра отверстия подачи рабочего пара.

Ограничение применения

Максимальное рабочее давление	13,8 бари
Максимальное расчетное давление	13,8 бари при 343°C
Максимальная допустимая температура	343°C при 13,8 бари

Максимальное противодавление за насосом не должно превышать 80% давления рабочего пара.

Требования по высоте подпора		От верхнего среза крышки насоса	От фундамента насоса
Стандартная	PTF - SS	305 мм	1087 мм
Максимальная	PTC	1219 мм	2002 мм
Минимальная	PTF - SS 2"x2"	-76 мм	706 мм
	PTA - SS 3"x2"	-25 мм	757 мм

Ограничения применения

Максимальное рабочее давление	13,8 бари
Максимальное допустимое давление	13,8 бари при 343°C
Максимальная допустимая температура	343°C при 13,8 бари

Максимальное противодавление за насосом не должно превышать 80% давления рабочего пара.

Требования по высоте подпора	От верхнего среза крышки насоса	От фундамента насоса
Стандартная PTF 4	305 мм	1125 мм
Максимальная PTF 4	978 мм	1829 мм
Минимальная PTF 4	-76 мм	744 мм

Удельный вес перекачиваемой жидкости: от 0,88 до 1,0.

Максимальное количество циклов в мин.	6

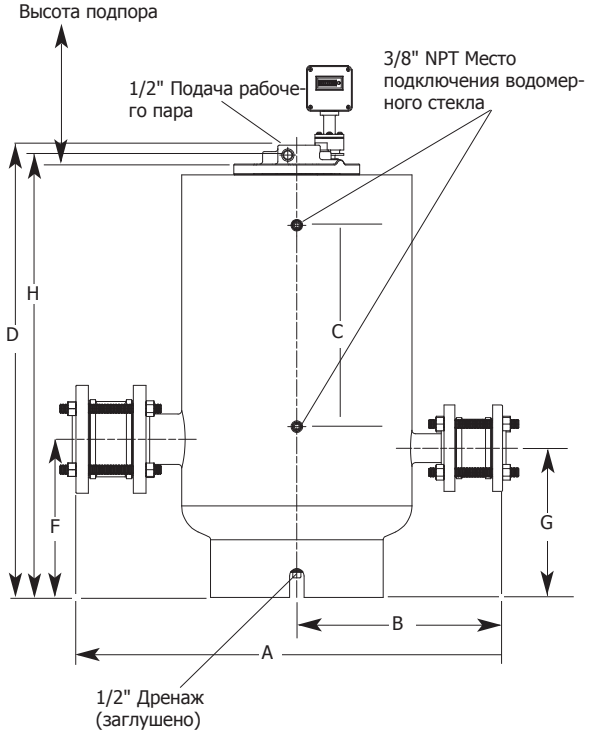

Монтаж

Общая информация содержится в TIS-5-202. Полная инструкция инструкция по монтажу и эксплуатации IMI-5-201-US поставляется с каждым изделием.

Обслуживание
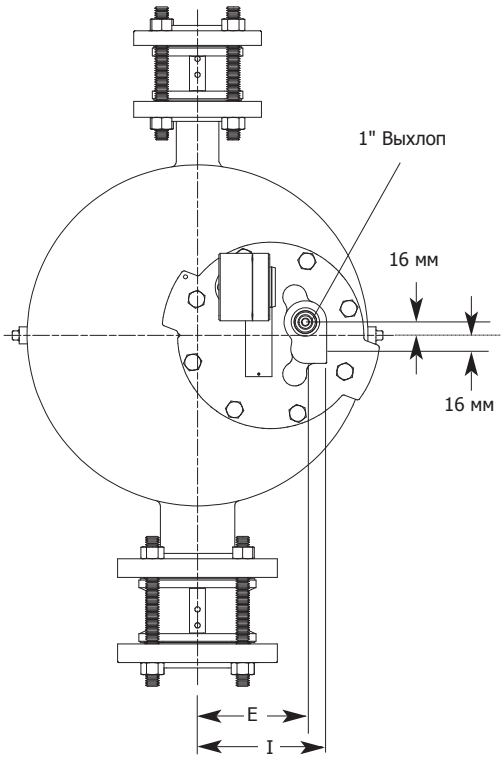
Полная инструкция инструкция по монтажу и эксплуатации IMI-5-201-US поставляется с каждым изделием.