spirax sarco

TI-5-211-US

Насосы серии Pivotrol типа PTF 4

Описание

Насосы Spirax Sarco Pivotrol Pump® предназначены для перекачки таких жидкостей как конденсат, а также отвода конденсата от оборудования, работающего под вакуумом. В качестве рабочей среды может использоваться пар, сжатый воздух или любой нейтральный газ.
В стандартном исполнении насосы Pivotrol® работают с жидкостями с удельным весом от 0,88 до 1,0.

Объем перекачиваемой среды за цикл: 102,1 литра
Средний мгновенный расход: 28 литра/сек.

Для увеличения срока службы насоса давление рабочего пара должно быть на 1 - 1,5 бар выше общего противодавления за насосом.

Давление рабочей среды

PTF 4-L от 2 до 5 бари
PTF 4-H от 5 до 13,8 бари

Материалы

№	Деталь	Материал
1	Корпус	Сталь
2	Крышка	Сталь
3	Прокладка крышки	Графит, армированный нерж. сталью AISI 304
4	Впускной паровой клапан	Сталь нерж.
5	Прокладка парового клапана	Сталь нерж.
6	Клапан выхлопа	Сталь нерж.
7	Прокладка клапана выхлопа	Сталь нерж.
8	Рым-болт	
9	Толкатель в сборе	Сталь нерж.
10	Стойка внутреннего механизма	Сталь нерж.
11	Монтажная пластина (Втулка)	Сталь нерж. Карбид
12	Анкер пружины	Карбид
13	Пружина	Инконель
14	Рычаг поплавка в сборе (Стержни)	Сталь нерж. Карбид
15	Шток поплавка	Сталь нерж.
16	Штифт	Сталь нерж.
17	Защитная пластина	Сталь нерж.
18	Поплавок	Сталь нерж.
19	Винты	Сталь нерж.
20	Пробки	Сталь
21	Обратные клапаны	Сталь нерж.
22	Счетчик ходов	(см. TIS 5.020)
23	Вентиляционный клапан	Сталь нерж.

Технические данные

Модель:		PTF 4
Максимальное рабочее давление:		13,8 бари
Размер:		4" x 4" (Ду100 x 100)
Соединения:	Вход и выход конденсата:	Фланцы ANSI 150, резьба NPT, под сварку
	Подача рабочей среды:	Резьба NPT, под сварку
Материал корпуса:		Сталь
Материал внутреннего механизма:		Сталь нерж.
Опции:		Специальное водомерное стекло, теплоизоляционный кожух

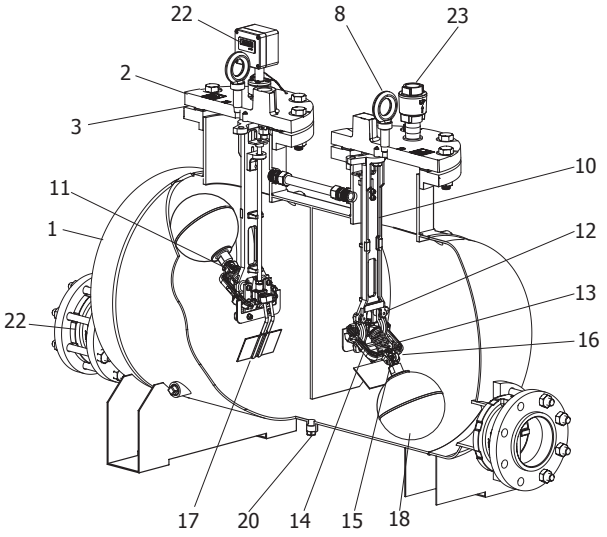

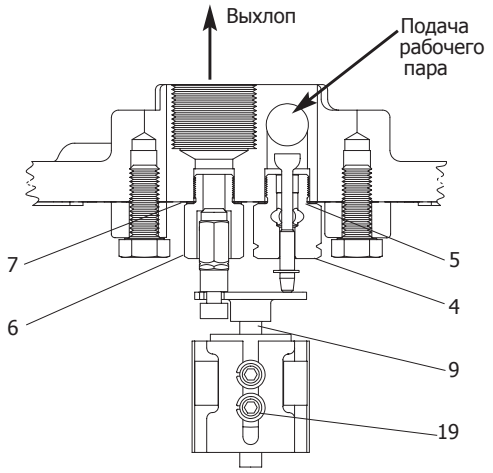

Размеры и вес (ориентировочные), в мм и кг

A	B	C	D	E	F	G	H	I	J	K
983	851	821	368	406	503	508	267	15	699	800
L	**M**	**N**	**P**		**Вес**					
1427	102	224	330		249					

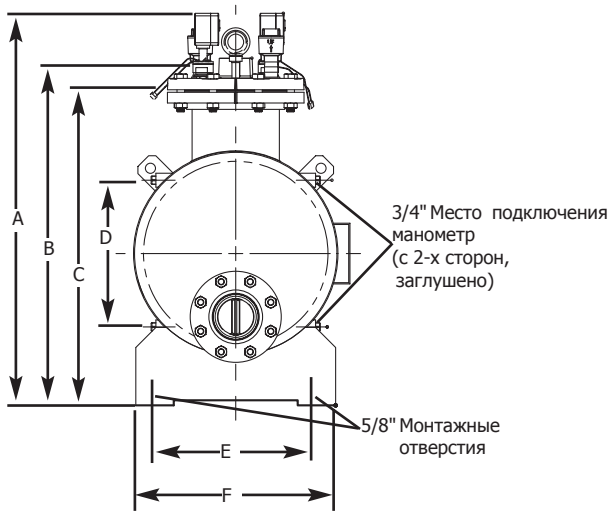

Ограничения применения

Максимальное рабочее давление	13,8 бари
Максимальное допустимое давление	13,8 бари при 343°C
Максимальная допустимая температура	343°C при 13,8 бари

Максимальное противодавление за насосом не должно превышать 80% давления рабочего пара.

Требования по высоте подпора	От верхнего среза крышки насоса	От фундамента насоса
Стандартная PTF 4	305 мм	1125 мм
Максимальная PTF 4	978 мм	1829 мм
Минимальная PTF 4	-76 мм	744 мм

Удельный вес перекачиваемой жидкости: от 0,88 до 1,0.

Монтаж

Общая информация содержится в TIS-5-030. Полная инструкция инструкция по монтажу и эксплуатации IMI-5-211-US поставляется с каждым изделием.

Обслуживание

Полная инструкция инструкция по монтажу и эксплуатации IMI-5-211-US поставляется с каждым изделием.

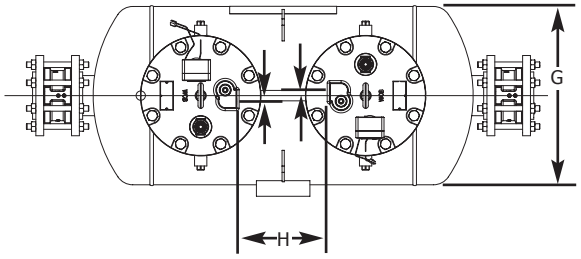
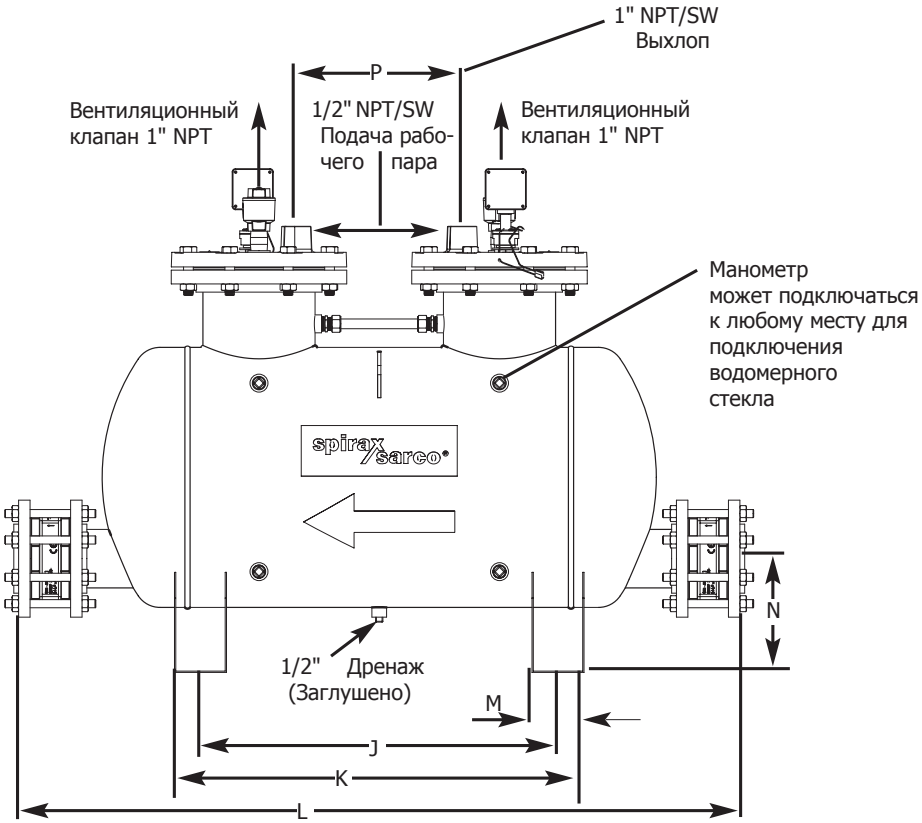
6.1