TI-P025-01
ST Выпуск 4

Конденсатоотводчик биметаллический SM45

Описание
SM45 - это ремонтопригодный биметаллический конденсатоотводчик среднего давления. Шток с клапаном приводится в движение биметаллическим термоэлементом, состоящим из дисков, изгибающихся при изменении температуры.

Ограничение применения (по ISO 6552)

Корпус соответствует нормали	Ру63
PMA - Максимальное допустимое давление	63 бари
TMA - Максимальная допустимая температура	450°C
Давление холодного гидроиспытания	95 бари

Рабочий диапазон

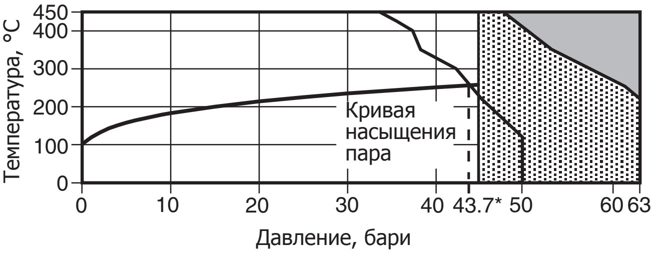

Изделие **не должно** использоваться в данной области параметров

* PMO - Максимальное рабочее давление
A - A - Фланцы ANSI 300

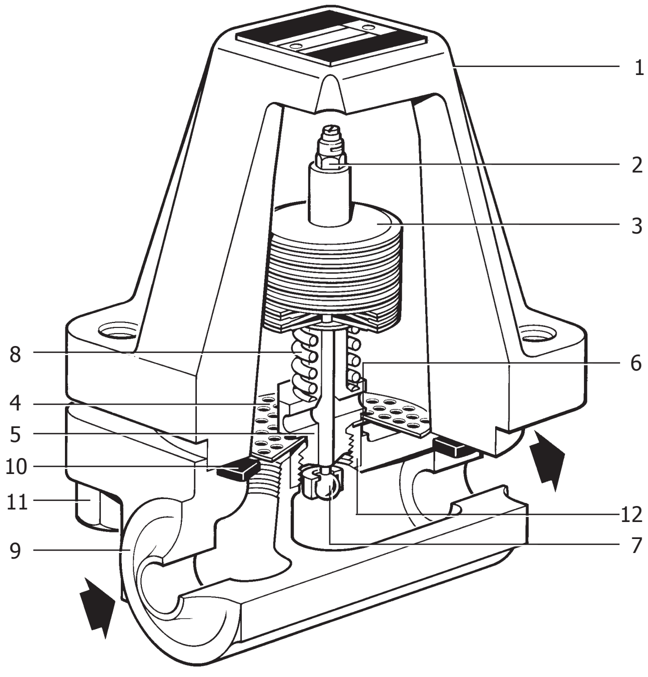

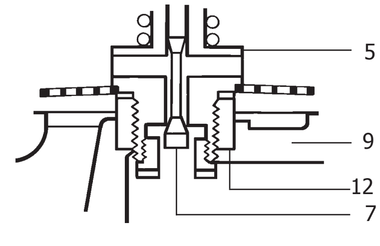

Верхняя картинка показывает конструкцию клапана конденсатоотводчиков размеров от ¾" до 1½". Конструкция конденсатоотводчика размера ½" показана справа.

Размеры и соединения
½" , ¾" и 1" Резьба BSP или NPT.
½" , ¾", 1" и 1½". Под сварку встык.
½" , ¾", 1" и 1½". Под сварку по BS3799 Класс 3000.
Стандартные фланцы по Ру64, ANSI 300 и 600.

Материалы

№	Деталь	Материалы	
1	Крышка	Сплав стали	DIN 17243 13Cr Mo44 (W/S1.7335)
2	Стопорная гайка	Сталь нерж.	BS 970 303 S21
3	Термоэлемент	Коррозионно-устойчивый биметалл и нерж. сталь	½" - Rau Type RR ¾" - 1½" Type 100
4	Экран фильтра	Сталь нерж.	ASTM A240 316L
5	Седло клапана	Сталь нерж.	BS 970 431 S29
6	Прокладка седла	Сталь нерж.	BS 1449 304 S12
7	Клапан	Сталь нерж.	BS 970 431 S29
8	Пружина	Сталь нерж.	BS 2056 302 S26
9	Корпус	Сплав стали	DIN 17245 CS 22 Mo4
10	Прокладка крышки	Графит армированный проволокой из нерж. стали	
11	Шпильки Гайки Шайбы	Сталь	ASTM A193 Gr B7 BS 4882 2H BS 4320 Table 1 Form A
12	Втулка седла	Сталь нерж.	BS 970 321 S20

Пропускная способность

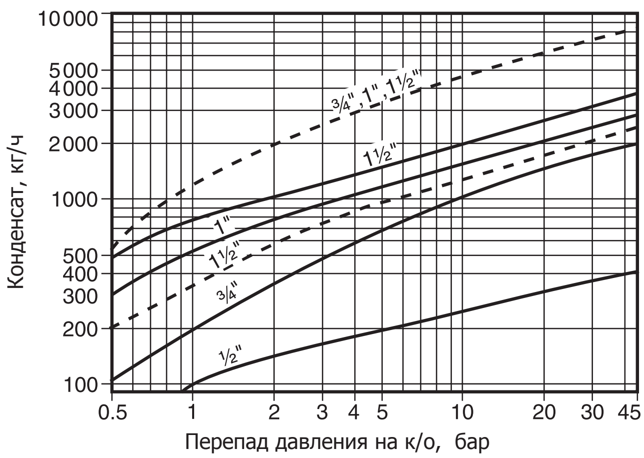

Горячий конденсат ————————
Холодный конденсат - - - - - - - - - -

Как заказать
Конденсатоотводчик SM45 Ду25, фланцы ANSI 600.

Размеры (ориентировочные), в мм и кг

Размер		Под сварку A	Фланцы A1	C	D	E	H	Вес Резьба Под сварку	Вес Фланцы
½"	15	130	210	102	138	24	108	5,4 кг	7,2
1"	25	130	230	102	138	24	108	5,4 кг	9,5
1½"	40	149	260	102	146	30	114	6,0 кг	13,6

Монтаж

Конденсатоотводчик должен быть смонтирован на горизонтальном трубопроводе крышкой вверх. При приварке конденсатоотводчика к трубопроводу методом дуговой электросварки демонтировать термоэлемент необязательно.

Запасные части

Поставляемые запчасти изображены сплошными линиями. Детали, изображенные пунктирными линиями, как запасные не поставляются

ПОСТАВЛЯЕМЫЕ ЗАПЧАСТИ	
Термоэлемент (комплектуется седлом в сборе и прокладкой седла)	3,6
Экран фильтра (3 шт.)	4
Комплект прокладок (по 3 шт. каждой)	6,10
Шпильки длинные (старая конструкция) (4 шт.)*	11
Гайки и шайбы (8 шт.)	
Шпильки короткие (текущая конструкция) (4 шт.)*	

Как заказать
При заказе запчастей всегда используйте описание из таблицы и указывайте тип и Ду конденсатоотводчика.

Пример: Термоэлемент для конденсатоотводчика SM45, 1"

Перед обслуживанием убедитесь, что конденсатоотводчик отключен от паровой линии.
При сборке конденсатоотводчика всегда применяйте новые прокладки.

Как установить термоэлемент
Отдайте гайки и снимите крышку. Выкрутите термоэлемент и вкрутите новый. Перед закручивание смажьте резьбу уплотнителем, например, компаундом Loctite Superflex Silicone. Проверьте правильность установки сетки фильтра и установите на место крышку. Затяните болты требуемым усилием.

Внимание
Не выкручивайте и не устанавливайте термоэлемент за стопорную гайку.

Рекомендуемые моменты затяжки
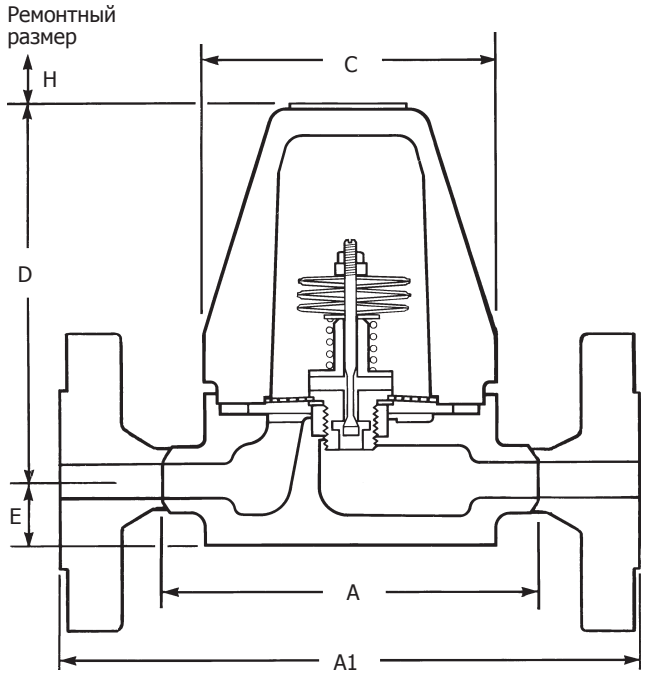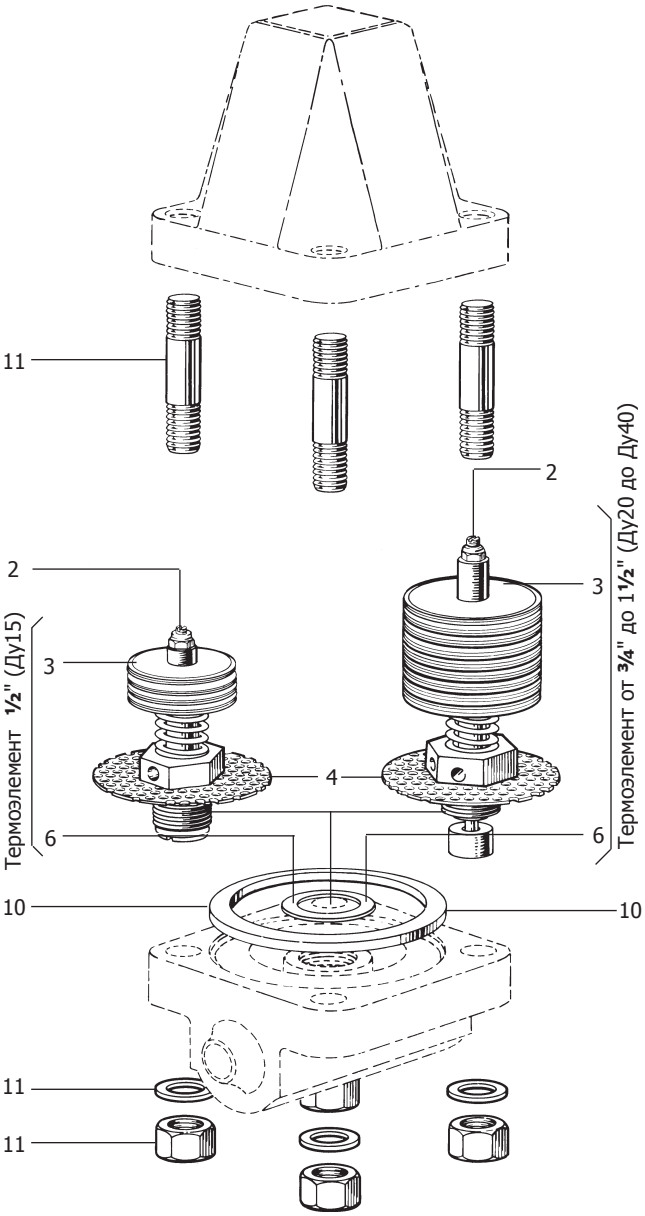
Деталь	или мм		Нм
3	27		120 - 132
11	19	M12	110 - 120