spirax sarco

TI-P076-10
ST Выпуск 2

Биметаллические конденсатоотводчики SMC32 и SMC32Y

Описание

SMC32 и **SMC32Y** - это ремонтопригодные биметаллические конденсатоотводчики (к/о). SMC32 имеет встроенный плоский фильтр, SMC32Y имеет Y-образный фильтр.

Стандарты
Изделие полностью соответствует нормам European Pressure Equip-ment Directive 97/23/EC.

Сертификация

Возможна поставка сертификата на материалы EN 10204 3.1.B.
Сертификат необходимо заказывать при заказе к/о.

Размеры и соединения

½" , **¾**", и 1" Резьба BSP или NPT.
½" , **¾**", и 1" Под сварку внахлест по BS 3799.
½" , **¾**", и 1" Под сварку встык по EN 12 627.
Ду15, 20 и 25 стандартные фланцы Ру40,
ANSI Class 150 и 300, JIS/KS 10K и JIS/KS 20K.

Ограничение примнения (по ISO 6552)

Корпус соответствует нормали	Ру40
PMA - Максимальное допустимое давление	50 бари
TMA - Максимальная допустимая температура	400°C
PMO - Максимальное рабочее давление	32 бари
TMO - Максимальная рабочая температура	350°C
Максимальное давление холодного гидроиспытания	75 бари

5.4

Рабочий диапазон

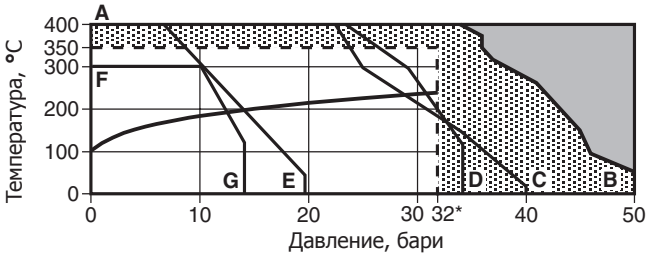

Изделие **не должно** использоваться в данной области.

Использование в данной области может привести к повреждению внутреннего механизма.

*PMO - Максимальное рабочее давление 32 бари.

A - **B** Резьба, под сварку встык и внахлест, фланцы ANSI 300.
A - **C** Фланцы Ру40.
A - **D** Фланцы JIS/KS 20K.
A - **E** Фланцы ANSI 150.

SMC32

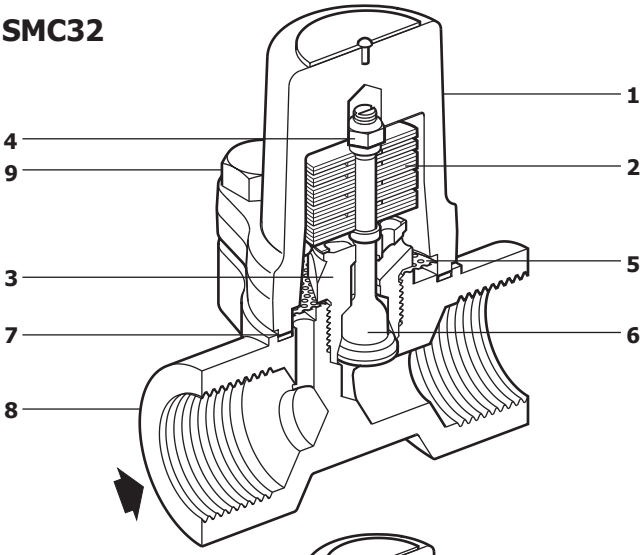

SMC32Y

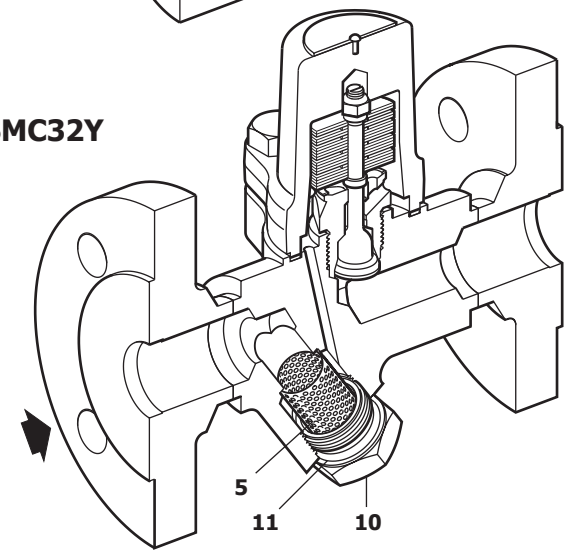

Материалы

№	Деталь		Материал
1	Крышка	Сталь	DIN 17243 C22.8 (W/S 1.0460) ASTM A105N
2	Биметаллический элемент	Коррозионностойкий биметалл и нерж. сталь	Rau Type H46
3	Седло	Сталь нерж.	BS 970 431 S29
4	Стопор	Сталь нерж.	
5	Экран фильтра	Сталь нерж.	AISI 304
6	Плунжер	Сталь нерж.	
7	Прокладка армированная графитом	Сталь нерж.	
8	Корпус	Сталь	DIN 17243 C22.8 (W/S 1.0460) ASTM A105N
9	Болты	Сталь нерж. (M10 x 30)	A2 - 70
10	Пробка	Сталь	DIN 17243 C22.8 (W/S 1.0460) ASTM A105N
11	Прокладка	Сталь нерж.	BS 1449 304 S16

Размеры и вес (ориентировочные), в мм и кг

SMC32

Размер	A	A1	B	C	D	E	F	G	Вес Резб./под св.	Вес Фл.
½" Ду15	95	150	94	92	17	51	-	-	1,7	3,1
¾" Ду20	95	150	94	92	19	51	-	-	1,7	3,7
1" Ду25	95	160	94	92	23	51	-	-	1,8	4,4

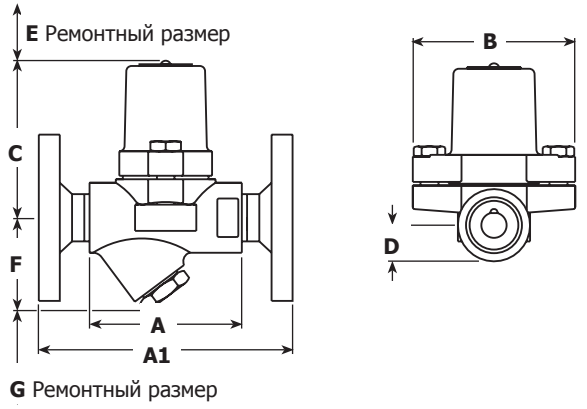

SMC32Y

Размер	A	A1	B	C	D	E	F	G	Вес Резб./под св.	Вес Фл.
½" Ду15	95	150	94	92	-	51	53	28	1,9	3,3
¾" Ду20	95	150	94	92	-	51	54	28	1,9	4,0
1" Ду25	95	160	94	92	-	51	56	28	2,0	4,7

Пропускная способность

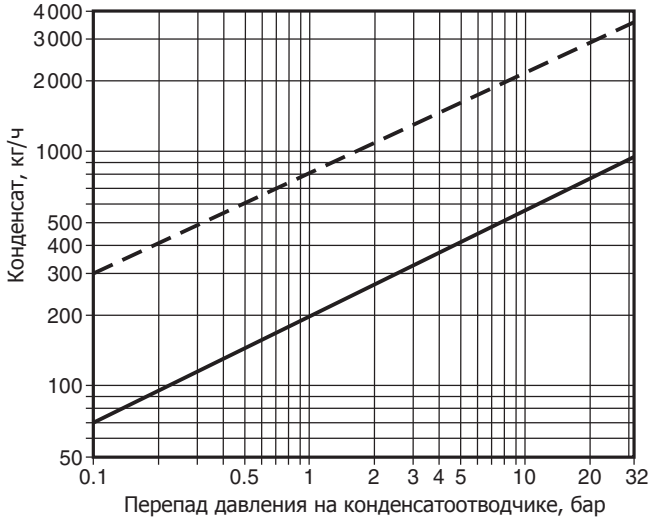

Горячий конденсат ——— Холодный конденсат — — —

Монтаж, обслуживание, безопасность

Полная информаци содержится в инструкции по монтажу и эксплуатации (IM-P005-02), поставляемой с каждым изделием.

Монтаж:
SMC32 и SMC32Y могут устанавливаться как на горизонтальных, так и на вертикальных трубопроводах.
При дренаже в напорную конденсатную магистраль рекомендуется за конденсатоотводчиком установить обратный клапан. При дренаже в атмосферу рекомендуется за конденсатоотводчиком устанавливать диффузор.
Повышенное давление за конденсатоотводчиком снижает его пропускную способность.
Для обслуживания и ремонта конденсатоотводчика перед ним и за ним рекомендуется устанавливать запорные вентили.

Переработка

Изделие не содержит экологически опасных веществ и может быть переработано

Как заказать

Пример: Конденсатоотводчик SMC32 **½"**, резьба BSP.

Запасные части

Поставляемые запчасти указаны ниже. Никакие другие запчасти не поставляются.

Поставляемые запчасти

Биметаллический элемент		**2, 3, 4, 6**
Экран фильтра	(SMC32 - 3 шт.)	**5**
Экран фильтра и прокладка	(SMC32Y - 1 шт.)	**5, 11**
Прокладка крышки	(3 шт.)	**7**
Прокладка пробки	(3 шт.)	**11**

Как заказать запчасти
При заказе используйте описание из таблицы и указывайте тип к/о и его размер.

Пример: Биметаллический элемент для конденсатоотводчка SMC32, Ду15.

ВНИМАНИЕ: Не разбирайте биметаллический элемент, откручивая гайку (4).

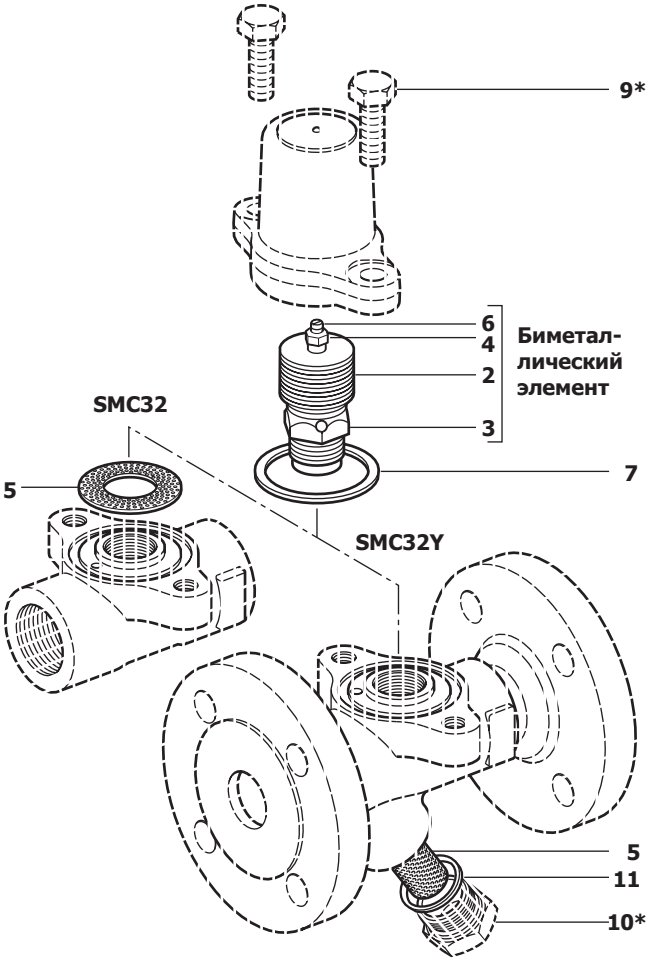

***Примечание:**
Деталь 9 и 10 как запасные не поставляются.

Рекомендуемые усилия затяжки

Деталь		или мм		Нм
3	Седло	24 A/F		115 - 125
9	Болты крышки	17 A/F	M10 x 30	23 - 27
10	Пробка	27 A/F		120 - 135

5.4