spirax sarco

**TI-P623-02**
ST Выпуск 6

# Конденсатоотводчик биметаллический HP45

## Описание

Биметаллический конденсатоотводчик **HP45** серии 'BYVAP' имеет стальной корпус и спроектирован для дренажа оборудования с высокими давлением и температурой. Конденсатоотводчик имеет внутренние детали из нержавеющей стали и может ремонтироваться без демонтажа с трубопровода. Конденсатоотводчик может свободно выпускать воздух и неконденсирующиеся газы, а также большое количество холодного конденсата при запусках паровой системы и не пропускать пар во время ее работы. Конденсатоотводчик остается открытым в случае неисправности, он имеет встроенные обратный клапан и сетку фильтра, а также настроечное устройство для изменения температуры сливаемого конденсата.

## Размеры и соединения

**½**" , **¾**" и 1". Резьба BSP/NPT, а также соединение под сварку внахлест по (ANSI B 16.11)
Ду20 и Ду25 с фланцами Ру64/100 или ANSI 600.

## Рабочий диапазон

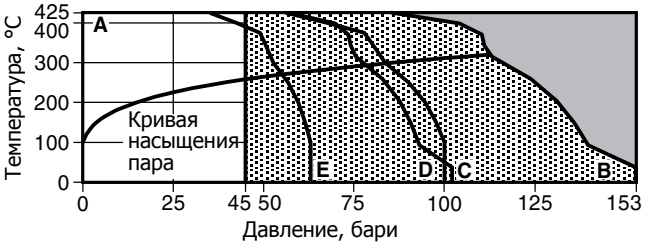


Изделие не должно использоваться в данной области параметров.

Использование в данной области может привести в поломке внутренних деталей изделия.

**A - B** Резьба BSP/NPT, под сварку встык и внахлест.
**A - C** Фланцы ANSI 600.
**A - D** Фланцы PN100.
**A - E** Фланцы PN63.

## Ограничение применения

| | |
|---|---|
| Исполнение корпуса | Ру150, Class 900 по ANSI B 16.34 |
| PMO - Максимальное рабочее давление | 45 бари |
| TMO - Максимальная рабочая температура | 450°C |
| Минимальное рабочее давление | 15 бар |
| ΔPMX - Давление за конденсатоотводчиком не должно превышать 90% от давления до конденсатоотводчика. | |
| Давление холодного гидроиспытания | 229 бари |

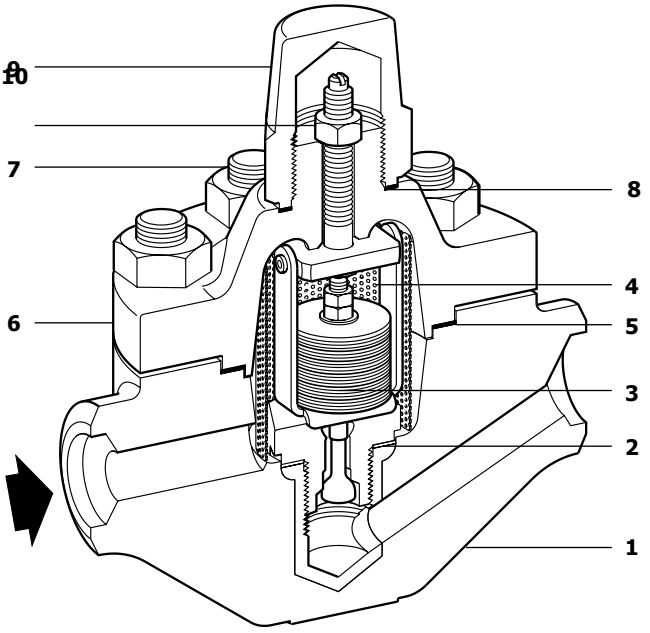


## Материалы

| № | Деталь | Материал | |
|---|---|---|---|
| 1 | Корпус | Сталь | ASTM A105 Gr. II или аналог |
| 2 | Прокладка седла | Сталь нерж. | AISI 304 |
| 3 | Биметаллический элемент | Сталь нерж. | |
| 4 | Экран фильтра | Сталь нерж. | AISI 304L |
| 5 | Прокладка крышки | Медь/графит (без асбеста) | |
| 6 | Крышка | Сталь | ASTM A105 или аналог |
| 7 | Болты крышки | Сталь | |
| 8 | Прокладка | Медь/графит (без асбеста) | |
| 9 | Колпачок | Сталь | ASTM A105 или аналог |
| 10 | Стопорная гайка | Сталь | |

## Размеры и вес (ориентировочные), в мм и кг

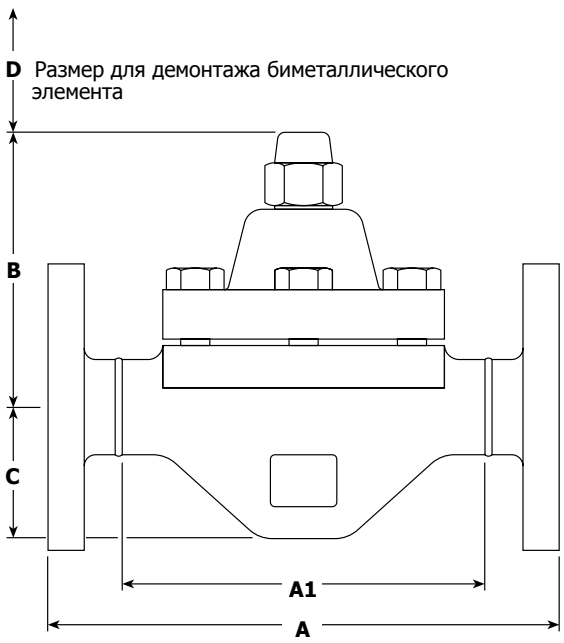


| Размер | | A | A1 | B | C | D | Вес |
|---|---|---|---|---|---|---|---|
| ½" | | - | 160 | 124 | 58 | 150 | 8,0 |
| ¾" | | - | 160 | 124 | 58 | 150 | 8,0 |
| 1" | | - | 160 | 124 | 58 | 150 | 8,0 |
| **Ду20** | Ру64/100 | 235 | - | 124 | - | - | 11,5 |
| | ANSI 600 | 235 | - | 124 | - | - | 10,0 |
| **Ду25** | Ру64/100 | 235 | - | 124 | - | - | 12,0 |
| | ANSI 600 | 235 | - | 124 | - | - | 10,5 |

## Монтаж и обслуживание

Полная инструкция по монтажу и эксплуатации IM-P623-03 поставляется с каждым изделием.

## Как заказать

**Пример:** Конденсатоотводчик HP45, **½**", соединение под сварку внахлест.

## Пропускная способность

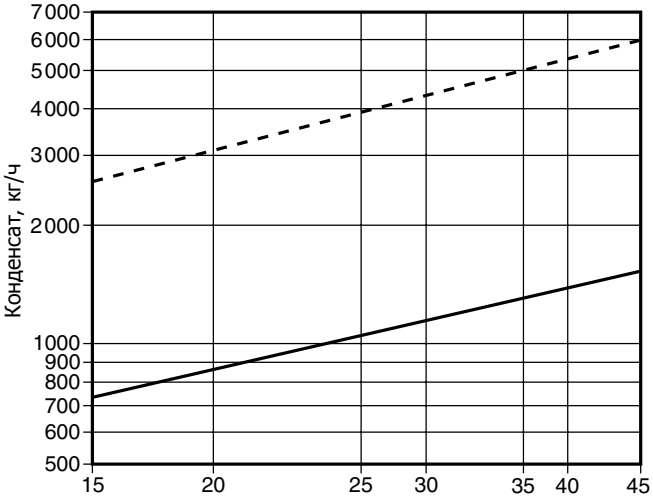


## Запасные части

Поставляемые запчасти изображены сплошными линиями. Детали, изображенные пунктирными линиями, как запасные не поставляются.

**Поставляемые запчасти**

| | |
|---|---|
| Биметаллический элемент в сборе | **2, 3, 4, 5, 8** |

**Как заказать**

Используйте данное наименование и указывайте тип и размер конденсатоотводчика.

**Пример:** Биметаллический элемент в сборе для конденсатоотводчика HP45, 1" .

**Рекомендуемые усилия затяжки**
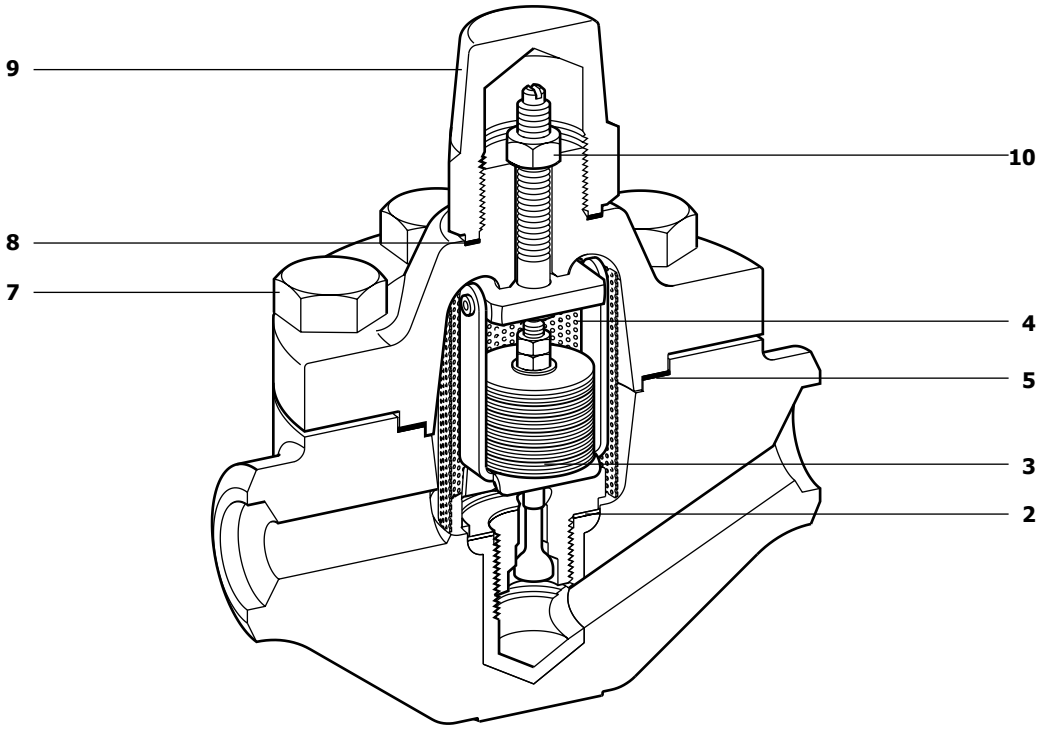
| Деталь | или мм | Нм |
|---|---|---|
| **3** | 36 A/F | 120 |
| **7** | 22 A/F | 80 |
| **9** | 29 A/F | 80 |
| **10** | 13 A/F | |