spirax sarco

TI-P623-07
ST Выпуск 2

Конденсатоотводчик биметаллический типа ABL

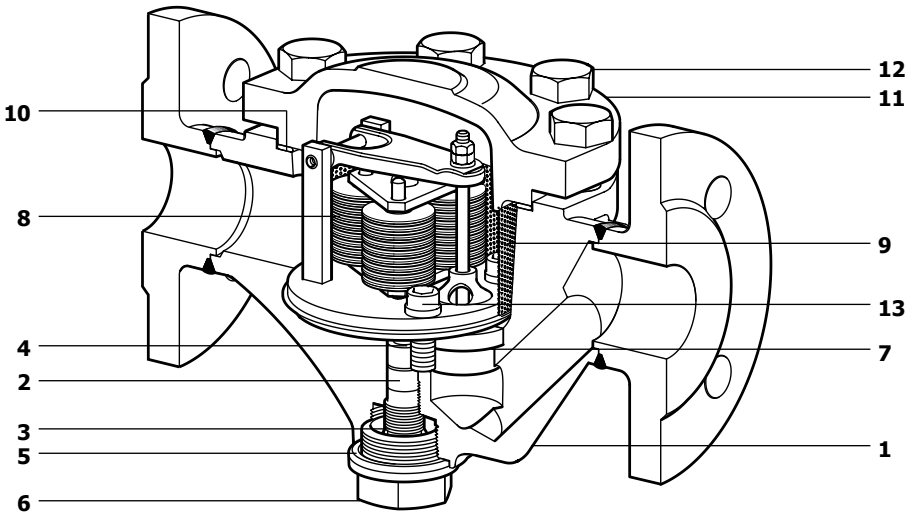

Описание

Биметаллический конденсатоотводчик типа **ABL** серии 'BYVAP' имеет стальной корпус и спроектирован для дренажа оборудования с высокими расходами, работающими при постоянном давлении.
Конденсатоотводчик может свободно выпускать воздух и неконденсирующиеся газы, а также большое количество холодного конденсата при запусках паровой системы и не пропускать пар во время ее работы. Конденсатоотводчик остается открытым в случае неисправности, он имеет встроенные обратный клапан и сетку фильтра, а также настроечное устройство для изменения температуры сливаемого конденсата.

Размеры и соединения

1½" и 2". Резьба BSP/NPT, а также соединение под сварку по (ANSI B 16.11)
Ду40 и Ду50 фланцы Ру40 Ру64/100 или ANSI 150, ANSI 300 и ANSI 600.

Ограничение применения

Исполнение корпуса		Ру64/Ру100, Class 600 по ANSI B 16.34	
PMO -	Максимальное рабочее давление	ABL405/ABL505	5 бари
		ABL414/ABL514	14 бари
		ABL425/ABL525	25 бари
		ABL440/ABL540	40 бари
TMO -	Максимальная рабочая температура		400°C
Минимальное рабочее давление			0,1 бари
ΔPMX - Давление за конденсатоотводчиком не должно превышать 90% от давления до конденсатоотводчика.			
Давление холодного гидроиспытания			153 бари

Материалы

№	Деталь		Материал	
1	Корпус		ASTM A105 Gr. II или аналог	
2	Прокладка		Графит	
3	Уплотнение		Сталь нерж.	
4	Настроечный штифт		Сталь нерж.	
5	Прокладка	ABL414/ABL514	Медь/графит	
		ABL425/ABL525	Медь/графит	
		ABL440/ABL540	Сталь нерж./графит	
6	Пробка		Сталь	ASTM A105 иил аналог
7	Прокладка		Сталь нерж./графит (без асбеста)	
8	Биметаллический элемент		Сталь нерж.	
9	Экран фильтра		Сталь нерж.	AISI 304L
10	Прокладка	ABL405/ABL505	Медь/графит	
		ABL414/ABL514	Медь/графит	
		ABL425/ABL525	Медь/графит	
		ABL440/ABL540	Сталь нерж./графит	
11	Крышка		Сталь	ASTM A105 или аналог
12	Болты крышки		Сталь	
13	Винты элемента		Сталь	

Рабочий диапазон

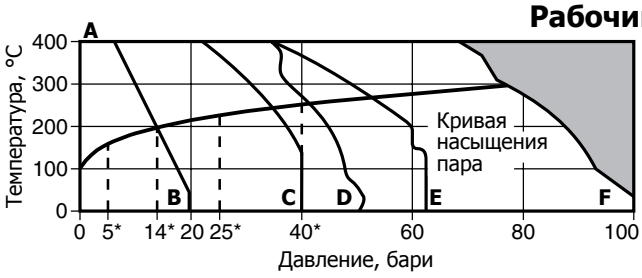

Изделие **не должно** использоваться в данной области параметров.

*PMO Максимальное рабочее давление.

A - B Фланцы ANSI 150
A - C Фланцы Ру40
A - D Фланцы ANSI 300
A - E Фланцы Ру64
A - F Фланцы ANSI 600, под сварку.

Размеры и вес (ориентировочные), в мм и кг

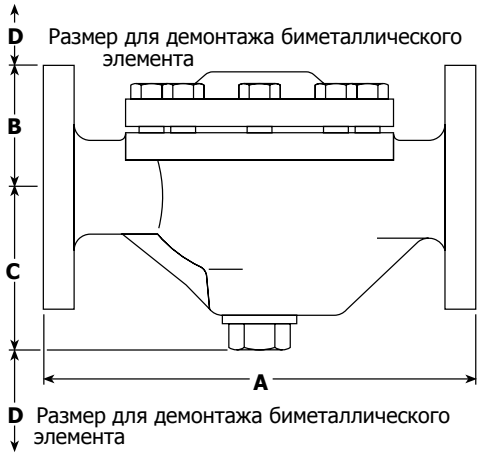

Размер	Тип	Соединение	A	B	C	D	E	Вес
1½"-2"		BSP/NPT/SW	270	75	100	160	100	13,0
Ду40	ABL405	Ру40	270	-	100	150	100	17,0
		ANSI 150	270	-	100	150	100	15,0
	ABL414	Ру40	270	-	100	150	100	17,0
		ANSI 150	270	-	100	150	100	15,0
	ABL425	Ру40	270	-	100	150	100	17,0
		ANSI 300	270	-	100	150	100	18,0
	ABL440	Ру64/100	290	-	100	150	100	20,0
		ANSI 600	290	-	100	150	100	19,0
Ду50	ABL505	Ру40	270	-	100	150	100	18,0
		ANSI 150	270	-	100	150	100	17,0
	ABL514	Ру40	270	-	100	150	100	18,0
		ANSI 150	270	-	100	150	100	17,0
	ABL525	Ру40	270	-	100	150	100	18,0
		ANSI 300	270	-	100	150	100	19,0
	ABL540	Ру64/100	290	-	100	150	100	21,0
		ANSI 600	320	-	100	150	100	20,0

Монтаж и обслуживание

Полная инструкция по монтажу и эксплуатации IM-P623-05 поставляется с каждым изделием.

Как заказать

Пример: Конденсатоотводчик ABL405, Ду50, фланцы Ру40.

Пропускная способность

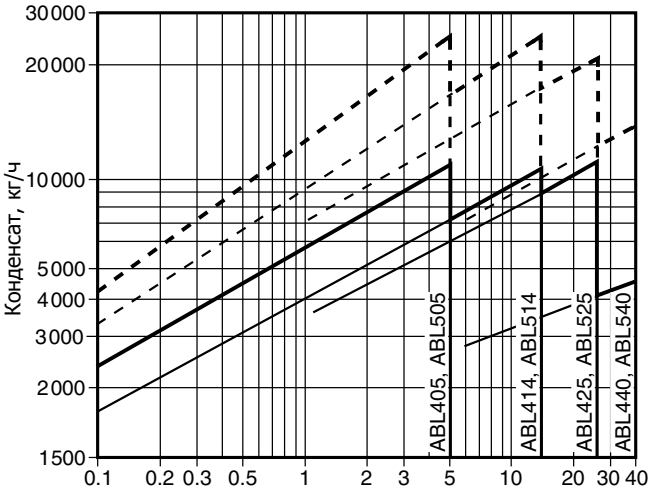

Перепад давления на конденсатоотводчике, бар (x 100 = кПа)

Горячая вода ——— Холодная вода - - - - -

Запасные части

Поставляемые запчасти изображены сплошными линиями. Детали, изображенные пунктирными линиями, как запасные не поставляются.

Поставляемые запчасти

Биметаллический элемент в сборе	**5, 7, 8, 9, 10**

Как заказать

Используйте данное наименование и указывайте тип и размер конденсатоотводчика.

Пример: Биметаллический элемент в сборе для конденсатоотводчика ABL405, Ду50.

Рекомендуемые усилия затяжки

Деталь	или	Нм
4	5 A/F	
6	36 A/F	100
12	24 A/F	70
13	8 Allen key	12

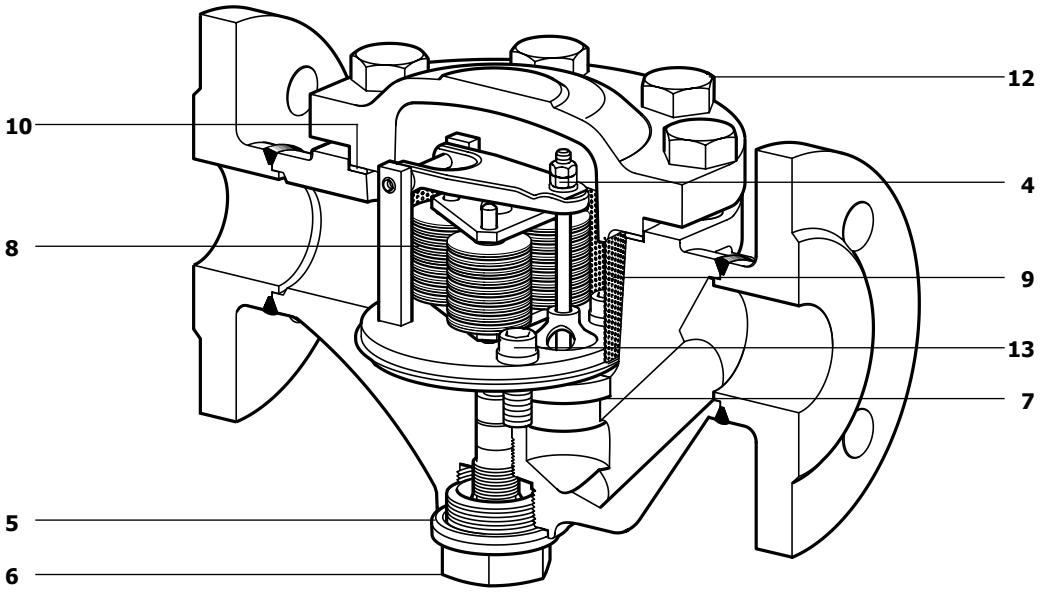

5.4