spirax sarco

TI-P625-01
ST Выпуск 3

Биметаллический конденсатоотводчик T3

Описание

Биметаллический конденсатоотводчик 'BYVAP' **T3** имеет корпус из нержавеющей стали и предназначен для дренажа магистральных спутниковых паропроводов при необходимости слива небольших количеств конденсата.
T3 обеспечивает отвод конденсата без потерь пара, выпуск большого количества холодного конденсата и воздуха при пусках.

Размеры и соединения

3/8", **¼**" и **½**" резьба BSP или NPT

Рабочий диапазон

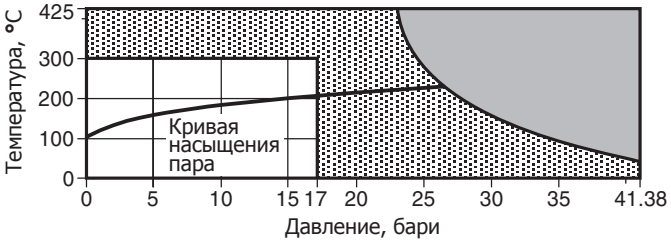

Изделие **не должно** использоваться в данной области.

Использование в данной области может привести к повреждению внутренних деталей.

Корпус соответствует нормали Ру50, Class 300 по ANSI B 16.34		
PMA	Макс. допустимое давление	41,38 бари при 37,8°C
TMA	Макс. допустимая температура	425°C при 22,8 бари
Минимальная допустимая температура		-254°C
PMO	Максимальное далвение для работы на насыщенном паре	17 бари
TMO	Макс. рабочая температура	300°C при 17 бари
Минимальная рабочая температура		0°C
Минимальное давление для нормальной работы		0,15 бари
ΔPMX	Максимальное давление за конденсатоотводчиком не должно быть более 90% давления до конденсатоотводчика.	
Максимальное давление холодного гидроиспытания 62 бари		

Материалы

№	Деталь	Материал	
1	Корпус	Сталь нерж.	AISI 304L
2	Крышка	Сталь нерж.	AISI 304L
3	Биметаллический элемент	Сталь нерж.	

Размеры и вес (ориентировочные), в мм и кг

Ду	A	B	Вес
3/8"	70	42.5	0,4
1/4"	70	42.5	0,4
½"	70	42.5	0,4

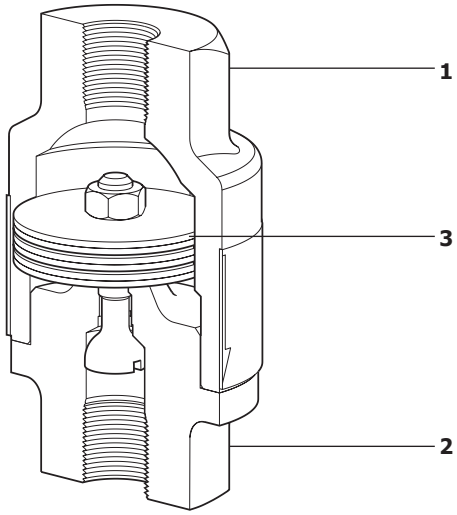

Пропускная способность

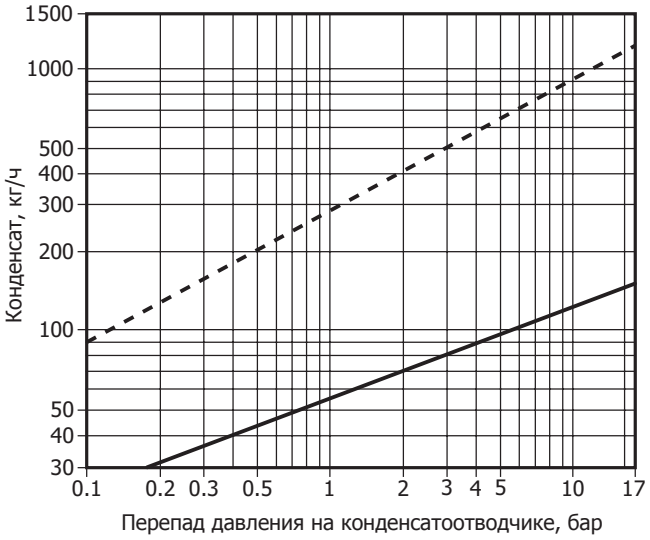

Горячий конденсат ——— Холодный конденсат - - - - -

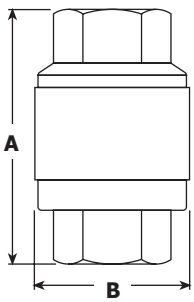

Как заказать

Пример: Конденсатоотводчик T3, **½**" резьба BSP.

5.4