spirax sarco

TI-P128-02
ST Выпуск 1

PC3_ - Магистральный соединитель для конденсатоотводчиков

Описание

PC3_ - магистральный соединитель со встроенным запорным клапаном поршневого типа, расположенным до конденсатоотводчика. Совместно с PC3_ могут использоваться конденсатоотводчиках со специальным быстросъемным соединением. PC3 может иметь дополнительное соединение для осушки/продувки/сброса давления магистрали до запорного клапана. К этим соединениям могут подключаться специальные клапаны типа BDV1 и BDV2, которые должны заказываться отдельно (см. TI-P600-01).

Размеры и соединения

1) Вход и выход конденсата Ду15 и Ду20 с дополнительным соединением для осушки/продувки/сброса давления Ду15 резьба BSP или NPT.
2) Вход и выход конденсата Ду15 и Ду20 с дополнительным соединением для осушки/продувки/сброса давления Ду15 под сварку ANSI B16.11 Class 3000.

Возможные типы

Тип	Описание	Неправление потока
PC30	Маг. соединит. с 1 зап. клапаном	Слева направо Справо налево
PC33	Маг. соединит. с 1 зап. клапаном, дренажом до к/о (исп. BDV1 или BDV2) и сбросом давления (исп. BDV2).	Слева направо
PC34	Маг. соединит. с 1 зап. клапаном, дренажом до к/о (исп. BDV1 или BDV2) и сбросом давления (исп. BDV2).	Справо налево
PC35	Маг. соединит. с 1 зап. клапаном дренажом до к/о (исп. BDV1 или BDV2) Одно место подсоединения вверху должно быть всегда заглушено.	Слева направо Справа налево

Смотри TI-F01-37.

Ограничение применения

Условия конструкции корпуса ANSI Class 300 (ISO Py50)
Давление холодного гидравлического испытания 76 бари

Рабочий диапазон

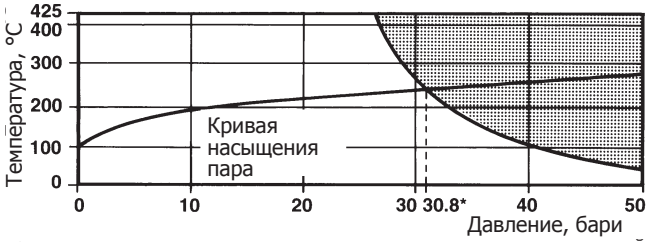

Изделие **не должно** использоваться в данной области.

*PMO - Максимальное рекомендуемое рабочее давление

Материалы

№	Описание	Материал	Спецификация
1	Корпус	Аустен.нерж.сталь	ASTM A182 F304
2	Нижнее кольцо	Графит и нерж. сталь	
3	Верхнее кольцо	Графит и нерж. сталь	
4	Втулка	Сталь	UNI 4838 CF95 SMn Pb36
5	Поршень	Нерж. сталь	ASTM A479 F316
6	Вал	Нерж. сталь	ASTM A479 F410

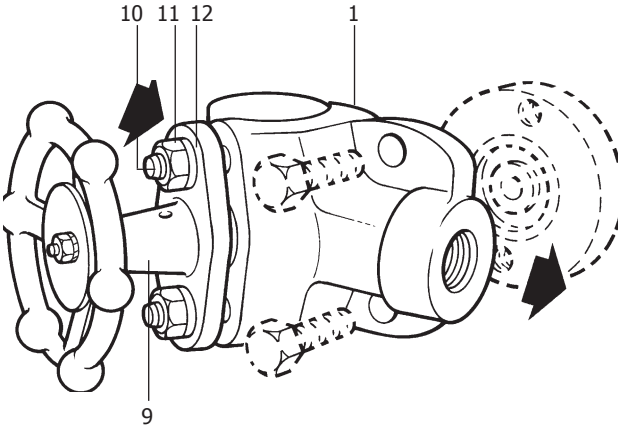

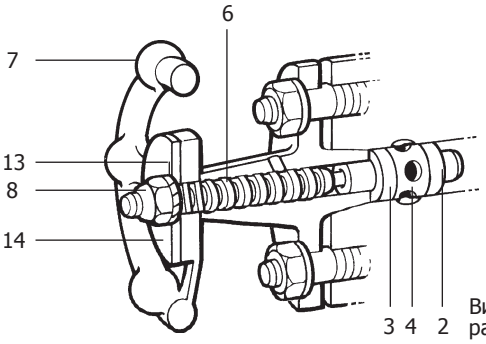

Вид клапана в разрезе

7	Маховик	Углеродистая сталь	ASTM A105N
8	Гайка маховика	Сталь	
9	Головка	Углеродистая сталь	ASTM A105N
10	Шпильки	Сталь	ASTM A193 Gr B7
11	Гайки	Сталь	ASTM A194 Gr 2H
12	Шайбы	Сталь	
13	Шайба	Сталь	
14	Пластина	Нерж. сталь	

Значения коэффициента Kvs

Ду	15	20
Kvs	1,8	1,8

Дополнительное оборудование

Клапан для сброса давления типа DV (См. TI-P600-01).

Как заказать

PC30 - магистральный соединитель из аустенитной нержавеющей стали со встроенным поршневым клапаном Ду15, под сварку ANSI B16.11 Class 3000.

Размеры и вес (ориентировочные), в мм и кг

C	D	E	F	G	H	J	K	L	N	Вес, кг
36	90	25	50	35	75	97	120	25	50	2

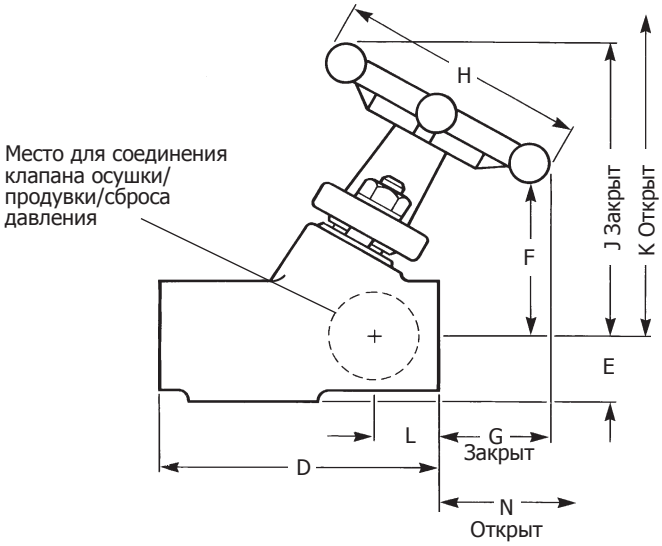

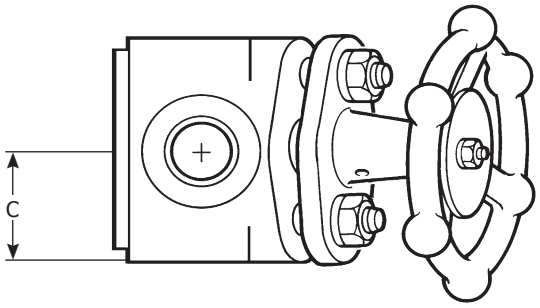

Монтаж

Общее

Чтобы обеспечить правильную работу конденсатоотводчика с шарнирным соединением и обеспечить эффективный отвод конденсата, необходимо обеспечить выполнение двух условий.

1) PC3_ устанавливается так, чтобы направление потока совпадало с направлением стрелки на корпусе. Поток может быть горизонтальным (слева направо и справа налево), вертикальным или с наклоном.

2) Поверхность соединения с конденсатоотводчиком должна находиться в вертикальной площади.

Убедитесь, что есть нормальный доступ до рычага.
После монтажа магистральный соединитель рекомендуется изолировать, чтобы свести потери на излучение до минимума и защитить персонал от опасности возгорания: помните, что некоторые типы конденсатоотводчиков не должны быть изолированы.

Дополнительный клапан осушки/продувки/сброса давления

При использовании дополнительного клапана осушки/продувки/сброса давления, необходимо обеспечить сброс в безопасное место.

Работа

При работе поршневой клапан должен быть или полностью открыт, или полностью закрыт - он не предназначен для дросселирования. Так как поршневой клапан имеет достаточно большую уплотнительную площадь, нет необходимости использовать ключ для полного закрытия.

Ремонт

До проведения любых ремонтных работ на поршневом клапане убедитесь, что магистральный соединитель полностью изолирован, и давление приведено до нормального. Чтобы избежать возгораний, дайте остыть горячим частям. Если необходимы новые уплотнительные кольца (что маловероятно), они быстро и просто заменяются, следуя ниже приведенной схеме.
Закрыть поршневый клапан.
Снять гайки головки.
Открыть клапан и вынуть головку вместе с валом и поршнем.
При помощи клещей снять верхнее кольцо, втулку и нижнее кольцо.
Убедитесь, что внутренние поверхности клапана и втулки чистые.
Установите новые нижнее кольцо, втулку и верхнее кольцо.
Установить головку вместе с валом и поршнем, затянуть гайки.

Рекомендуемые закручивающие усилия

Деталь	мм	или	Нм
11	14		10
8	8	M5	0,1

Запасные части

Поставляемые запасные части указаны ниже. Клещи предназначены для проведения замены уплотнений.

Поставляемые запчасти

Комплект уплотнительных колец	**2, 3**
Комплект внутренних частей клапана	**2, 3, 4, 5, 6, 8, 13**
Клещи	

Обозначение

При заказе запасных частей используйте описание из таблицы "Запасные части" и не забывайте указать размер и тип оборудования.
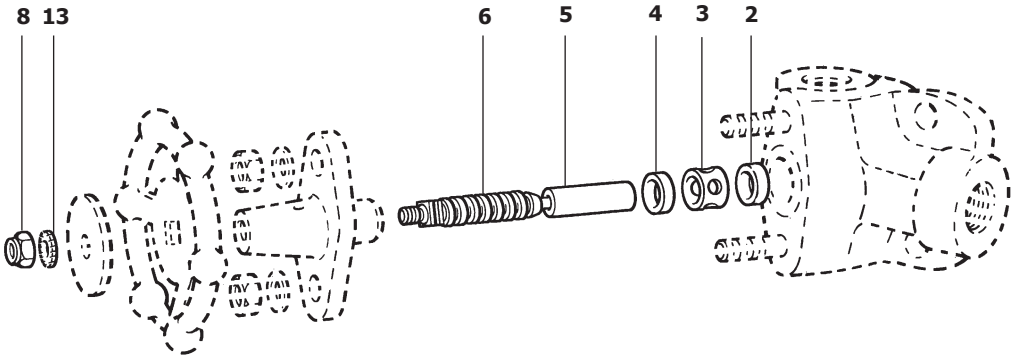
Пример: комплект уплотнительных колец для встроенного поршневого клапана на магистральном соединителе PC3_ Ду15.