spirax sarco

TI-P128-03
ST Выпуск 2

PC4_ - Магистральный соединитель для конденсатоотводчиков

Описание
Магистральные соединители **PC4_** предназначены для использования с конденсатоотводчиками, имеющими быстросъемное соединение. PC4_ - магистральный соединитель с двумя встроенными запорными клапанами, которые изолируют поток до и после конденсатоотводчика. Используются запорные клапаны поршневого типа. PC4_ может иметь дополнительное соединение для осушки/продувки/сброса давления в магистрали и проверки конденсатоотводчиков до и после запорных клапанов.

Размеры и соединения
Для входа/выхода конденсата:
Ду15, Ду20 Резьба BSP или NPT.
Ду15, Ду20 под сварку ANSI B16.11 Class 3000.
Дополнительно - Ду15 соединение для осушки/продувки/сброса давления.

Ограничение применения
Условия конструкции корпуса ANSI Class 300 (ISO Py50)
Давление холодного гидравлического испытания 76 бари

Рабочий диапазон

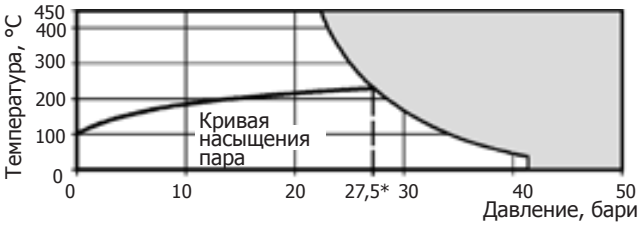

* PMO – Максимальное рекомендуемое рабочее давление

Изделие **не должно** использоваться в данной области.

Значения коэффициента Kvs
Ду15, Ду20 имеют Kvs 1,8.

Поставляемые типы

Тип	Схема подключения	Направление потока
PC40		Двустороннее
PC43		Слева направо
PC44		Справа налево
PC45		В оба направления
PC46		Слева направо
PC47		Справа налево

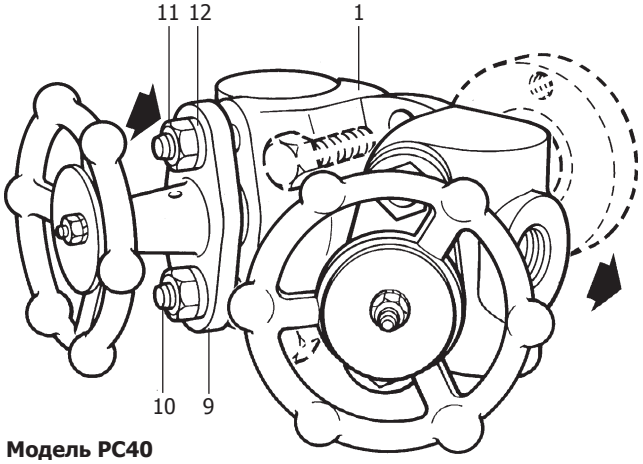

Модель PC40

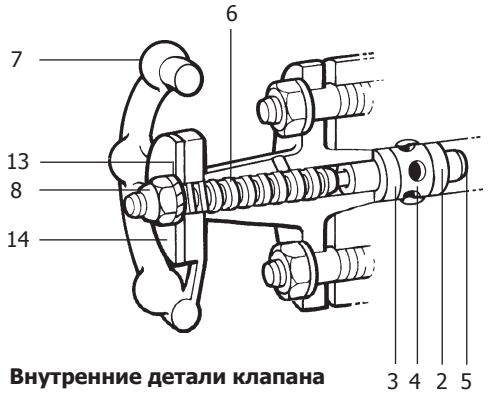

Внутренние детали клапана

Материалы

№	Деталь	Материал	Спецификация
1	Корпус	Аустен. нерж. сталь	ASTM A182 F304L
2	Нижнее кольцо	Графит и нерж. сталь	
3	Верхнее кольцо	Графит и нерж. сталь	
4	Смотровая гильза	Сталь	UNI 4838 CF95 SMn Pb36
5	Поршень	Нерж. сталь	ASTM A479 F316
6	Вал	Нерж. сталь	ASTM A479 F410
7	Рычаг	Углеродистая сталь	ASTM A105N
8	Гайка рычага	Сталь	
9	Крышка	Углеродистая сталь	ASTM A105N
10	Шпильки	Сталь	ASTM A193 Gr B7
11	Гайки	Сталь	ASTM A194 Gr 2H
12	Шайбы	Сталь	
13	Шайба	Сталь	
14	Пластинка	Нерж. сталь	

Дополнительное оборудование
Клапан для сброса давления типа BDV (См. TI-P600-01).

Как заказать
PC40 - магистральный соединитель соединение под сварку Ду15 по стандарту ANSI B16.11 Class 3000.

Монтаж

Общее

Существует два критерия, удовлетворив которые вы обеспечите правильную и эффективную работу конденсатоотводчиков с быстросъемным соединением.

1 - PC4_ устанавливается со стрелкой в направлении потока. Поток может быть горизонтальный (слева направо и справа налево), вертикальный или с наклоном.

2 - Поверхность крепления конденсатоотводчика с всегда должна быть расположена вертикально.

Для удобства в работе проверьте, есть ли свободный доступ к маховику.

После монтажа рекомендуется изолировать соединитель, что поможет снизить потери на излучение и защитить рабочих от опасности ожогов; помните, что некоторые типы конденсатоотводчиков не должны изолироваться.

Дополнительный клапан осушки/продувки/сброса давления BDV1/BDV2

При использовании дополнительного клапана осушки/продувки/сброса давления, необходимо обеспечить сброс в безопасное место.

BDV1 обеспечивает сброс среды непосредственно вниз и обычно используется для осушки или продувки конденсатоотводчиков.

BDV2 обеспечивает выпуск сбоку и обычно используется для сброса давления.

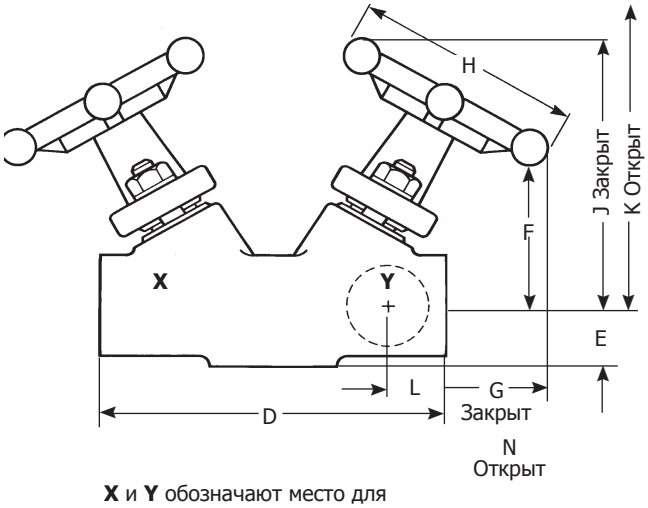

X и **Y** обозначают место для присоединения дополнительного клапана BDV1/BDV2

Работа и ремонт

Подробные инструкции по работе и ремонту см. в IMI-P128-06.

Рекомендуемые усилия затяжки

Деталь	или мм		Нм
11	14		10
8	8	M5	0,1

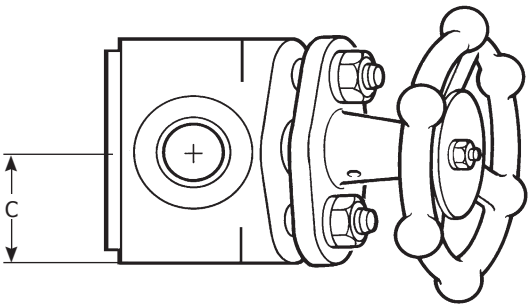

Запасные части

Запасные части изображены сплошными линиями. Детали, изображенные пунктирными линиями, как запасные части не поставляются.

ПОСТАВЛЯЕМЫЕ ЗАПЧАСТИ

Комплект уплотнительных колец	**2, 3**
Комплект внутренних частей клапана	**2, 3, 4, 5, 6, 8, 13**
Клещи	

Обозначение

При заказе запасных частей используйте описание из таблицы "Запасные части", указывая тип и размер оборудования.

Пример: Комплект уплотнительных колец для встроенного поршневого клапана магистрального соединителя PC4_ Ду15.

Размеры и вес (ориентировочные), в мм и кг
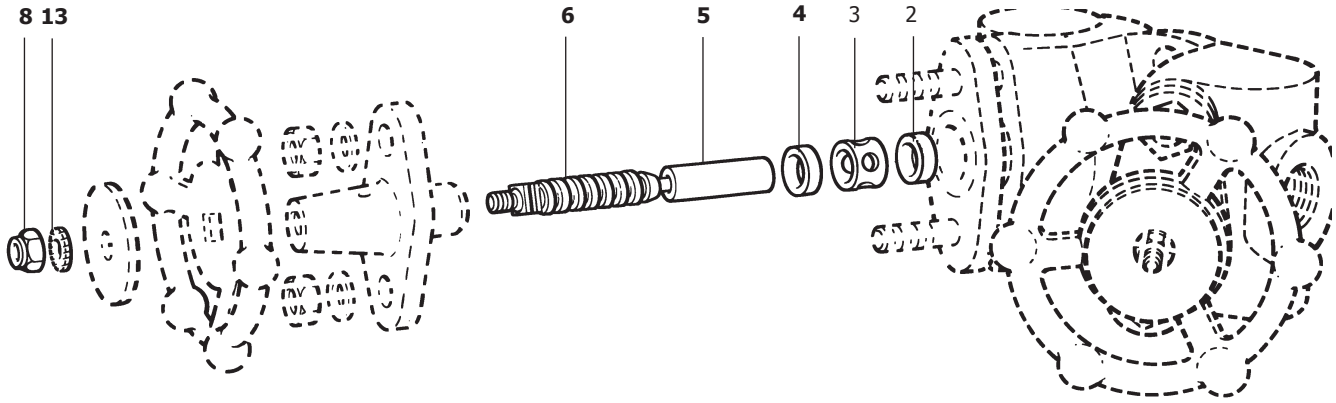
C	D	E	F	G	H	J	K	L	N	Вес
36	125	25	50	35	75	97	120	25	50	3 кг