TI-P128-15
ST Выпуск 1

spirax sarco

PC20 - Магистральный соединитель для конденсатоотводчиков

Описание

Магистральный соединитель **PC20** предназначен для использования совместно с конденсатоотводчиками фирмы Spirax Sarco. PC20 имеет встроенный фильтр.
Соединитель может располагаться на трубопроводе, ориенированном в пространстве как угодно, но при этом конденсотоотводчик будет всегда располагаться в горизонтальной плоскости. Снять и поставить новый конденсатооводчик занимает всего несколько минут.

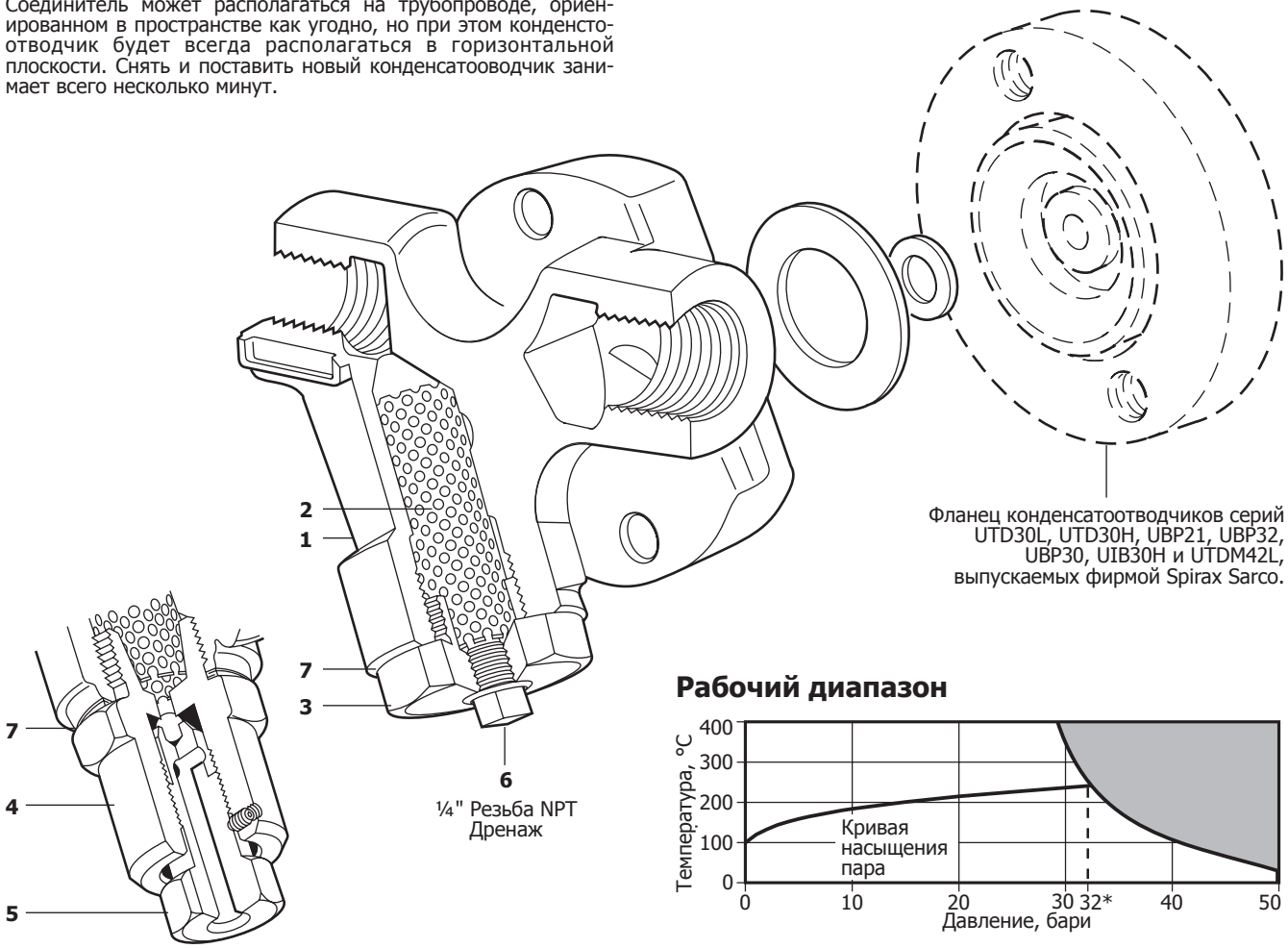

Рабочий диапазон

Изделие **не должно** использоваться в данной области параметров.

*PMO - Максимальное рекомендованное рабочее давление для насыщенного пара.

Размеры и соединения

Вход / выход конденсата Ду15, Ду20 и Ду25.
Резьба BSP или NPT.
Под сварку по ANSI B16.11/BS 3799 Class 3000.

Опция

Продувочный клапан фильтра. См. TI-P153-01.

Ограничение применения

Корпус соответствует нормали	ANSI/ASME Class 300 (Py50)
PMA - Максимальное допустимое давление	50 бари
TMA - Максимальная допустимая температура	400°C
Давление холодного гидроиспытания	76 бари

Материалы

№	Деталь	Материал	
1	Корпус	Аустенитная нерж. сталь	ASTM A 351 CF8
2	Экран фильтра	Аустенитная нерж. сталь (перфорация 0,8 мм)	316L
3	Крышка	Аустенитная нерж. сталь	AISI 303
4	Продувочный клапан	Сталь нерж.	ASTM A582 A16
5	Винт	Сталь нерж.	ASTM A276 431
6	Пробка	Сталь	ASTM A105
7	Прокладка	Сталь нерж.	BS 1449 304 S16

Значение коэффициента Kvs

	Ду15	Ду20	Ду25
Kvs	1,1	1,1	1,1

Размеры и вес (ориентировочные), в мм и кг

Ду	A	B	C	C*	D		Вес
½"	81	24	75	95	58	0,80	1,20*
¾"	89	24	75	95	64	0,90	1,30*
1"	99	25	79	100	69	1,10	1,50*

* для PC20 с продувочным клапаном

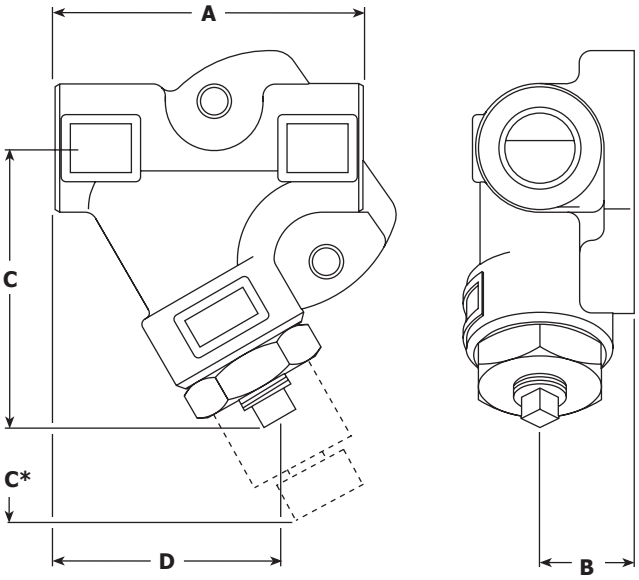

Монтаж

Чтобы обеспечить правильную работу конденсатоотводчика с быстросъемным соединением и обеспечить эффективный отвод конденсата, необходимо обеспечить выполнение двух условий.

1) PC20 устанавливается так, чтобы направление потока совпадало с направлением стрелки на корпусе. Поток может быть горизонтальным (слева направо и справа налево), вертикальным или с наклоном.

2) Поверхность соединения с конденсатоотоводчиком должна находиться в вертикальной площади.

После монтажа магистральный соединитель рекомендуется изолировать, чтобы свести потери тепла до минимума и защитить персонал от опасности возгорания.
Помните, что некоторые типы конденсатоотводчиков не должны быть изолированы.
Инструкции приварке изделия к трубопроводу поставляются вместе с изделием. См. IM-P128-11.

Ремонт

До проведения любых ремонтных работ убедитесь, что магистральный соединитель полностью изолирован, и давление сброшено до нормального. Чтобы избежать возгораний, дайте остыть горячим частям.

Как заменить экран фильтра
Снимите крышку или продувочный клапан и вытащите экран фильтра. Почистите экран или замените его на новый. Вставьте экран в корпус. Понемногу закручивайте крышку, так чтобы экран точно позиционировался в корпусе. Окончательно затяните крышку рекомендуемым усилием. Всегда используйте новую прокладку.

Продувка фильтра
Периодически продувайте фильтр с помощью продувочного клапана. Если грязи много, может оказаться необходимым очистить экран, снимая его полностью.
Откручивайте винт продувочного клапана медленно.
Прим.: Продувайте грязь в безопасное место. Продолжительность продувки не должна превышать несколько секунд.

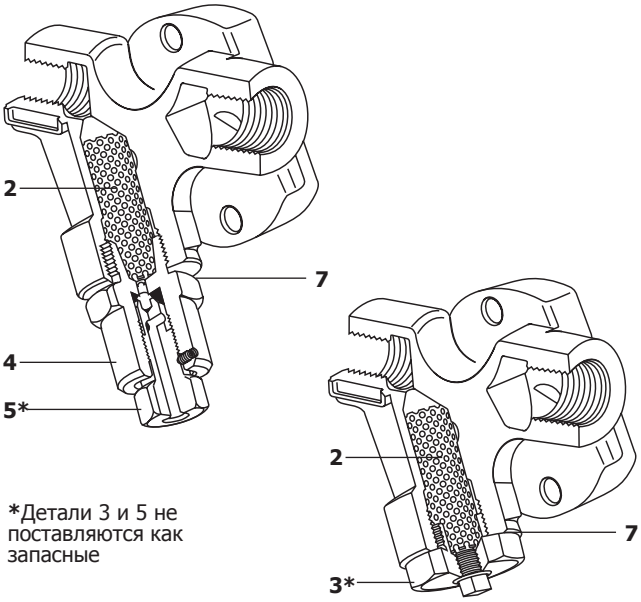

*Детали 3 и 5 не поставляются как запасные

Как заказать

Магистральный соединитель PC20 **½"**, соединение под сварку по ANSI B16.11 Class 3000

Запасные части

Запасные части изображены сплошными линиями. Детали, изображенные пунктирными линиями, как запасные части не поставляются.

ПОСТАВЛЯЕМЫЕ ЗАПЧАСТИ	
Продувочный клапан и прокладка	**4, 7**
Экран фильтра и прокладка	**2, 7**

Как заказать
Используйте описание из таблицы и указывайте тип соединителя.
Пример: Экран фильтра и прокладка для магистрального соединителя PC20 **½"**.

Рекомендуемые усилия затяжки

Деталь	или мм		Нм
3	32	M28 x 1,5P	170 - 190
4	32	M28 x 1,5P	170 - 190
5	19		45 - 50

5.10