spirax sarco

TI-P154-06
ST Выпуск 3

Конденсатоотводчик UTDM42L, используемый с магистральными соединителями

Описание

UTDM42L - полностью ремонтопригодный конденсатоотвдчик из аустенитной нержавеющей стали у которого может быть легко заменено седло. Конденсатоотводчик может работать на паре с давлением до 42 бари.
Конденсатоотводчик UTDM42L монтируется на трубопровод с помощью магистральных соединителей, выпускаемых фирмой Spirax Sarco, и поэтому может быть демонтирован в течении нескольких минут.
Магистральные соединители могут иметь резьбовое соединение с трубопроводом, фланцевое соединение или соединение под сварку внахлест.

Магистральные соединители

UTDM42L может использоваться со следующими магистральными соединителями:

PC10	Прямое соединение	ANSI/ASME 300	(TI-P128-10)
PC10HP	Прямое соединение	ANSI/ASME 600	(TI-P128-10)
PC20	Соединитель с 'Y'-об-разным фильтром	ANSI/ASME 300	(TI-P128-15)
PC3_	Соединитель с одним запорным вентилем	ANSI/ASME 600	(TI-P128-02)
PC4_	Соединитель с двумя запорными вентилями	ANSI/ASME 600	(TI-P128-03)

5.10

См. соответствующие листы технической информации TI.

Рабочий диапазон (ISO 6552)

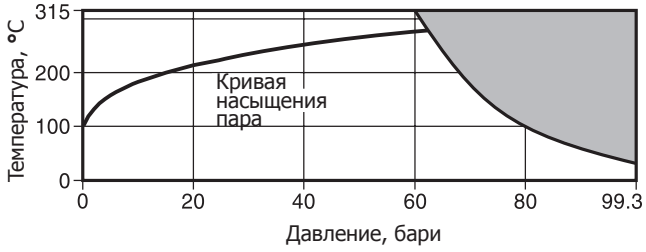

Изделие **не должно** использоваться в данной области.

Прим.: Модель, нормаль и соединения магистрального соединителя определяются максимальными рабочими давлением и температурой всей системы.

* Корпус соответствует нормали		ANSI/ASME 600
PMA	Макс. допустимое давление при 38°C	99,3 бари
TMA	Макс. допустимая температура при 60 бари	315°C
Минимальная допустимая температура		-50°C
PMO	Максимальное рабочее давление на насыщенном паре	42 бари
TMO	Макс. рабочая температура	315°C
Минимальная рабочая температура		0°C
Минимальное давление для нормальной работы		0,25 бари
PMOB Максимальное противодавление за за конденсатоотводчиком не должно превышать 80% от давления на входе		
Давление холодного гидроиспытания		149 бари

* С магистральным соединителем нормали ANSI/ASME 600.

Показан конденсатоотводчик с соединителем PC10HP

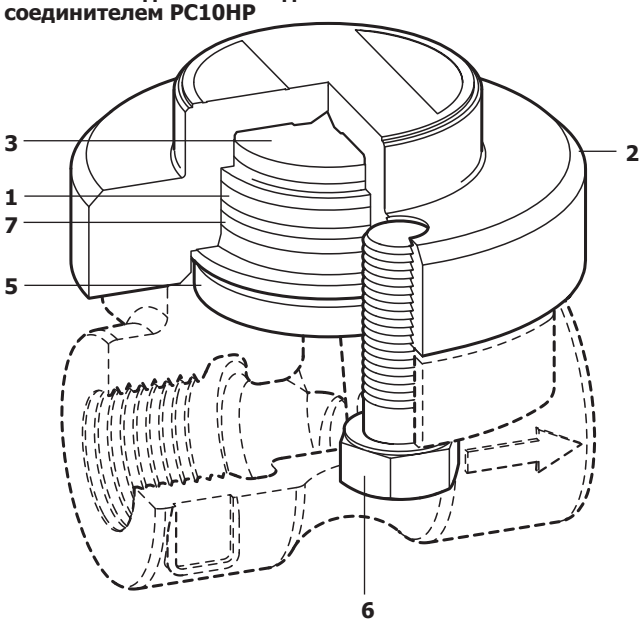

Материалы

№	Деталь	Материал	
1	Седло	Хромистая сталь	BS 4659 Gr. BD2
2	Крышка	Аустенитная нерж. сталь	ASTM A479 Gr. 304
3	Диск	Сталь нерж.	BS 1449 420 S45
*4	Прокладка	Сталь нерж./графит	Spirally wound AISI 304 strip
5	Прокладка	Сталь нерж./графит	Спиральная AISI 304 strip
6	Болты соединителя	Сталь	ASTM A193 B7 2" x 1¼"
7	'O'-образное уплотнение		EPDM (модифицированный)

* **Прим:** Деталь **4** показана на следующей странице.

Размеры и вес (ориентировочные), в мм и кг

A	B	C	D	Вес
34	31	68	40	0,55

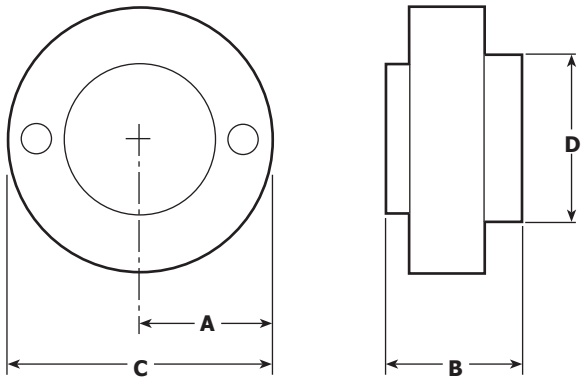

Пропускная способность (в соотв. EN 27842)

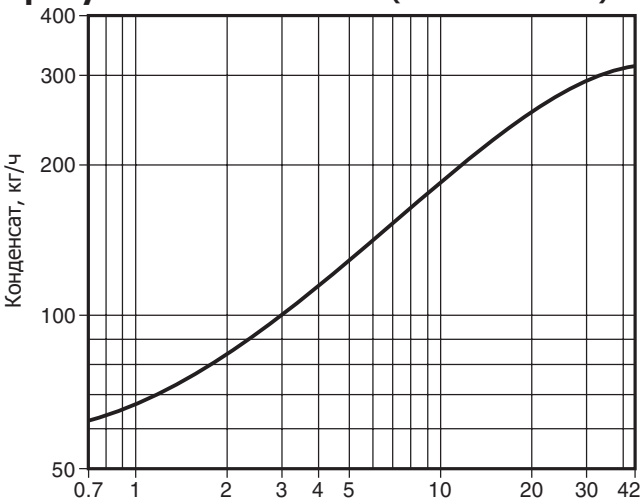

Перепад давления на конденсатоотводчике, бар

Информация о безопасности, монтаже обслуживании

Полная инструкция по монтажу и эксплуатации (IM-P154-07) поставляется с каждым изделием.
Инструкции на магистральные соединители (IM-P128-06, IM-P128-11 и IM-P128-13) поставляются вместе с соединителями.

Как заказать

Конденсатоотводчик UTDM42L и соединитель к нему должны заказываться отдельно. Каждый UTDM42L поставляется в защитной коробке с двумя приложенными прокладками для монтажа и двумя болтами.

Пример:
Конденсатоотводчик UTDM42L - ANSI/ASME 600.

Магистральный соединитель PC10HP **½"**, ANSI/ASME 600 резьба NPT.

Запасные части

Запасные части изображены сплошными линиями. Детали, изображенные пунктирными линиями, как запасные части не поставляются.

Поставляемые запчасти

Болты	**6** (2 шт.)
Седло	**1**, **3**, **4**, **5**, **7**
Конденсатоотводчик UTDM42L	**1**, **2**, **3**, **4**, **5**, **6** (2 шт.) **7**

Как заказать
Используйте наименование из таблицы и указывайте и тип конденсатоотводчика.
Пример: Седло для конденсатоотводчика UTDM42L.
Примечание: Седло поставляется со вставленными в него прокладками.

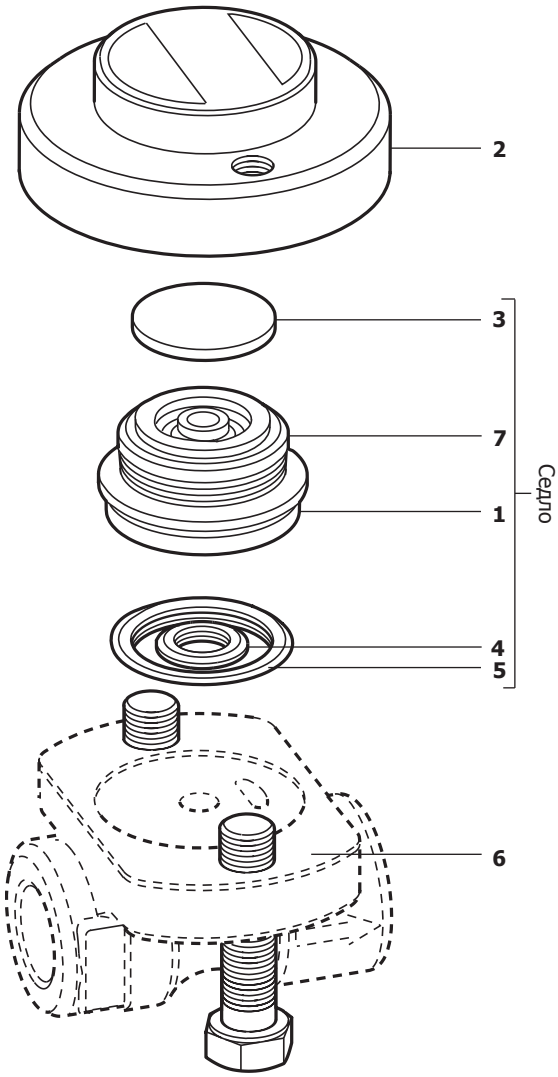

Рекомендуемые усилия затяжки

Детали	мм	или	Нм
6	9/16"	3/8" - UNC	30 - 35

5.10