spirax sarco

TI-P018-01
ST Выпуск 2

Конденсатоотводчик жидкостного расширения No.8

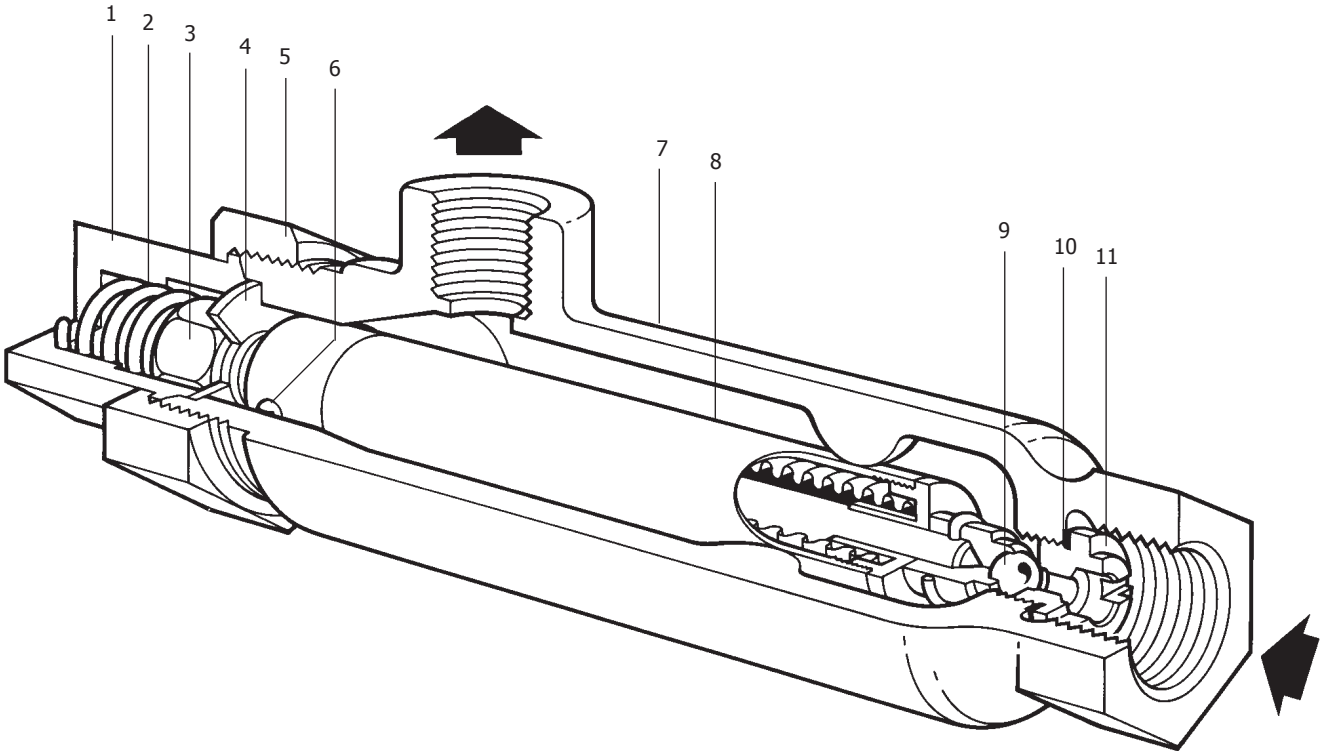

Описание

No.8 - термостатический конденсатоотводчик жидкостного расширения с возможностью настройки температуры выпускаемого конденсата. Рабочий элемент конденсатоотводчика заполнен специальным маслом. Конденсатоотводчик легко настраивается на выпуск конденсата с температурой от 60°C до 100°C.

Ограничение применения

Максимальные рабочие условия

PMO - Максимальное рабочее давление	17 бари
TMO - Максимальная рабочая температура	232°C
Корпус соответствует нормали	Ру25
PMA - Максимальное допустимое давление	25 бари
TMA - Максимальная допустимая температура	260°C
Холодное гидравлическое испытание	38 бари

Рабочий диапазон

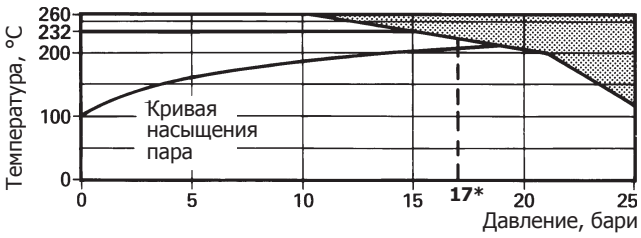

Изделие **не должно** использоваться в данной области.

*PMO - Максимальное рабочее давление.

Размеры и соединения

½" резьба BSP или NPT

Материалы

№	Деталь	Материал	
1	Настроечная гайка	Латунь	BS 2872 CZ 122
2	Пружина перегрузки	Нерж. сталь	BS 970 302 S31
3	Гайка элемента	Латунь	BS 2874 CZ 122
4	Шайба	Латунь	BS 2870 CZ 108
5	Настр. зажимная гайка	Латунь	BS 2872 CZ 122
6	Винт направляющей	Латунь	BS 2872 CZ 108
7	Корпус	Бронза	BS 1400 LG2
8	Рабочий элемент	Латунь	
9	Головка клапана	Нерж. сталь	AISI 440B
10	Прокладка седла клапана	Медь	BS 2870 C102
11	Седло клапана	Нерж. сталь	BS 970 431 S29

Как заказать

Конденсатоотводчик No.8, **½**" BSP .

Пропускная способность

Указанный расход основывается на данных конденсатоотводчика с настройкой 3 оборота, открытый, выпускающий конденсат при температуре 80°C.

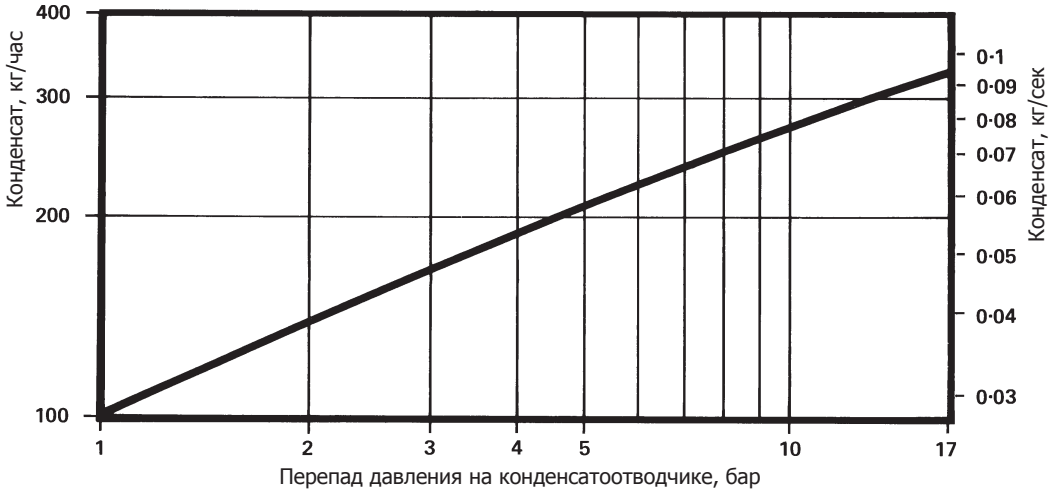

Размеры (ориентировочные), в мм

Размер	A	B	C	Вес
½"	215	137	32	1,2 кг

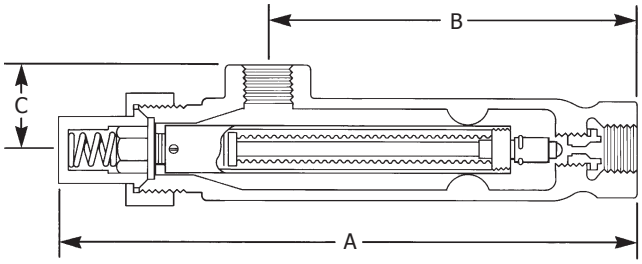

Монтаж

Конденсатоотводчик устанавливается под дренируемым оборудованием. Выпуск должен всегда быть выше конденсатоотводчика.

Настройка

Позиция головки клапана относительно седла определяет температуру впускаемого конденсата и может быть изменена путем поворачивания настроечной гайки.

Запасные части

Поставляемые запасные части изображены сплошными линиями. Детали, нарисованные пунктирными линиями, как запасные части не поставляются .

ПОСТАВЛЯЕМЫЕ ЗАПЧАСТИ	
Рабочий элемент	**2, 8, 10, 11**

Обозначение

При заказе запасных частей используйте описание из таблицы "Поставляемые запчасти" и не забывайте указать размер и тип конденсатоотводчика.

Пример: Узел элемента для конденсатоотводчика No.8, **½**".

Монтаж

Снять конденсатоотводчик с линии, отвинтить запорную гайку и вынуть рабочий элемент. Отвинтить седло клапана при помощи отвертки через входное соединение и установить новые седло и прокладку. Вставить новый элемент, следя, чтобы установить винт с круглой головкой в желобок. Установить новую пружину, потом поставить на места настроечную и запорную гайки. Поставить конденсатоотводчик в линию и настроить согласно инструкции, прилагаемой к узлу элемента.

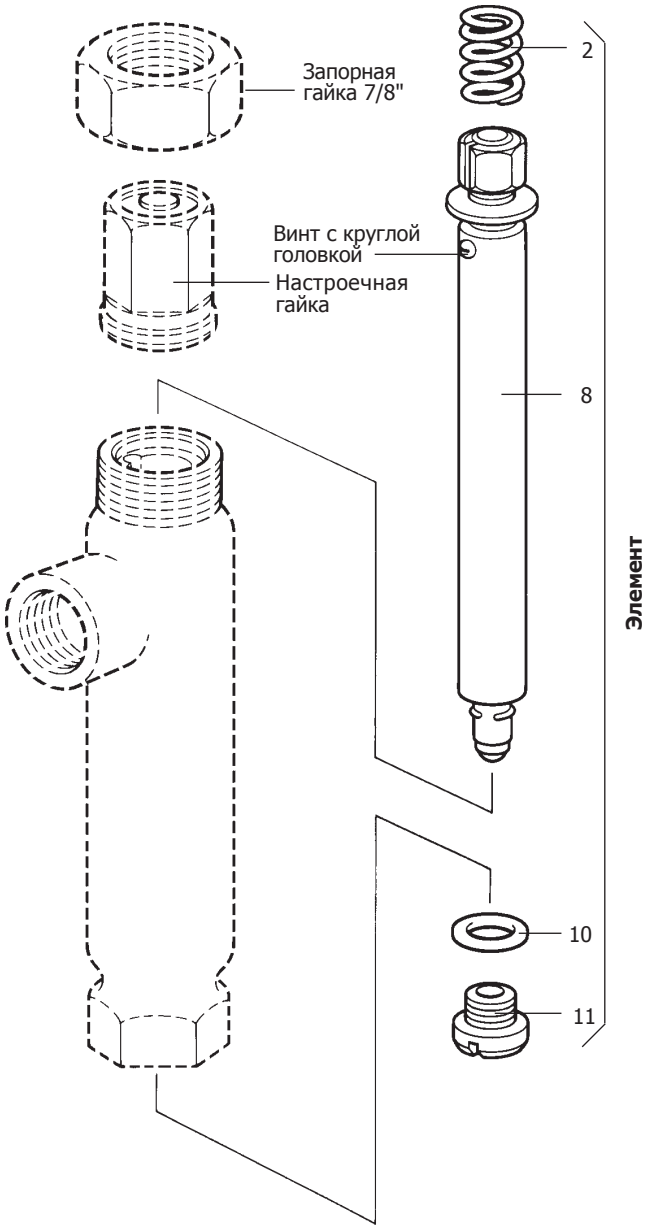

5.5